UGEARS®
V-Models

„Cabriolet VM-05“

DEU Modell «Traum-Cabrio VM-05» **FRA** Modèle «Cabriolet VM-05»
POL Model «Cabriolet Marzenia VM-05» **SPA** Modelo «Cabriolet Soñado VM-05»
ITA Modello «Cabriolet Dei Sogni» **RUS** Модель «Кабриолет мечты VM-05»
JAP ドリームカブリオレVM-05 **KOR** 카브리올레 VM-05
CHI 梦想敞篷车 VM-05

Handleiding in het Nederlands

DEU Aufbauanleitung. **FRA** Notice d’assemblage.
POL Instrukcja montażu. **SPA** Instrucciones de montaje.
ITA Istruzioni di montaggio. **RUS** Инструкция по сборке.
JAP 組み立て説明書 **KOR** 조립 설명서.
CHI 装配说明书

Assemble Me. Dream Along with Me

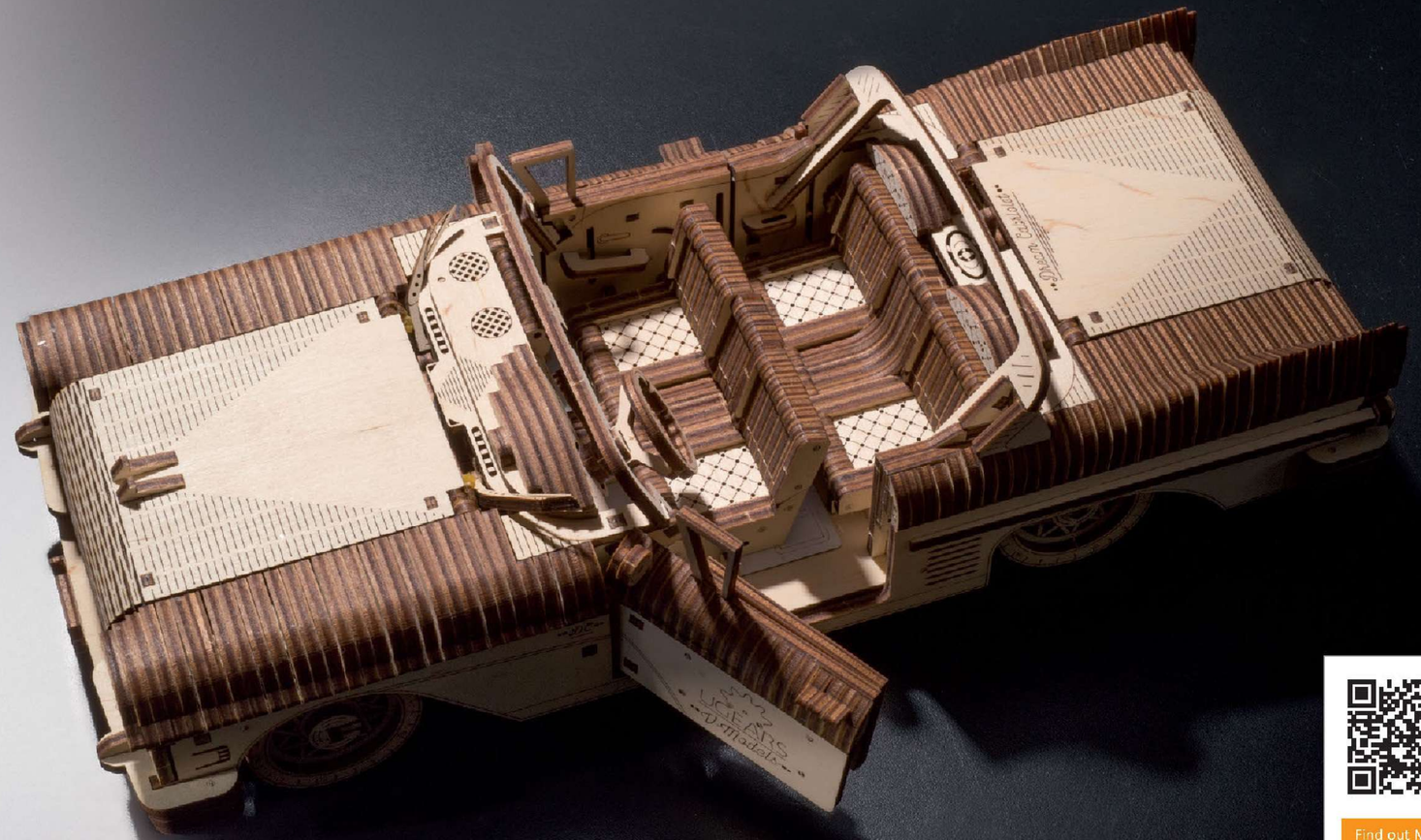

Find out MORE

NATURAL
Made from wood materials

NO GLUE CONNECTION
Assembling without glue and chemicals

SELF ASSEMBLY
Details are already cut and ready to assemble

MECHANICAL
The models produce motion

EDUCATIONAL
Perfect for family projects through hands-on STEM learning

Bouwinstructies.

Verwijder de onderdelen van de borden zoals hieronder is geiillustreerd. Pas ob dat de onderdelen niet breken. Wanneer het niet loskomt, gebruik dan voorzichtig eem mesje. Dit model bouwt u zelf zonder gebruik te maken van lijm. Wanneer onderdelen moeilijk te plaatsen zijn smeer deze dan met een kaars. Om frictie te voorkomen behandelt u ook alle beweegbare onderdelen met een kaars.

Waarschuwing!

Gebruik geen kaars die brand!

Opgepast, de spieë zijn scherp!

Pictogrammen.

Smeer het onderdeel met kaarsvet.

Opgelet! Controleer de goede positie.

Het onderdeel moet gemakkelijk draaien.

Herhaal de stap maar dan gespiegeld.

Plaats symmetrisch.

Schuur om de bramen te verwijderen.

Breek of snij het onderdeel uit.

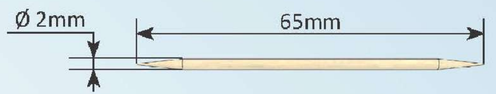

As.

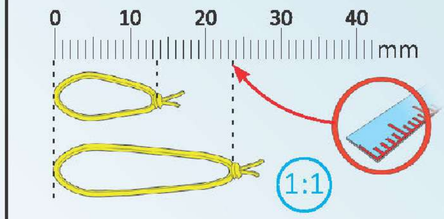

Controleer grootte.

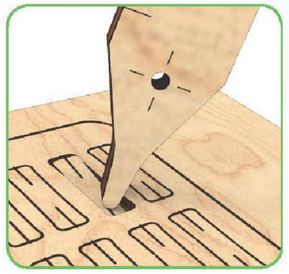

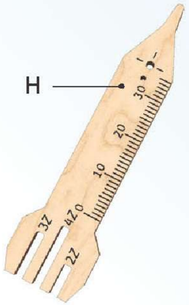

Dit is geen structureel onderdeel. Het is een instrument voor meting en montage. Bovendien is er voor elk model een ander meetinstrument.

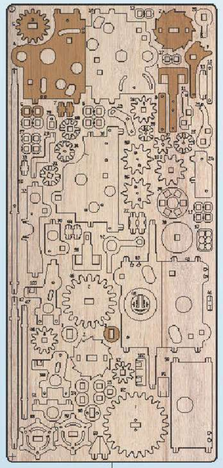

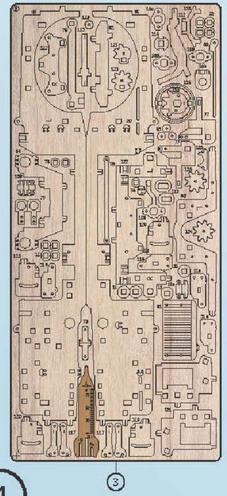

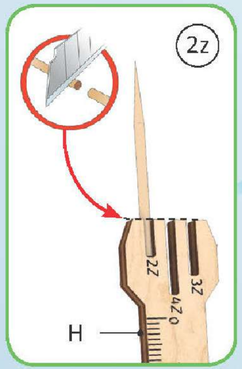
2z
H

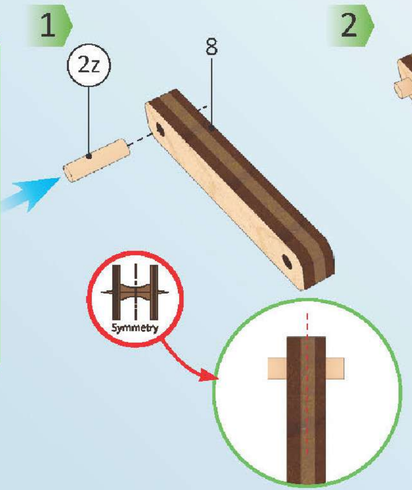
1
2z
8
Symmetry

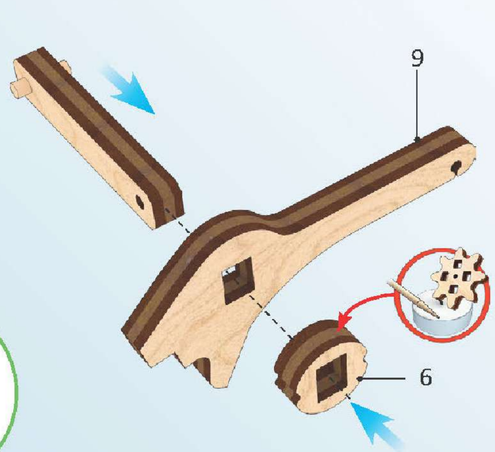
2
9
6

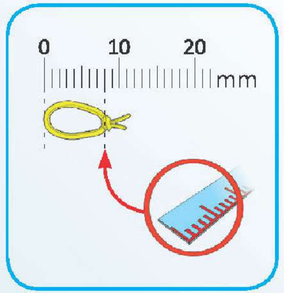
0
10
20
mm

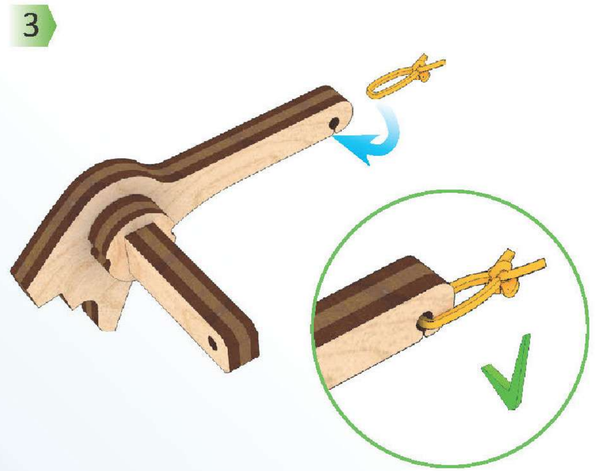
3

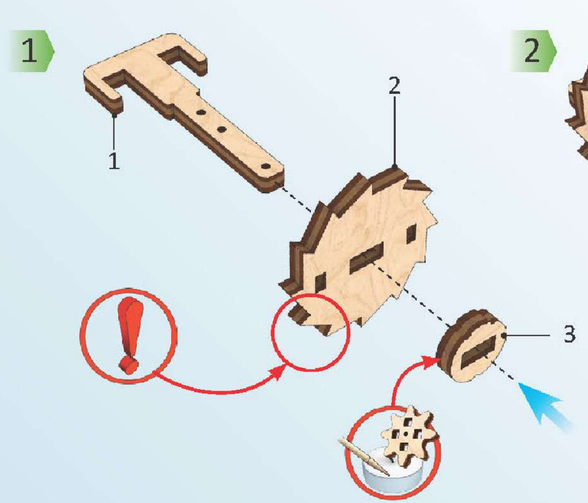
1
2
3

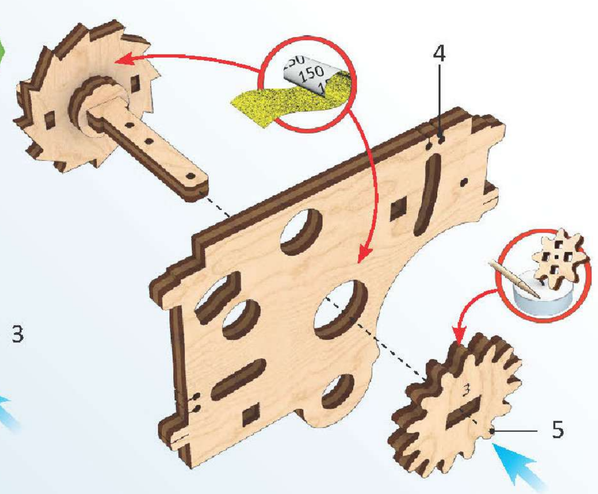
2
4
5

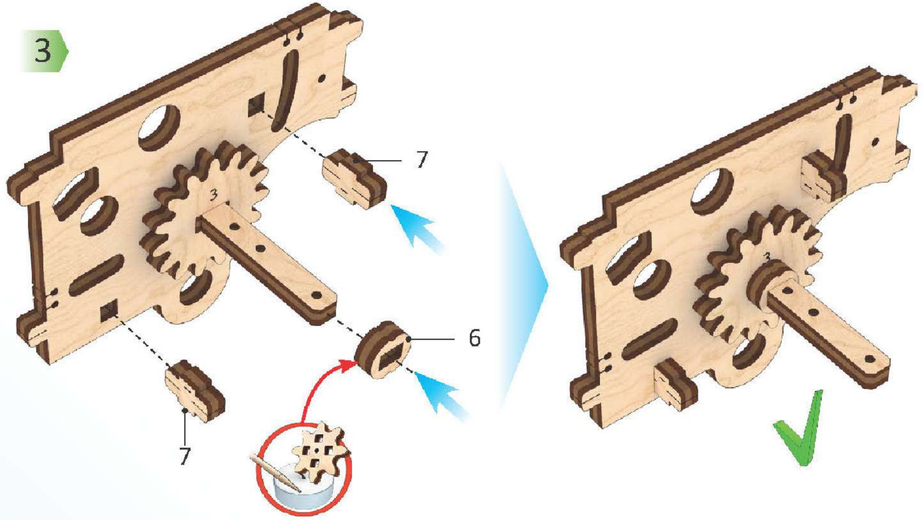
3
7
6
7

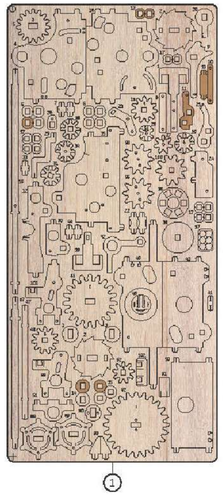

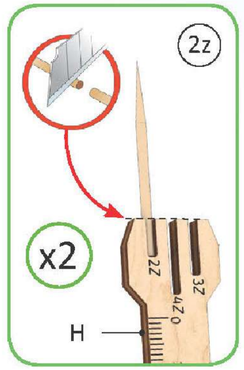

1

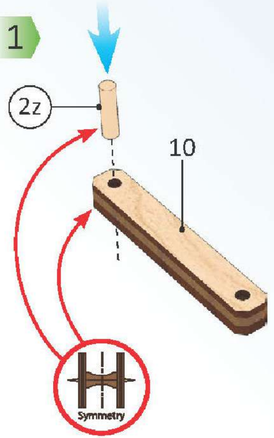

2

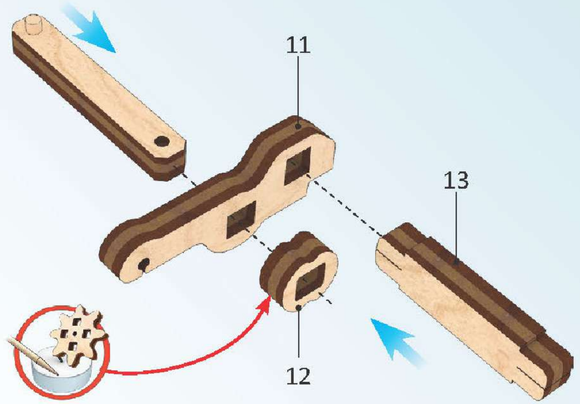

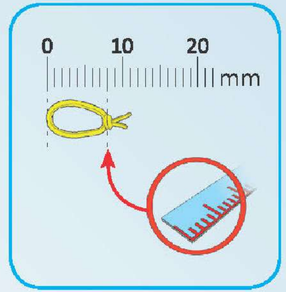

3

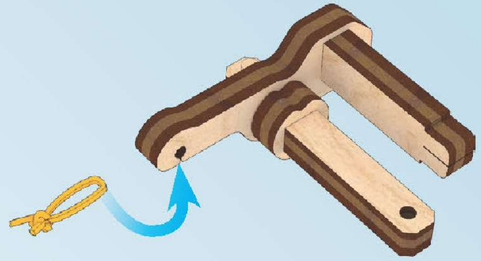

4

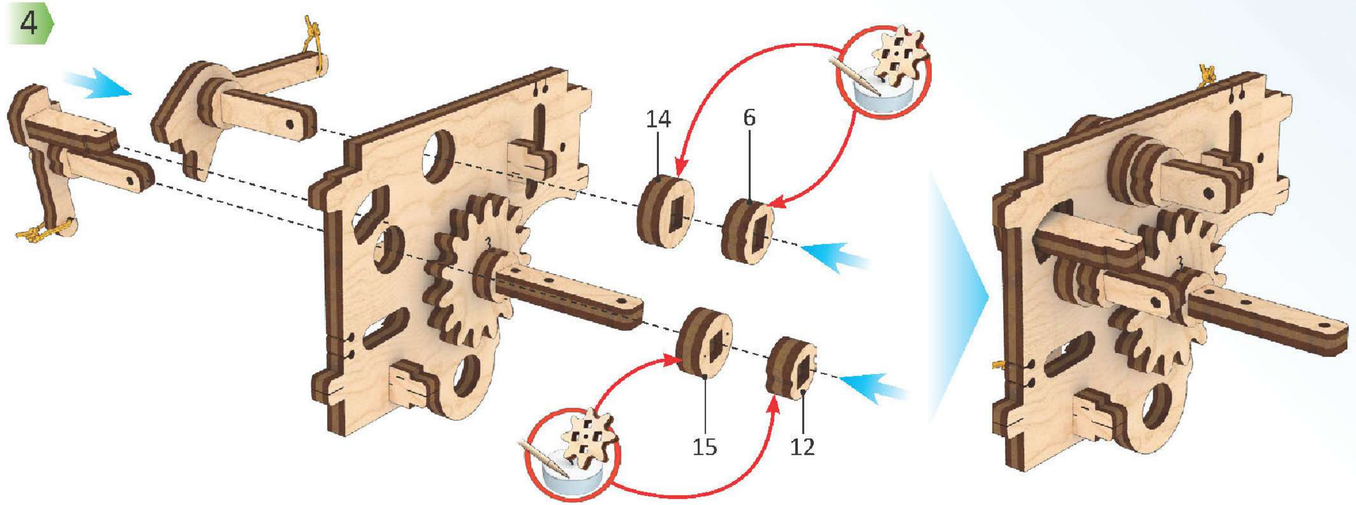

5

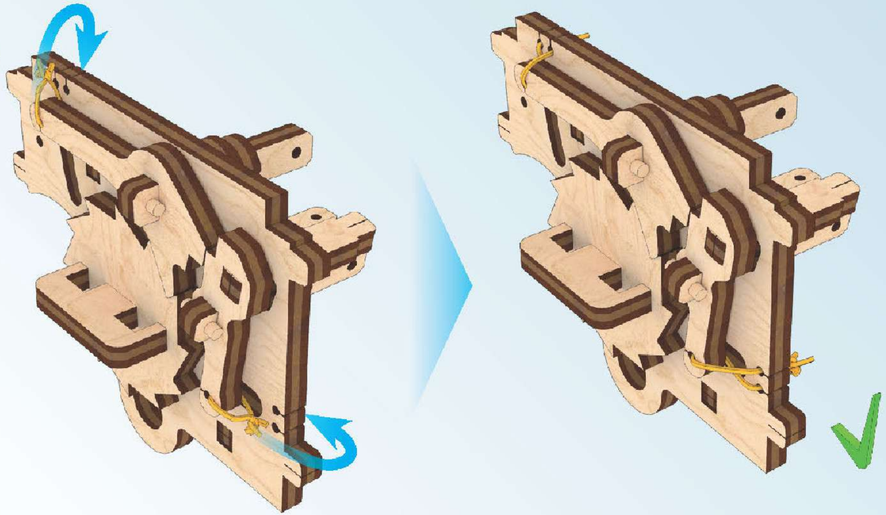

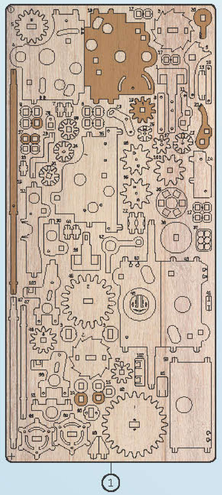
1

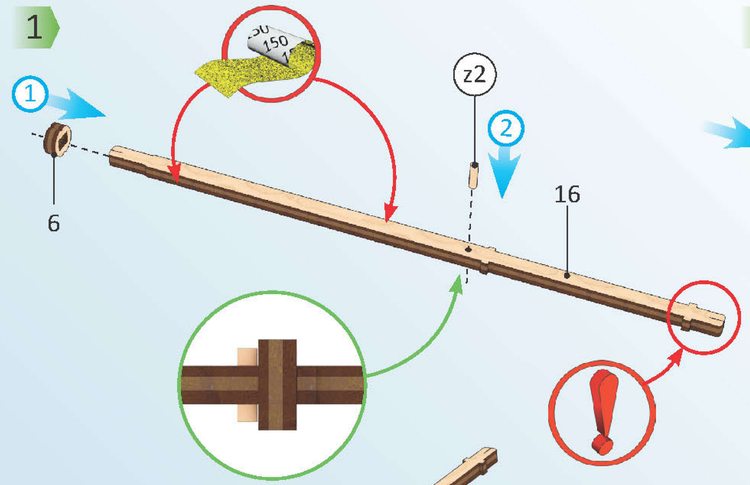
1
1
6
z2
2
16

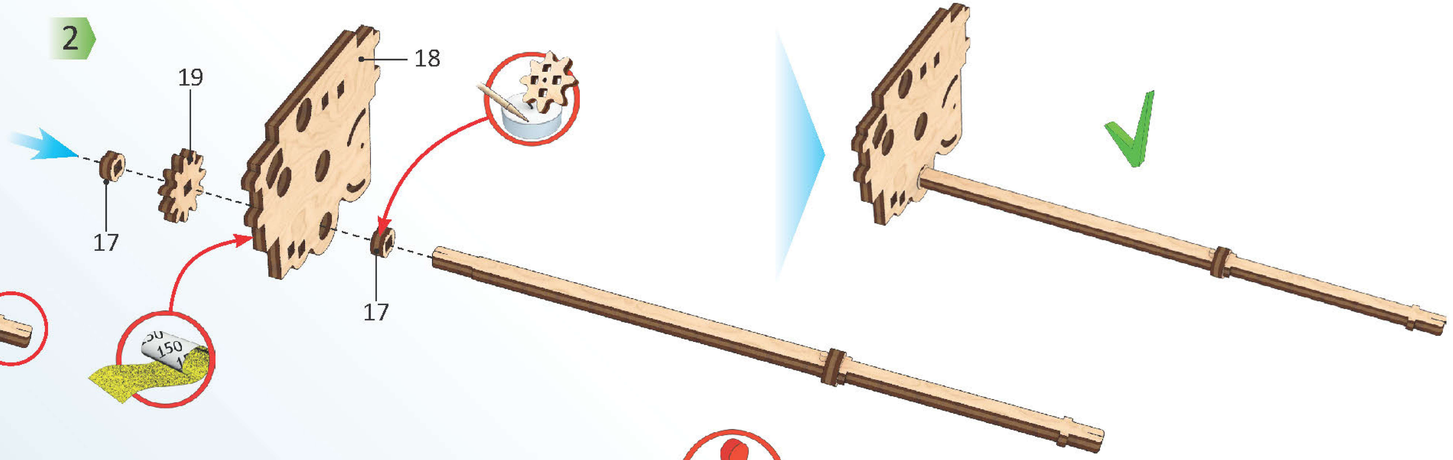
2
19
18
17
17

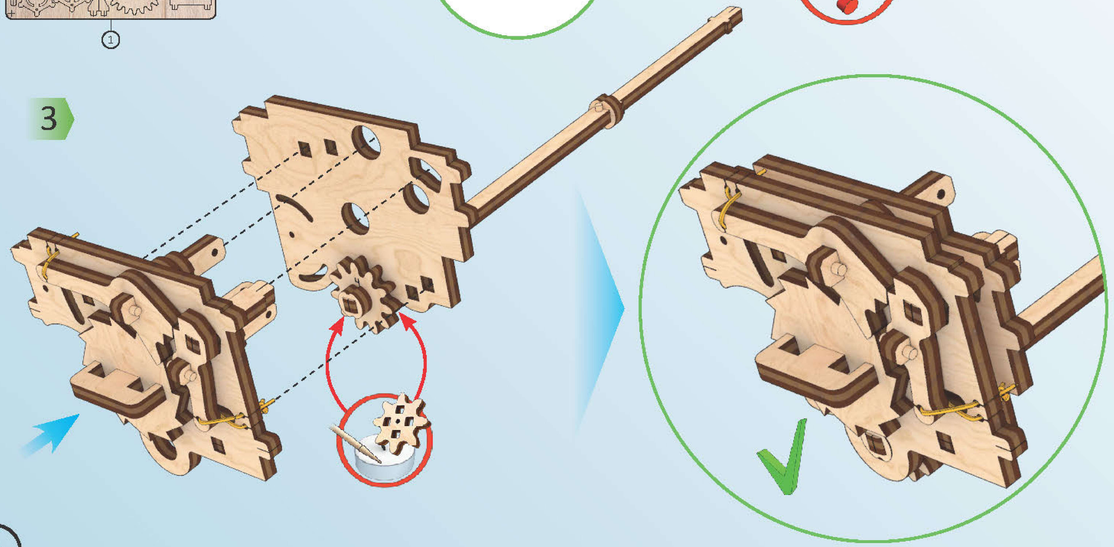
3

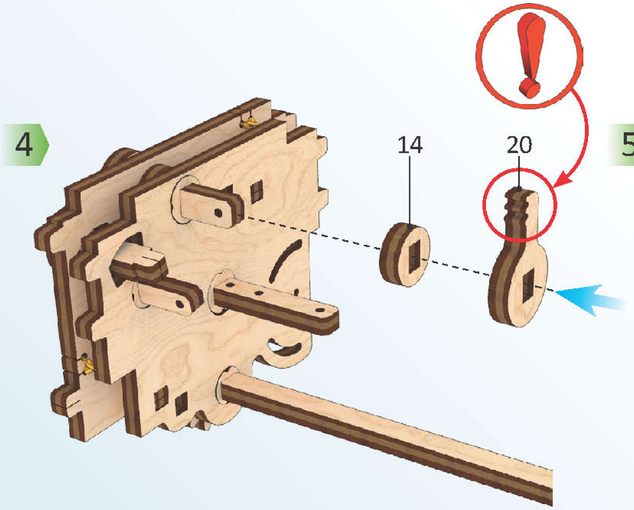
4
14
20

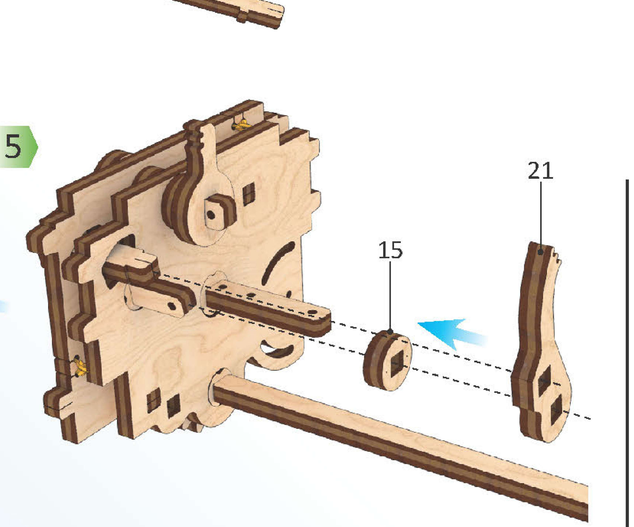
5
21
15

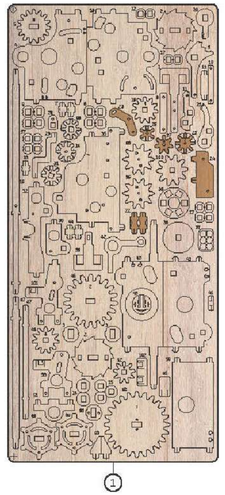

1

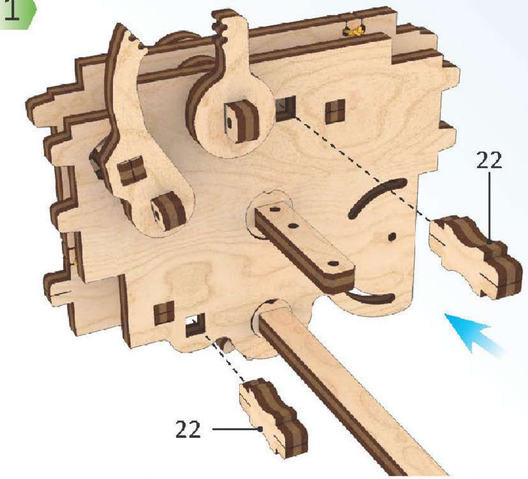

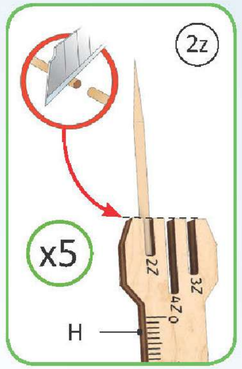

2

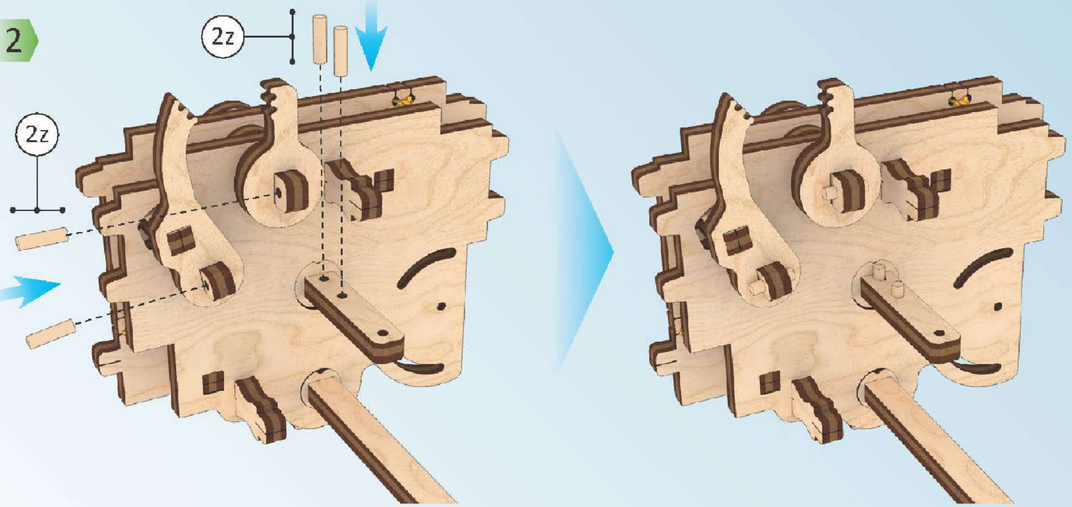

UGEARS V-Models

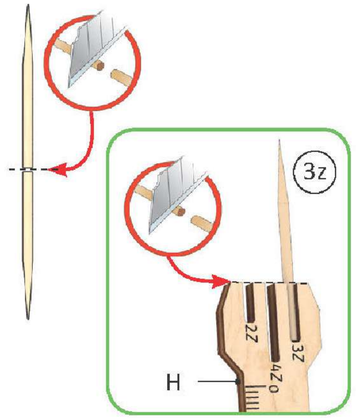

1

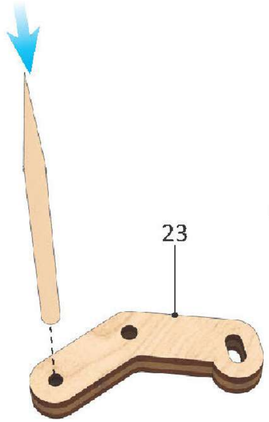

2

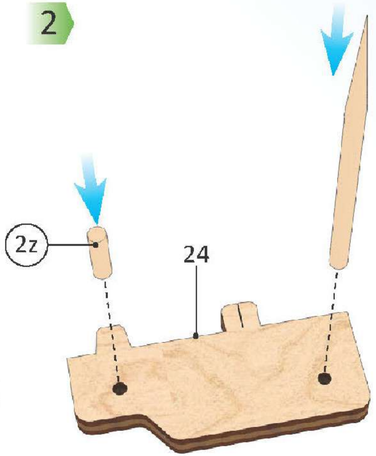

3

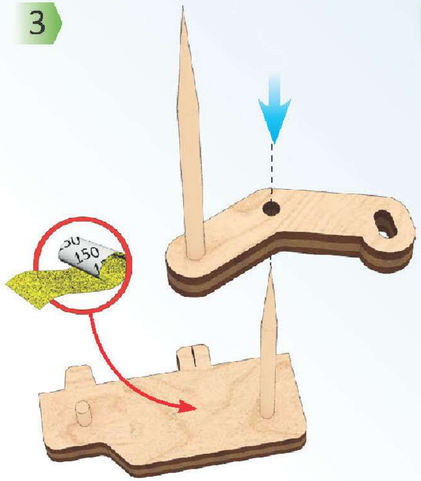

4

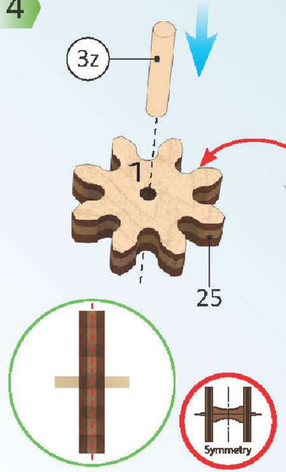

5

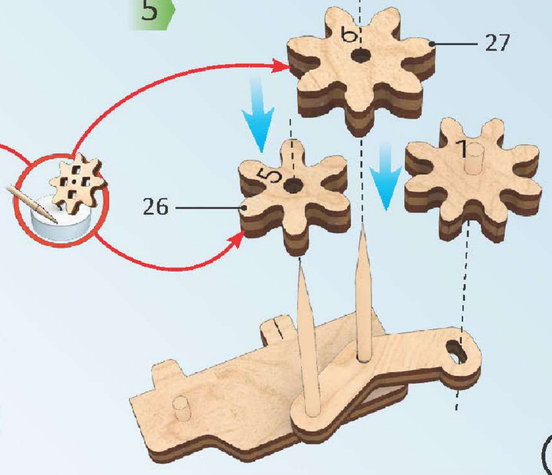

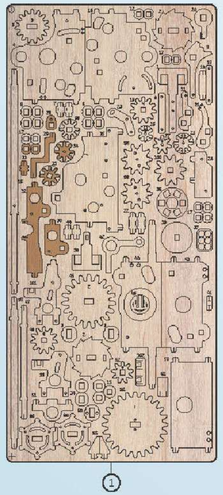

1

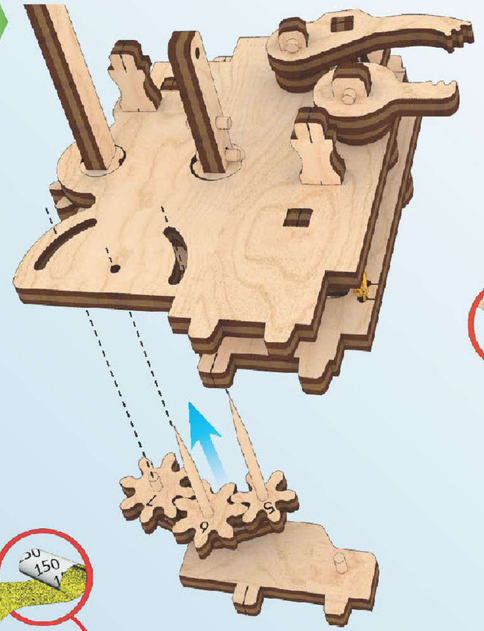

2

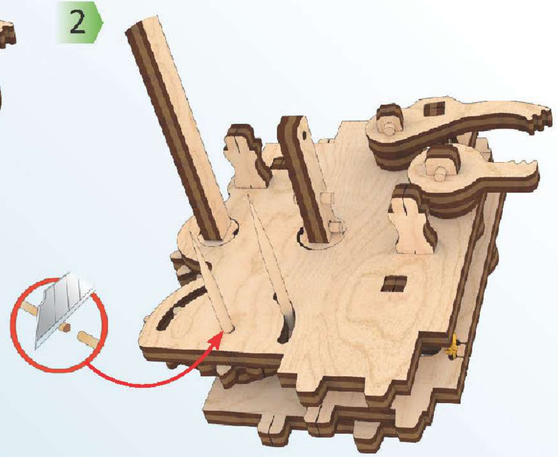

3

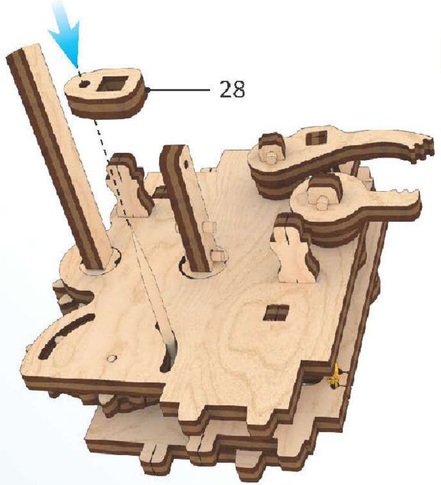

4

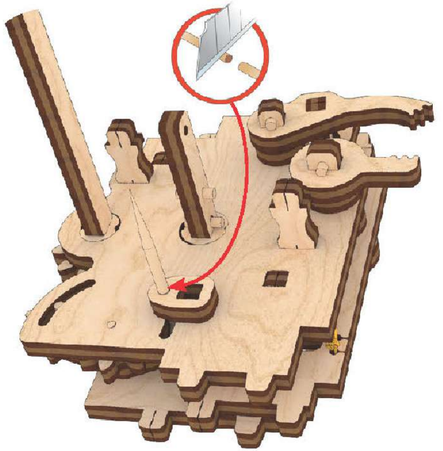

5

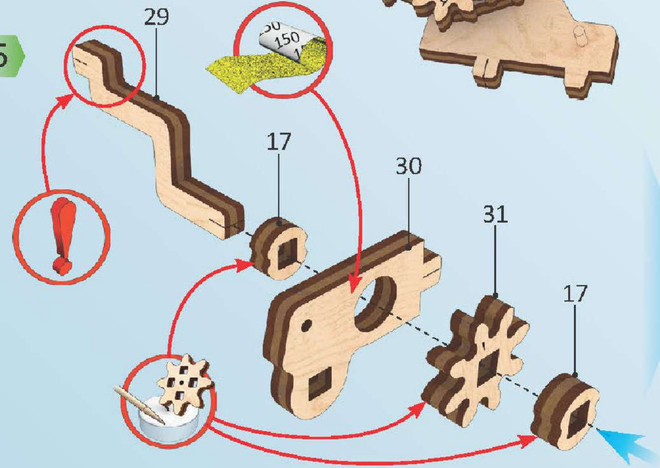

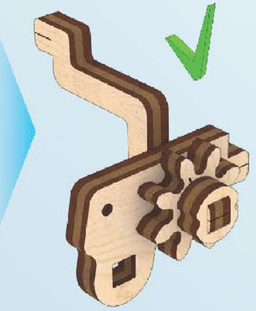

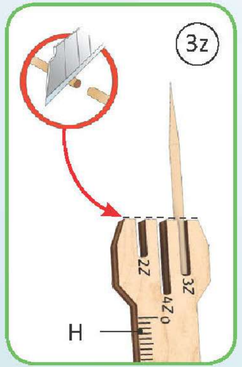

6

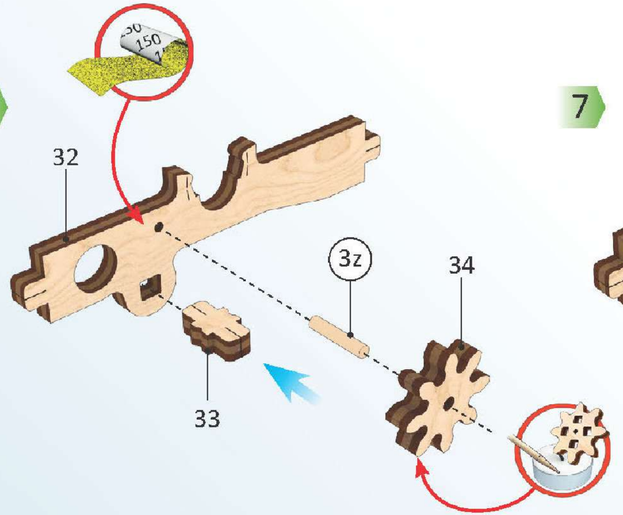

7

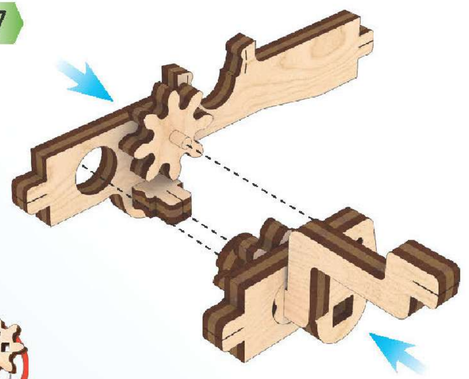

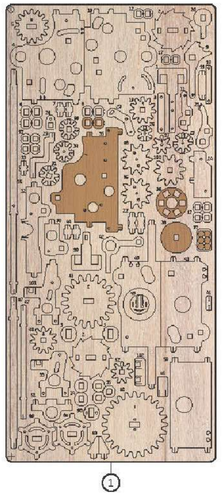
1

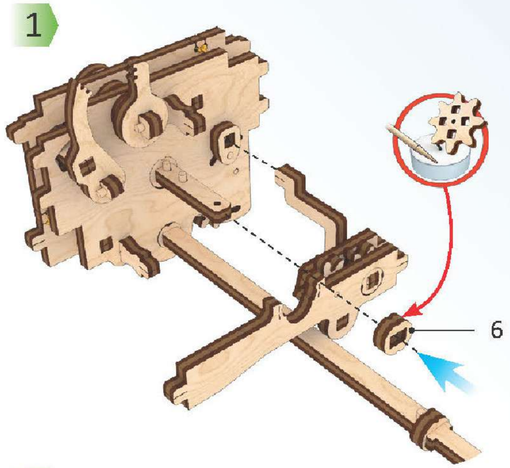
1
6

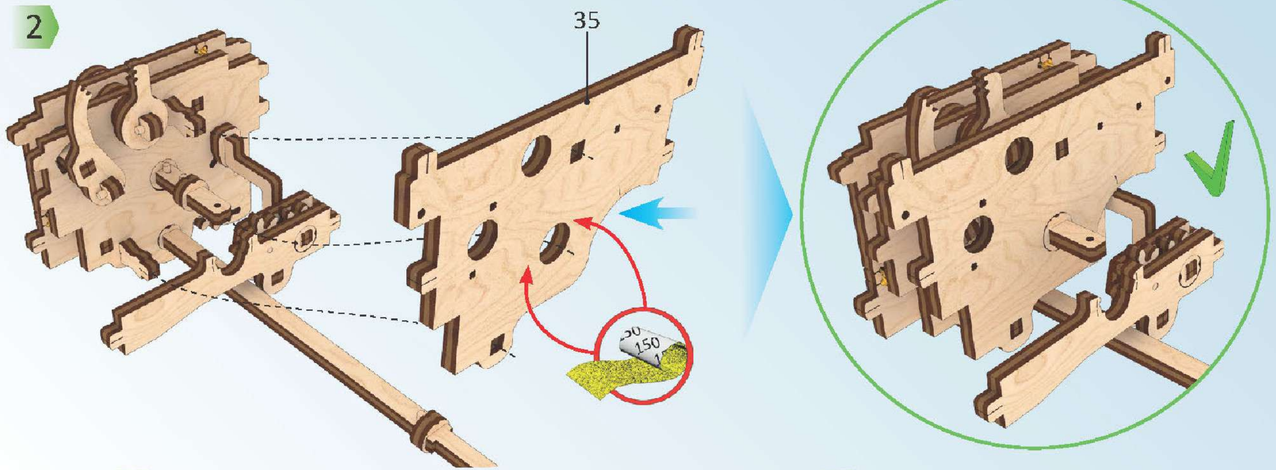
2
35
150

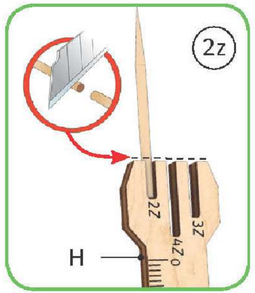
2z
H
2z
3z
4z

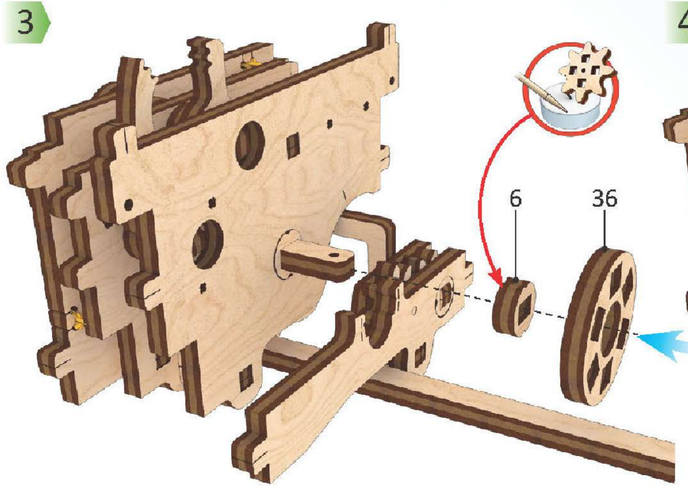
3
6
36

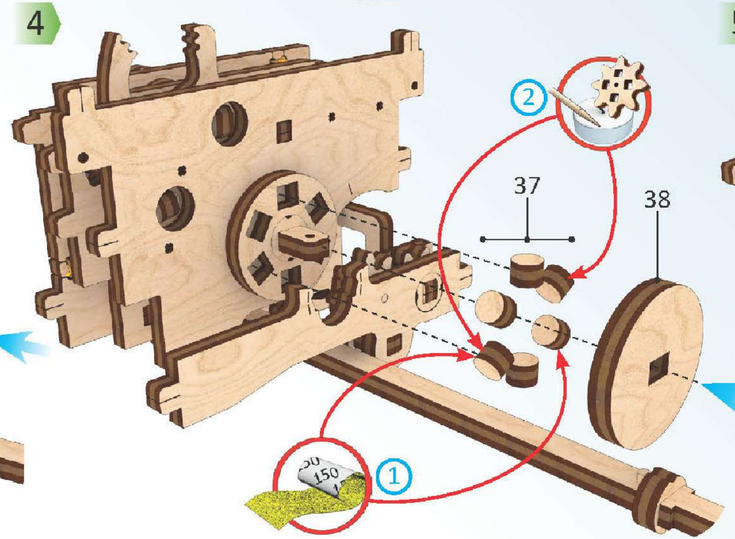
4
2
37
38
150
1

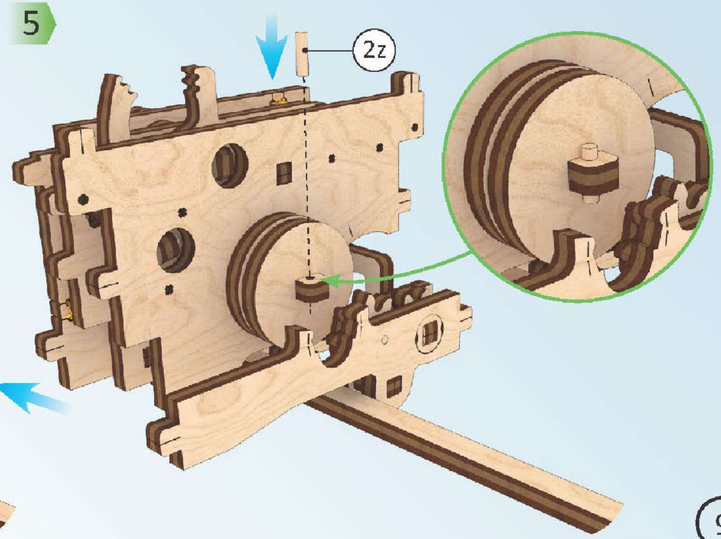
5
2z

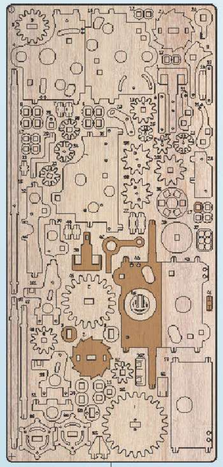

1

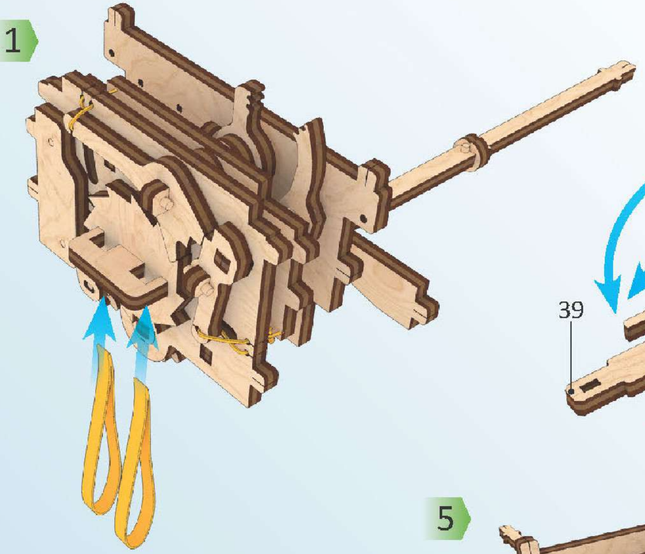

2

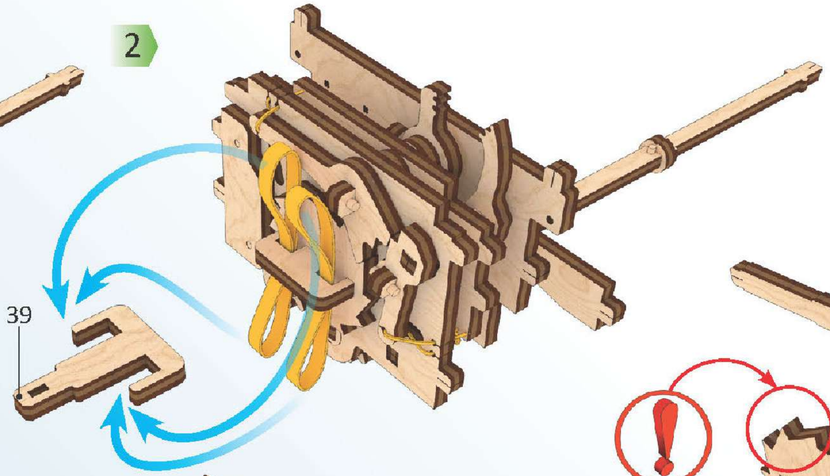

3

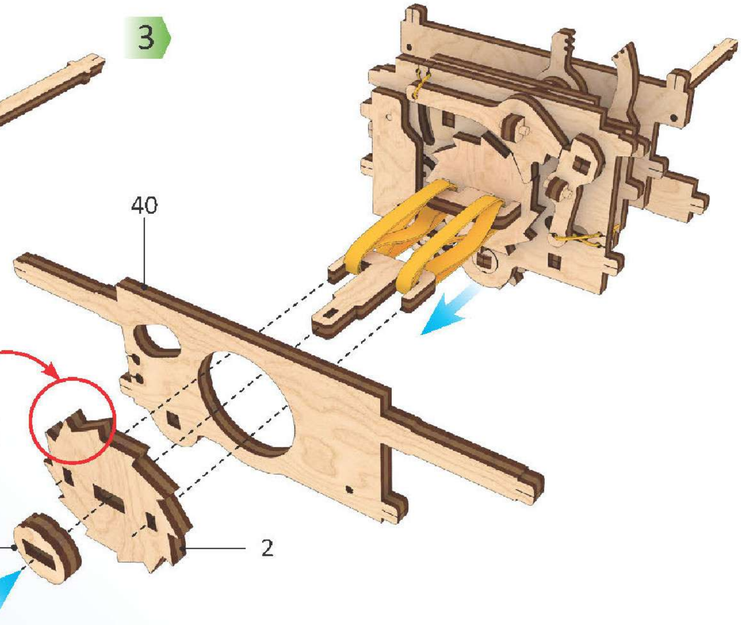

4

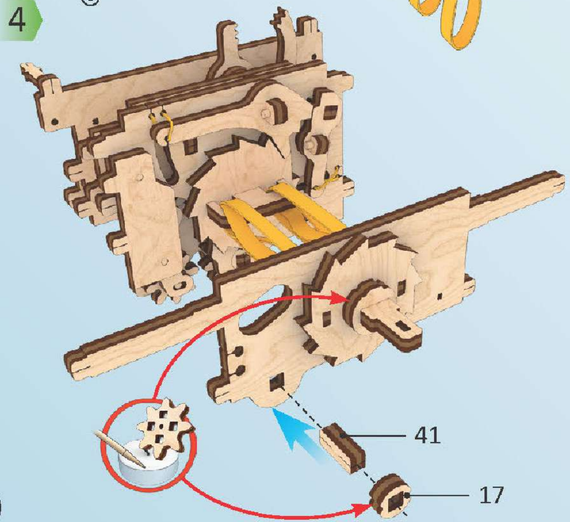

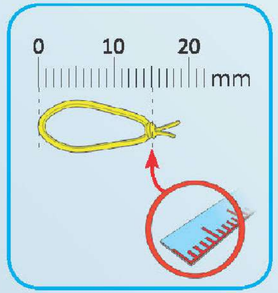

5

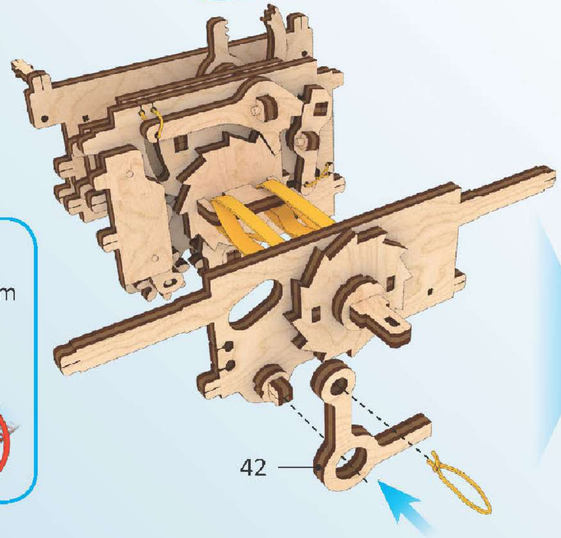

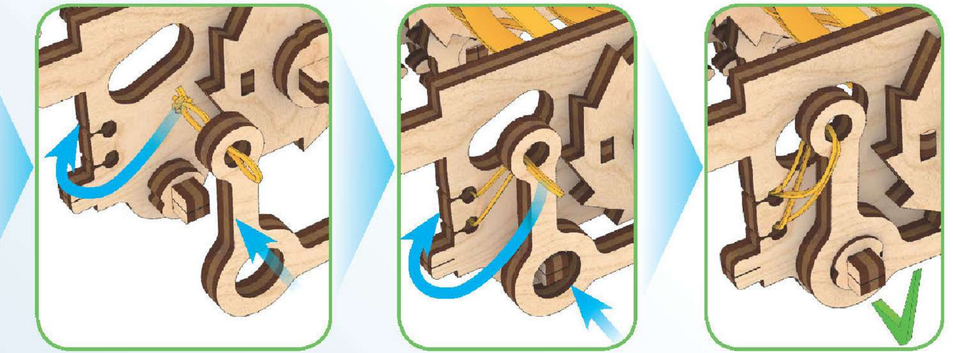

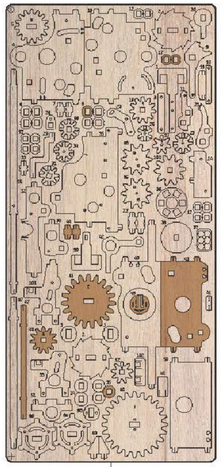

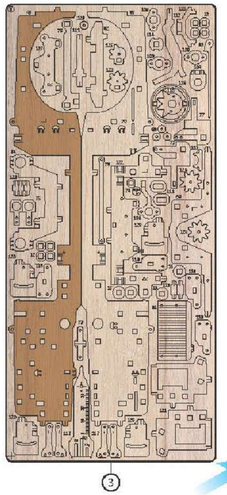

1

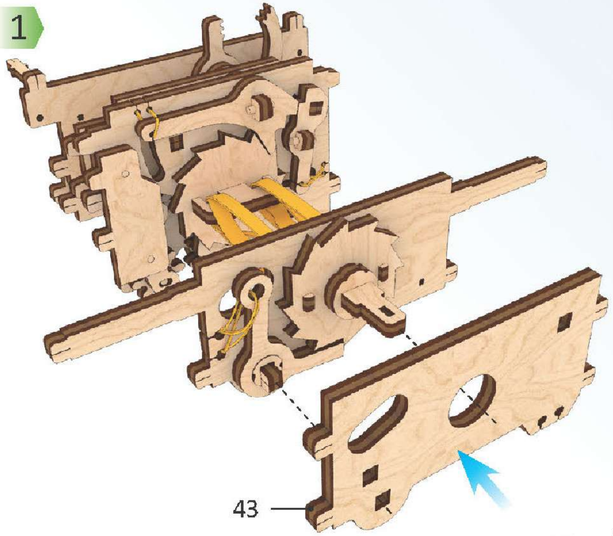

2

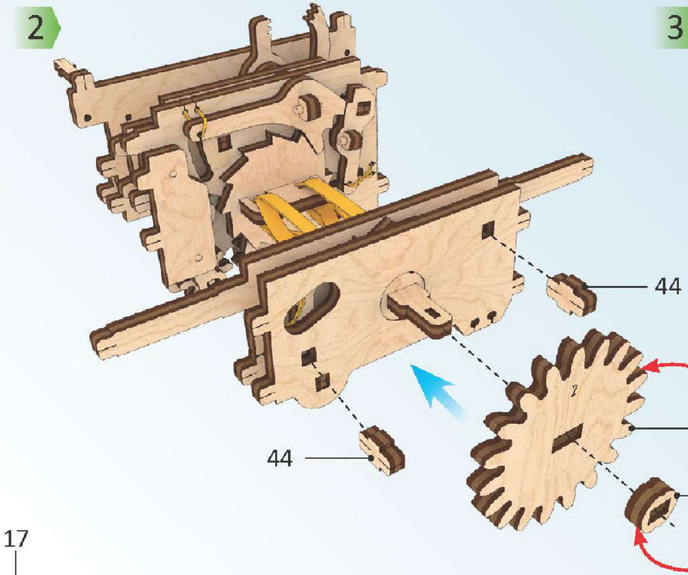

3

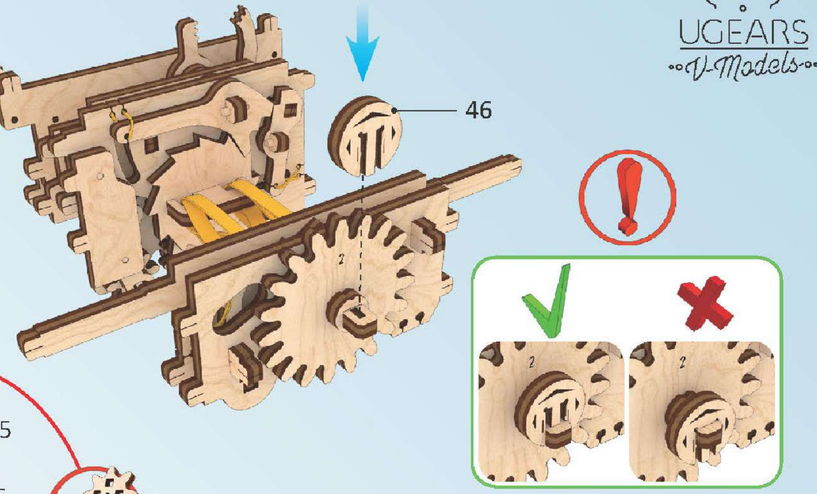

4

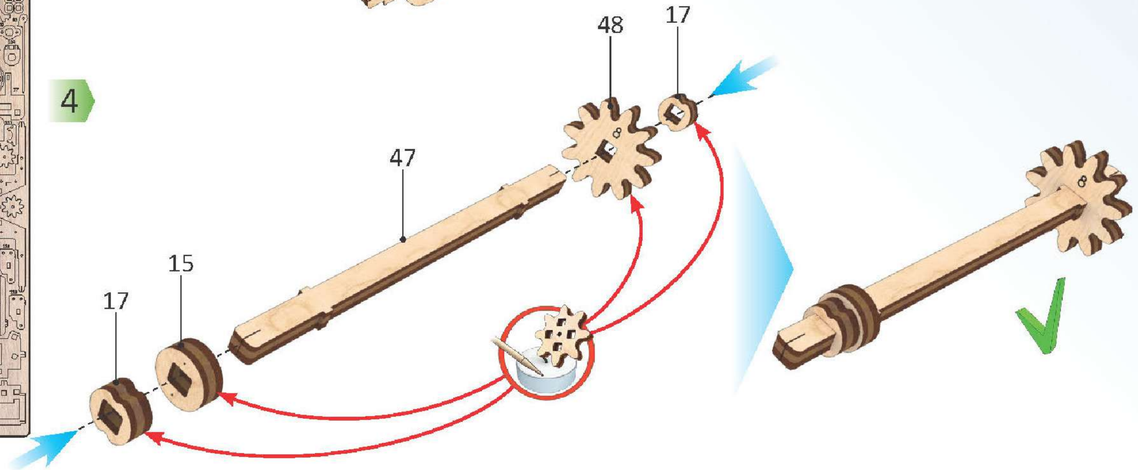

5

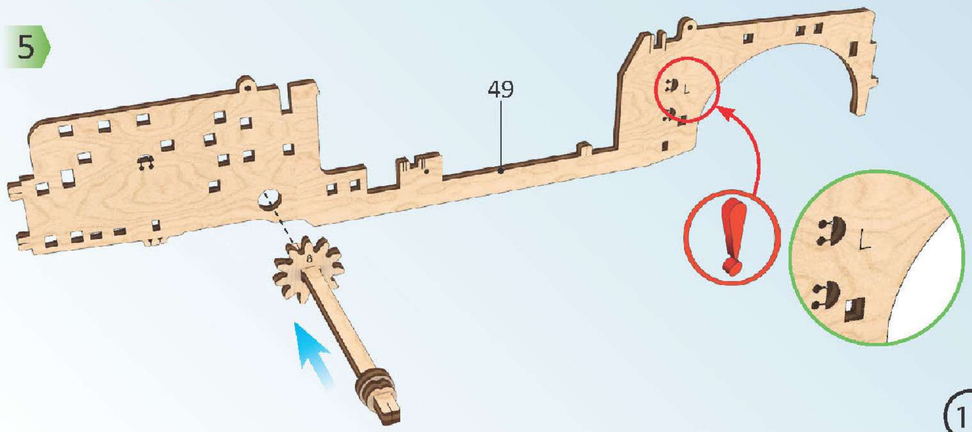

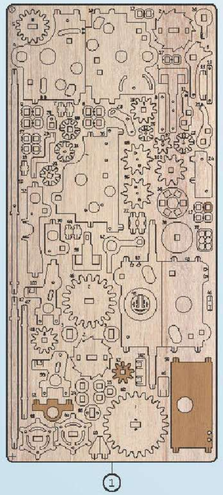

1

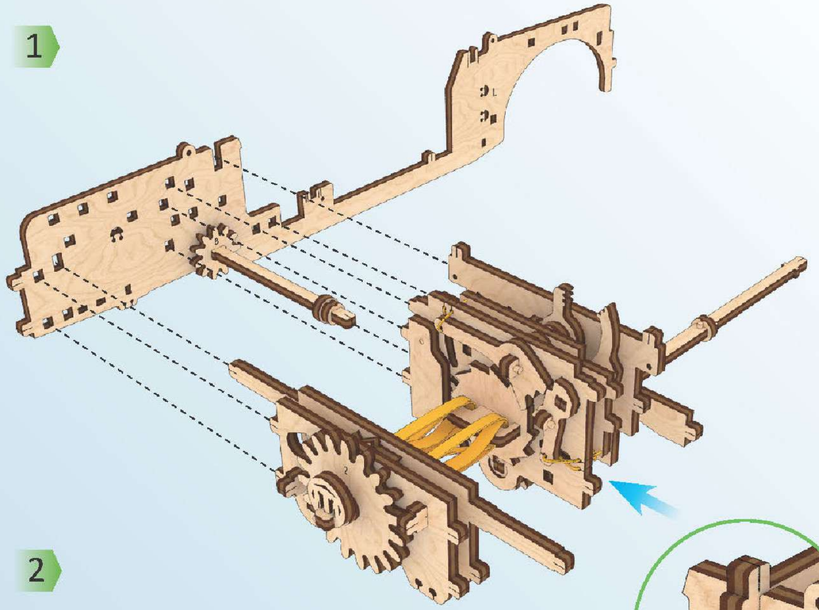

2

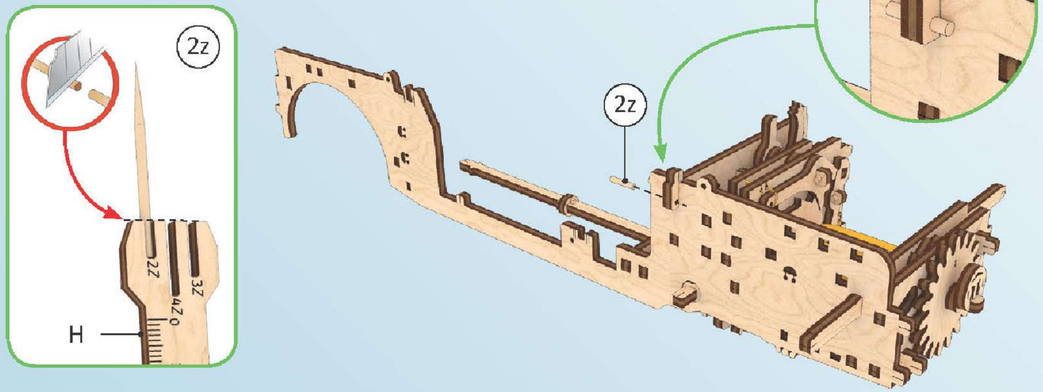

3

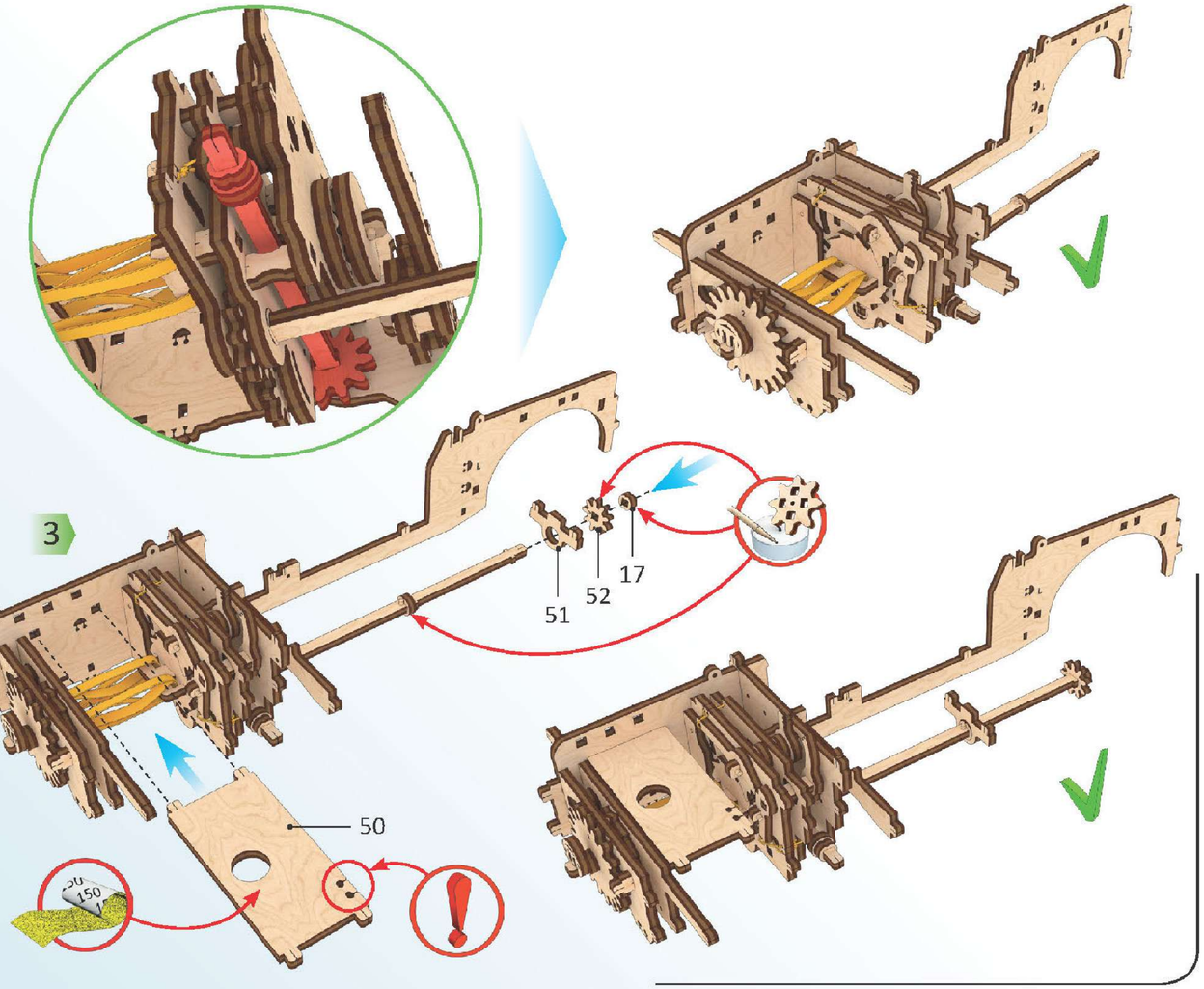

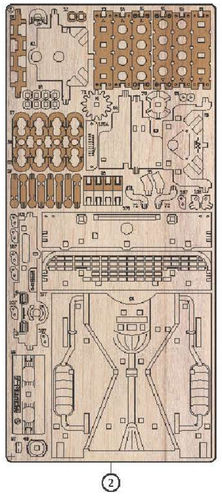

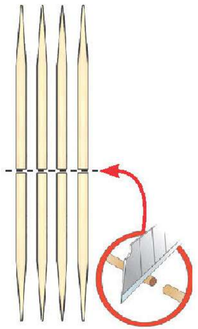

1

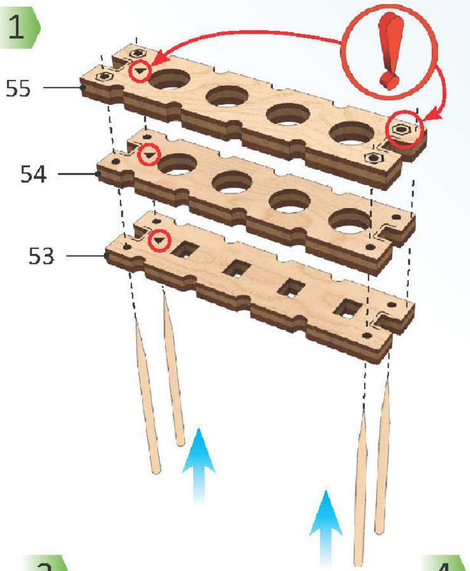

2

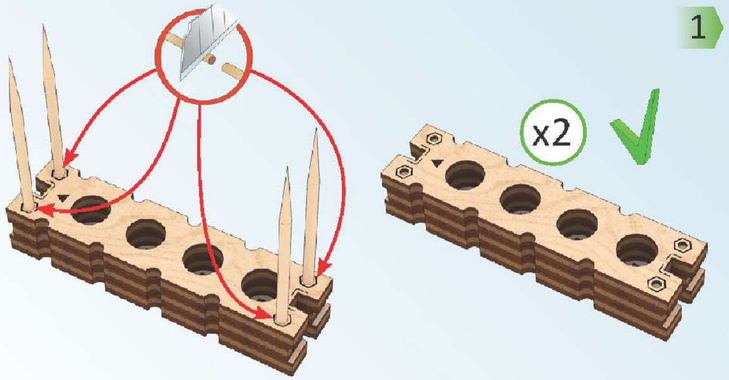

3

4

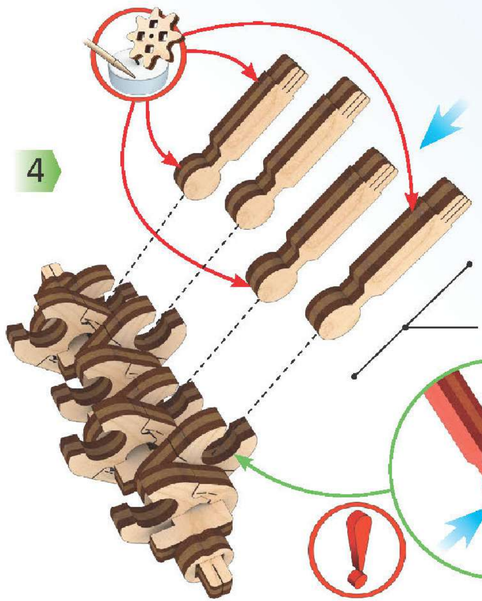

5

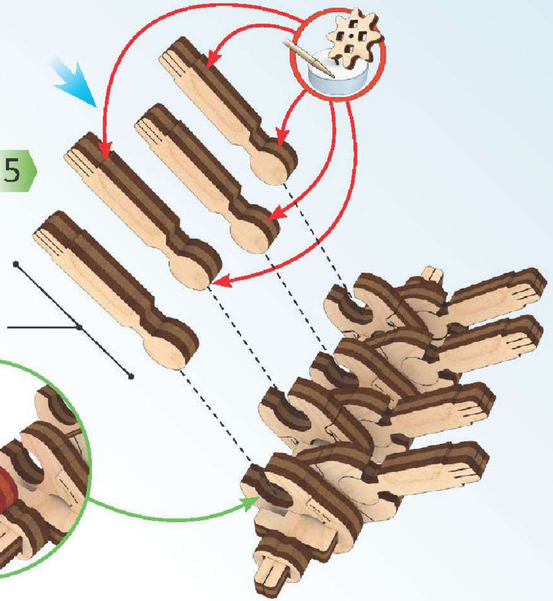

1

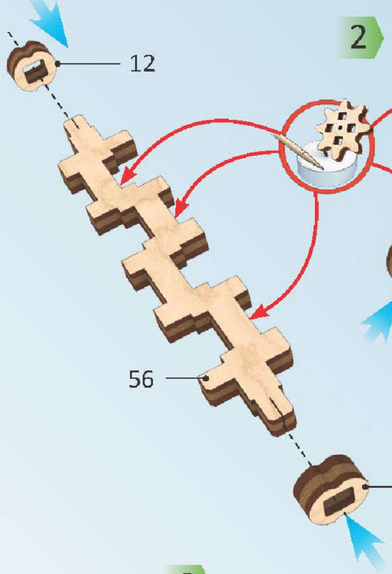

2

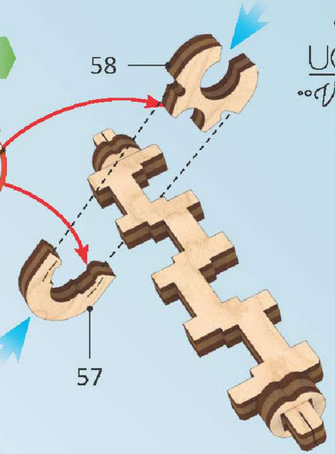

6

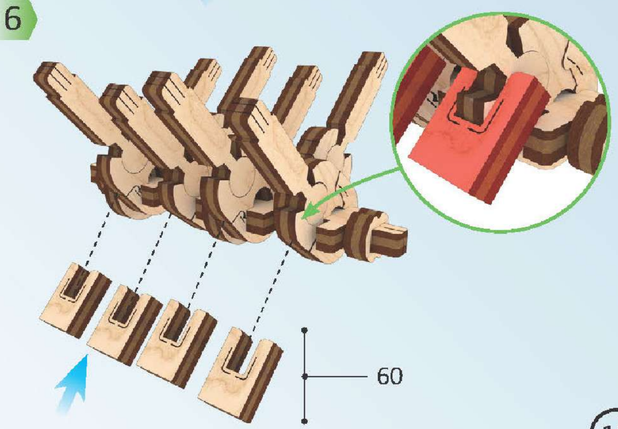

UGEARS
V-Models

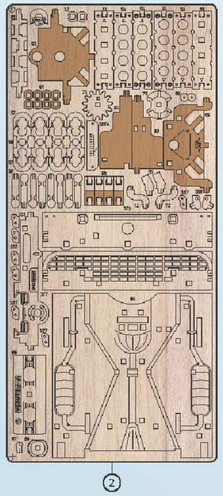

1

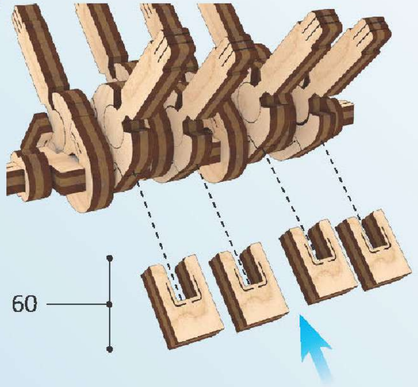

2

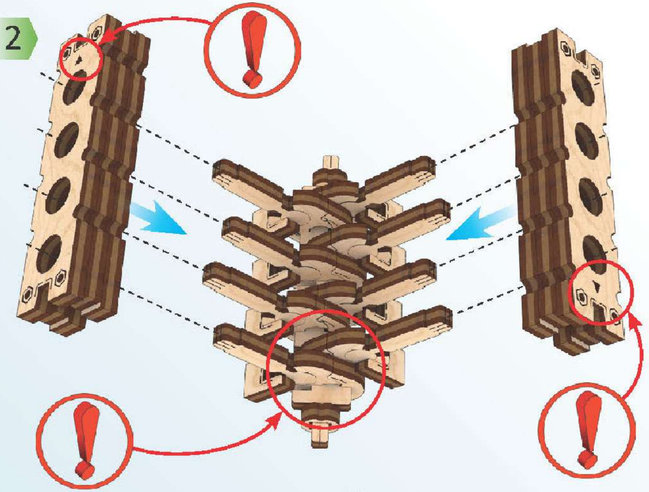

3

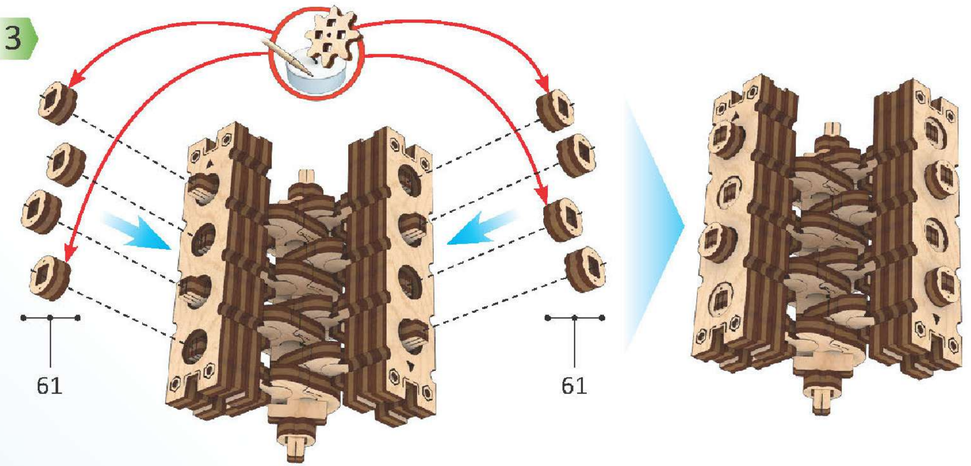

4

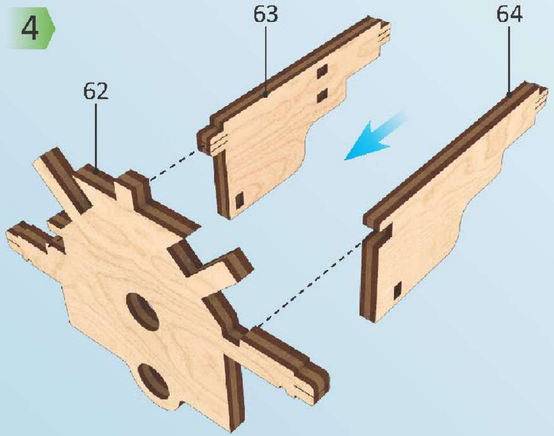

5

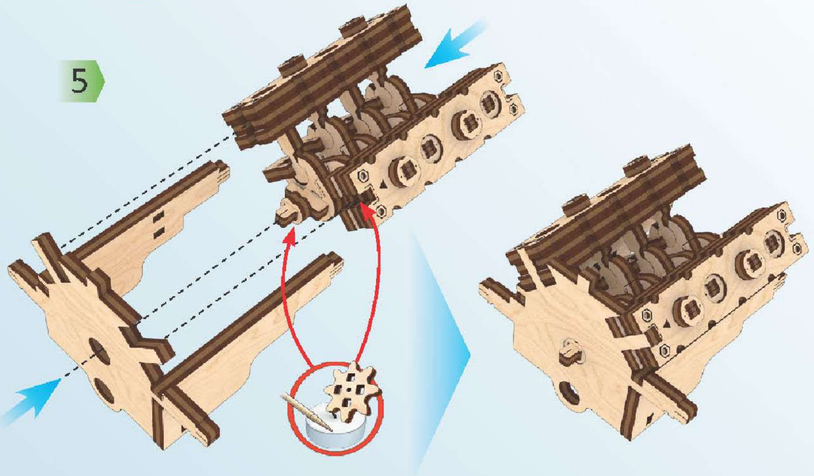

6

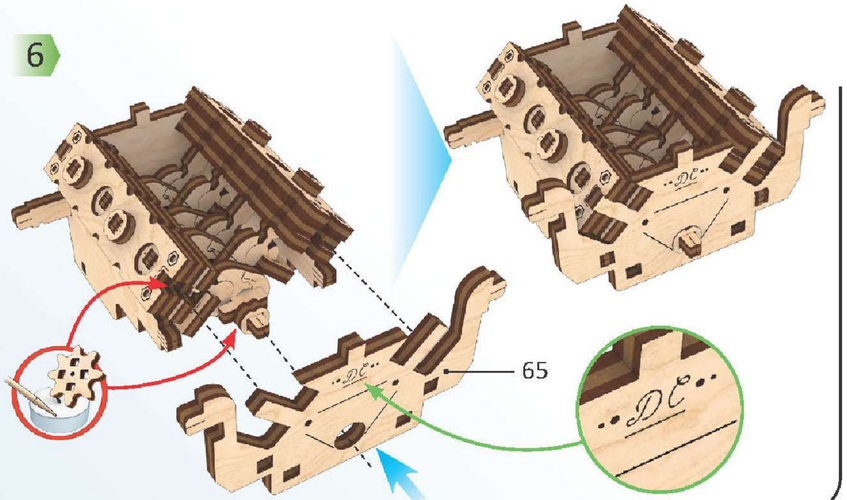

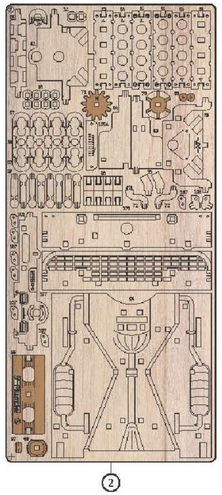

1

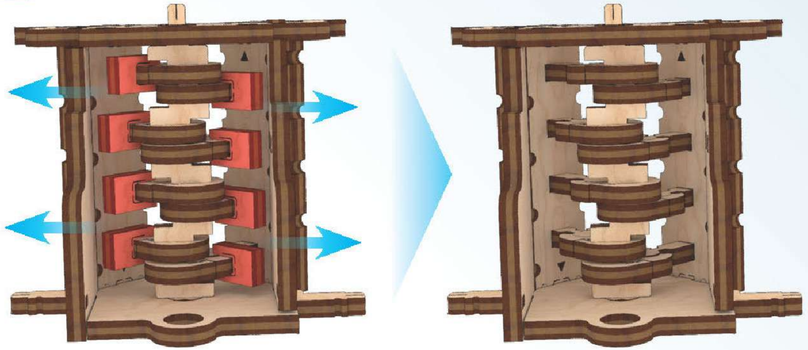

2

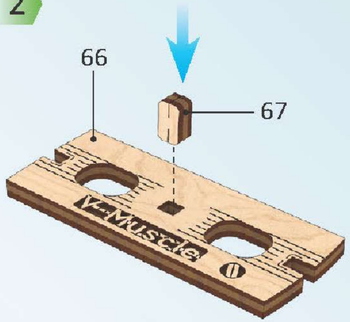

3

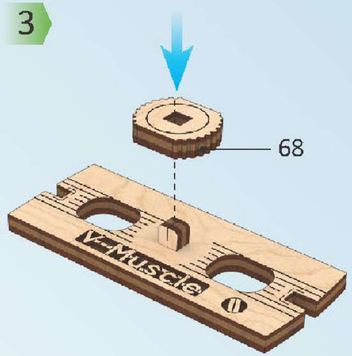

4

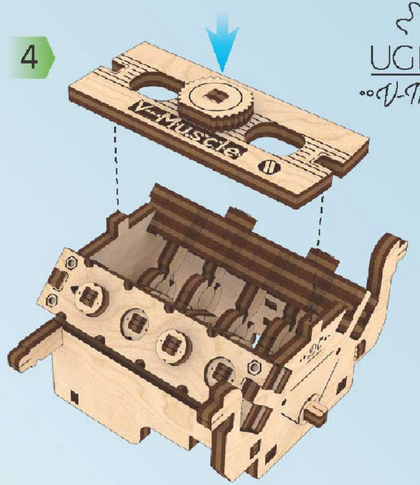

UGEARS
V-Models

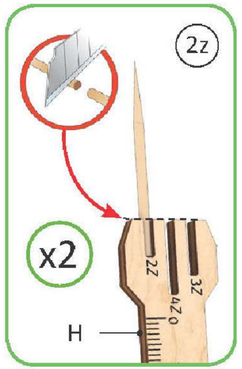

5

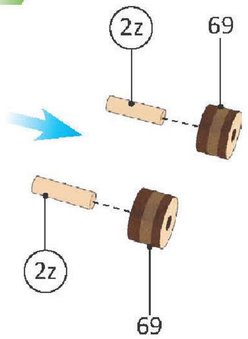

6

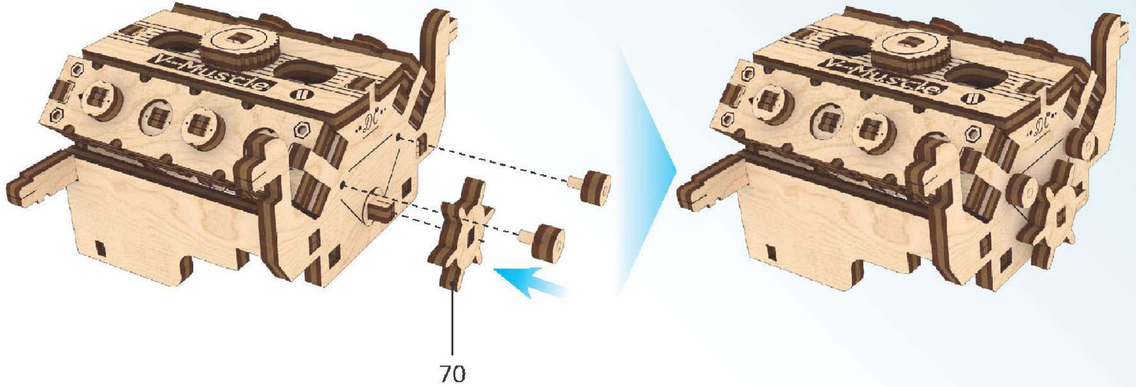

7

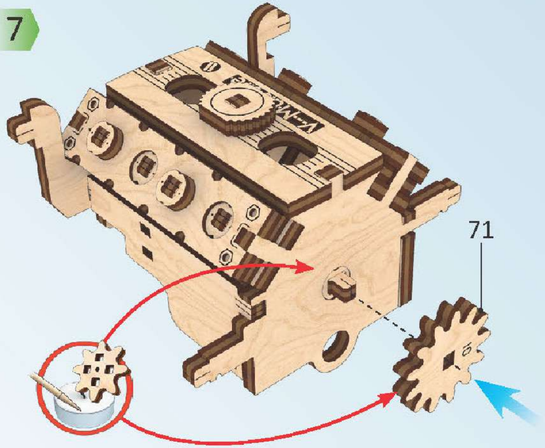

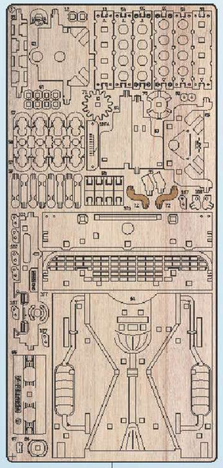

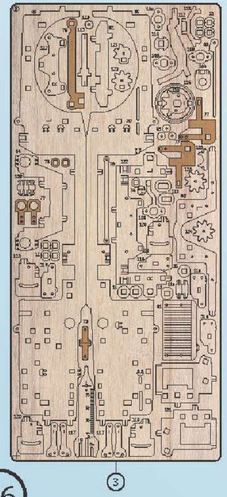

8

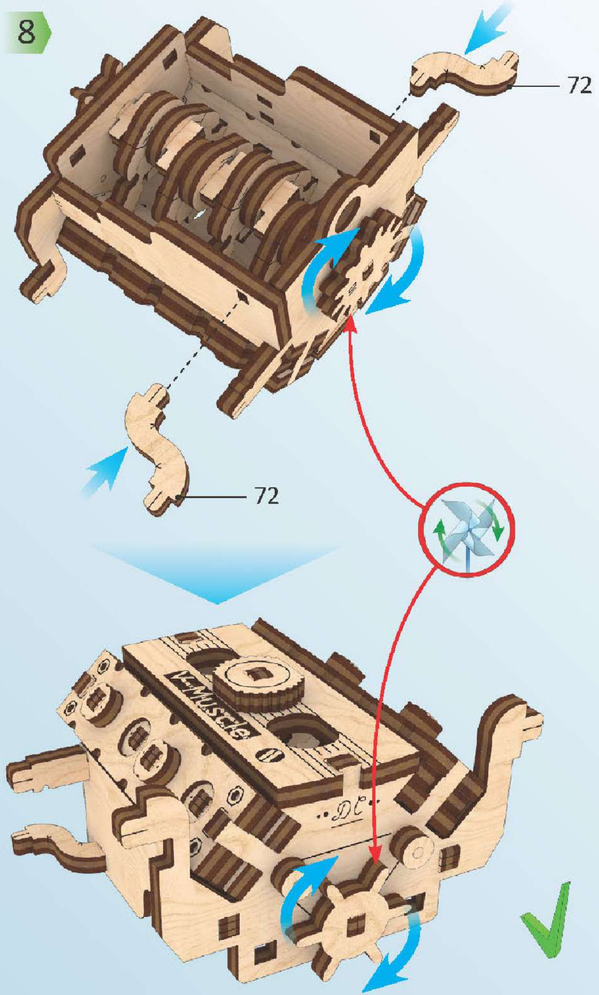

1

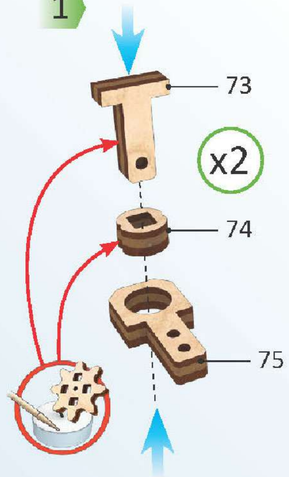

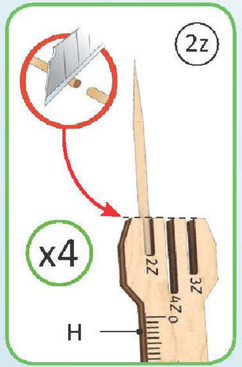

2

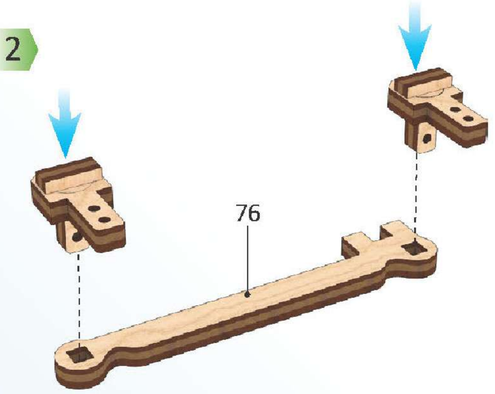

3

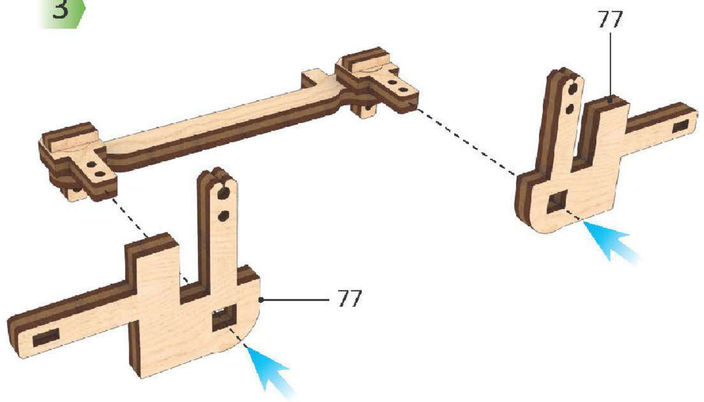

4

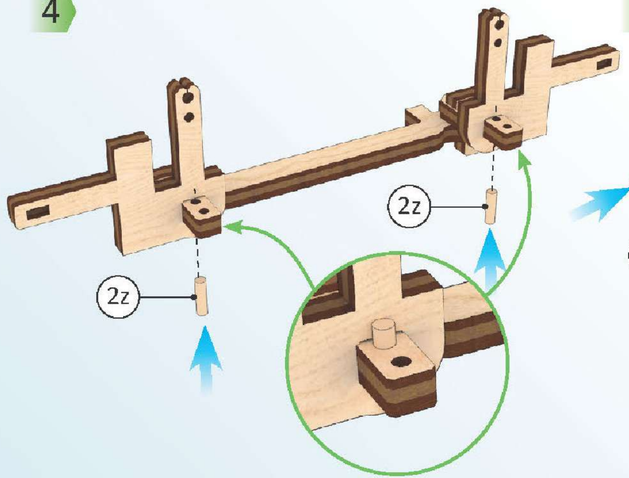

5

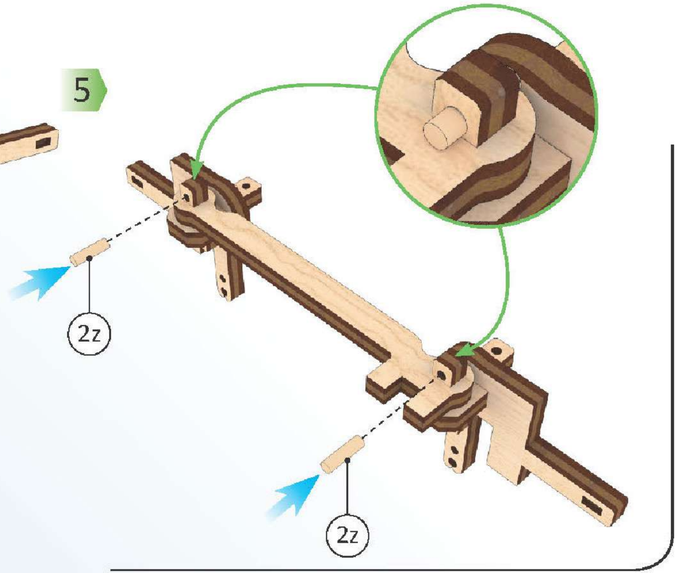

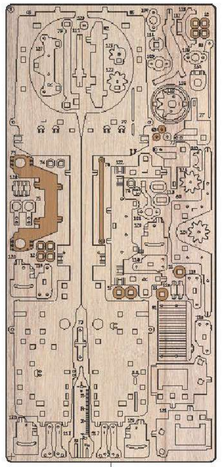
3

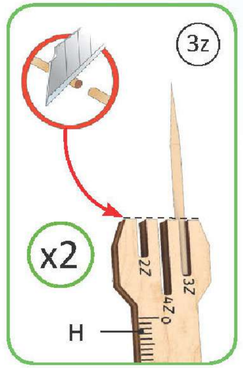
3z
x2
2z
3z
4z
0
H

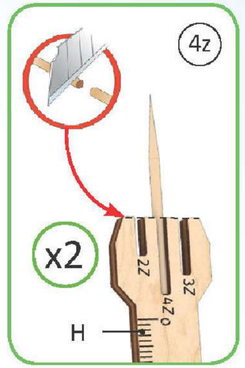
4z
x2
2z
3z
4z
0
H

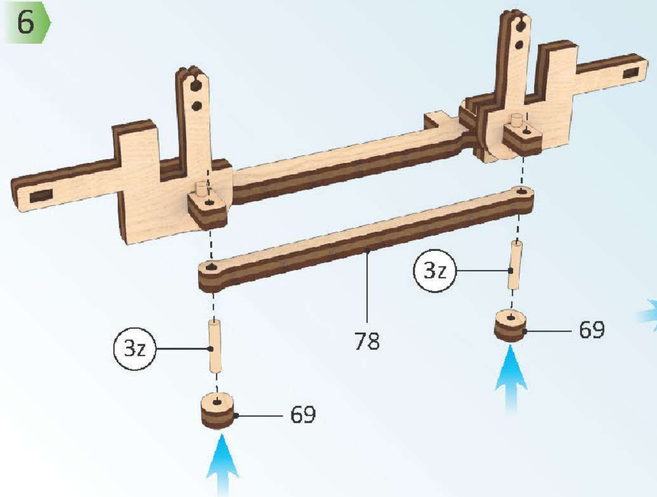
6
3z
78
3z
69
69

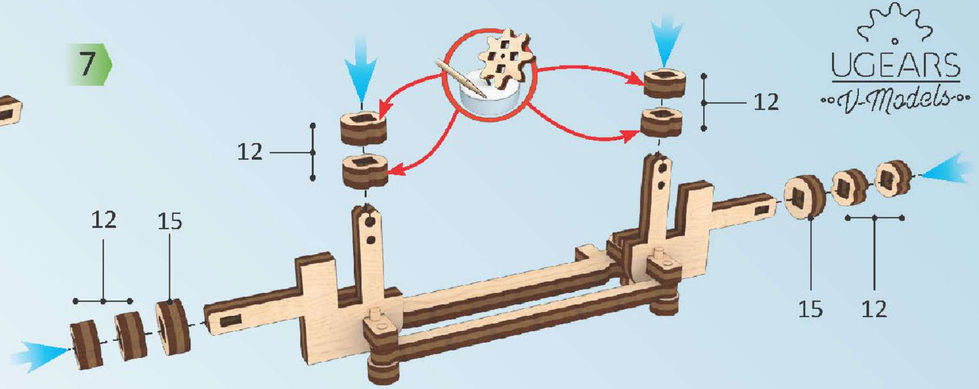
7
12
12
12
15
15
12

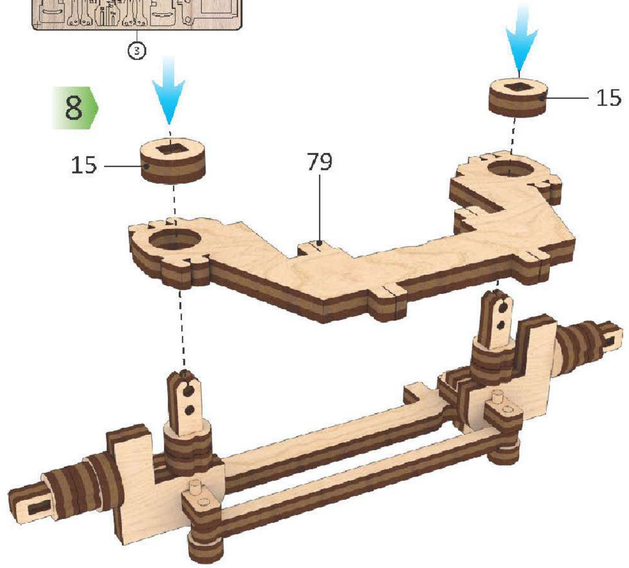
8
15
15
79

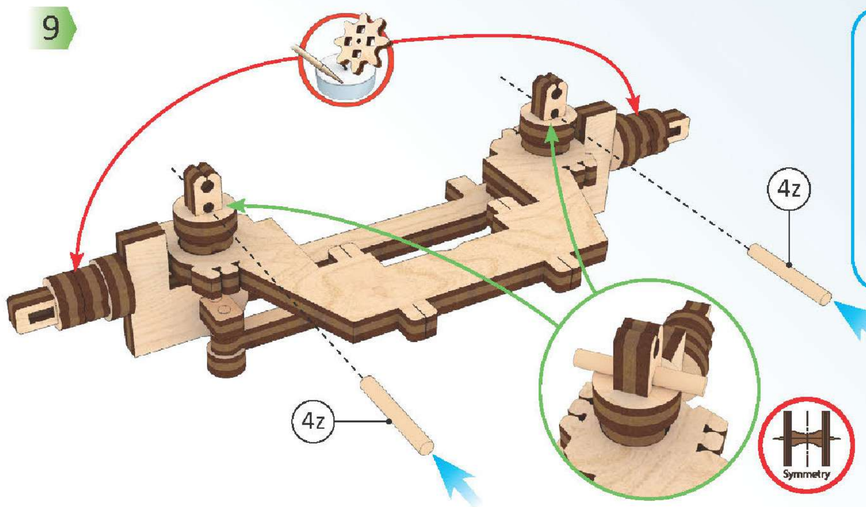
9
4z
4z
Symmetry

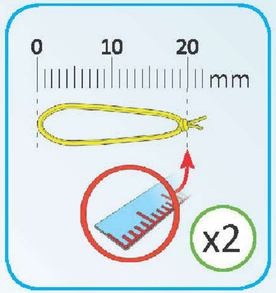
0
10
20
mm
x2

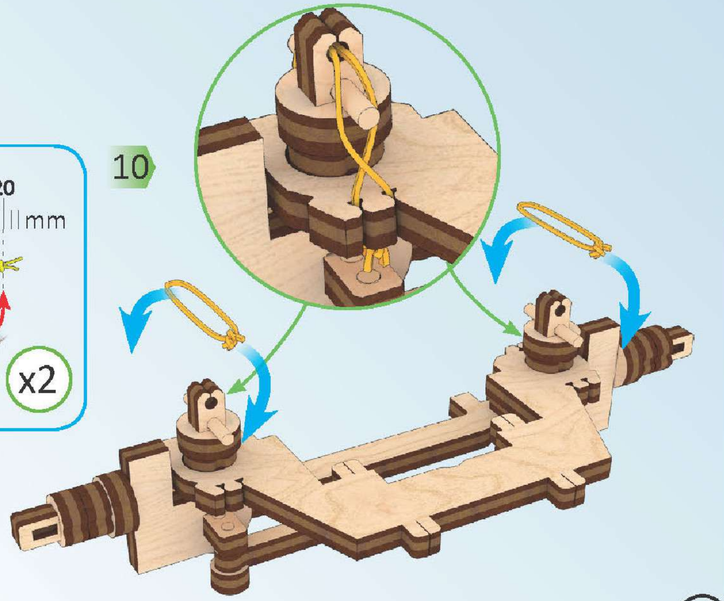
10

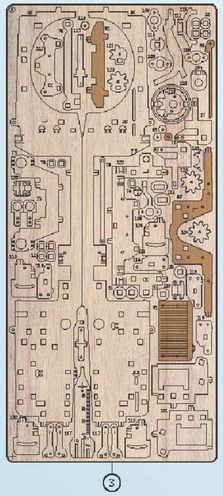

11

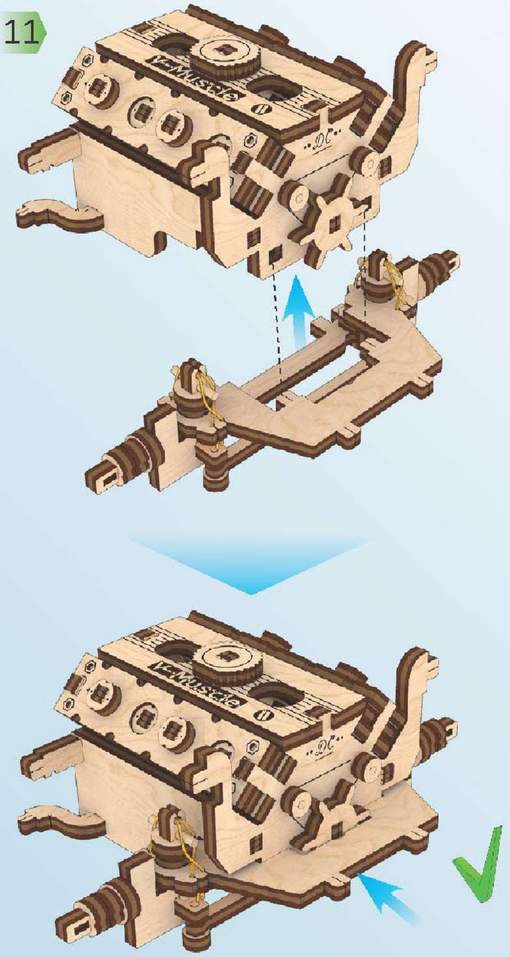

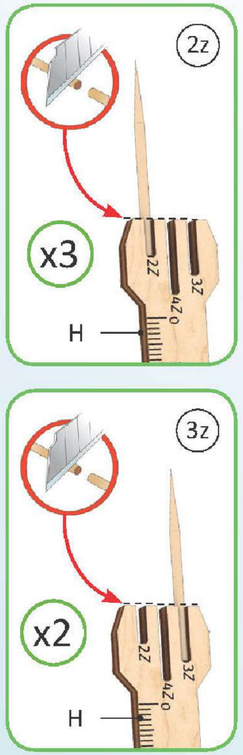

1

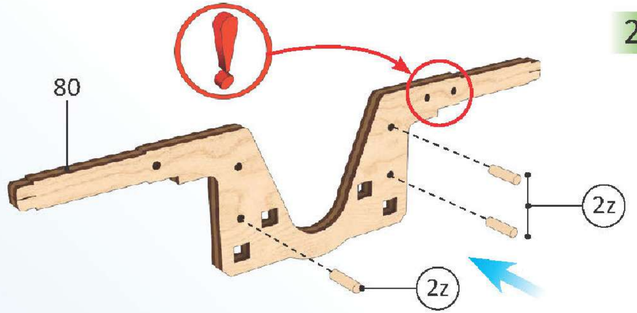

2

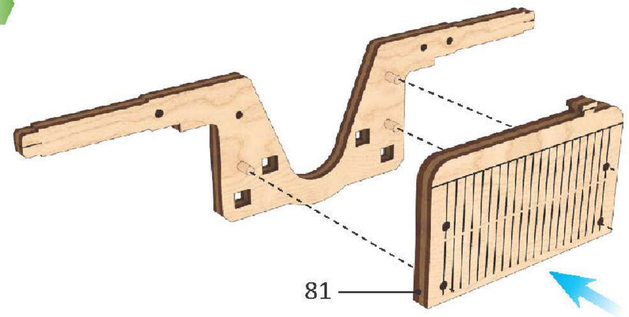

3

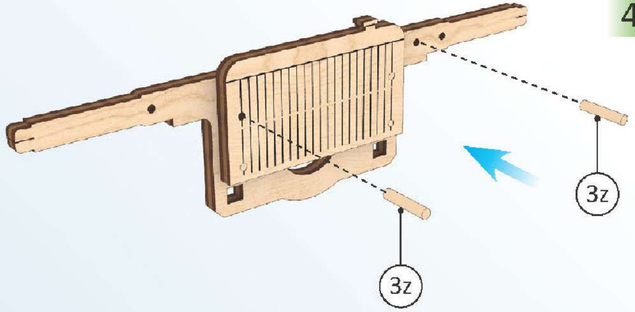

4

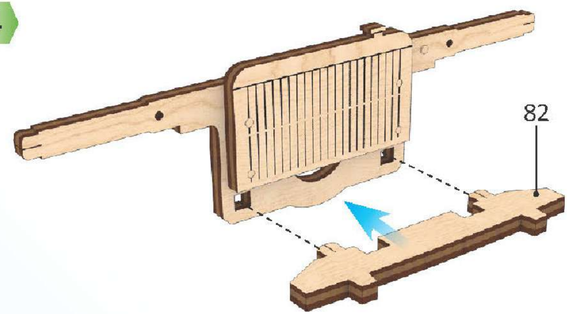

5

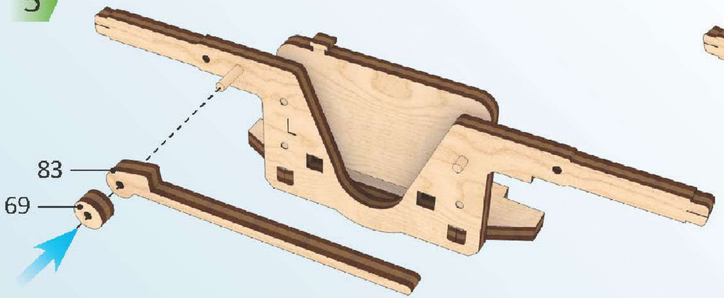

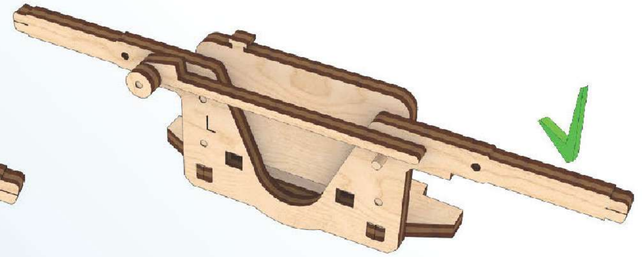

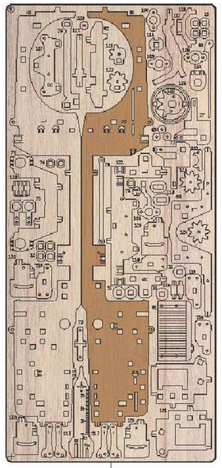
3

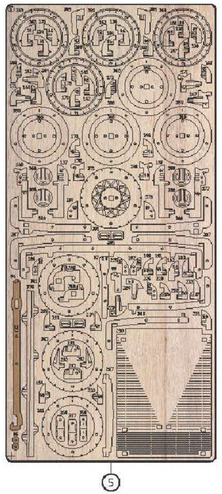
5

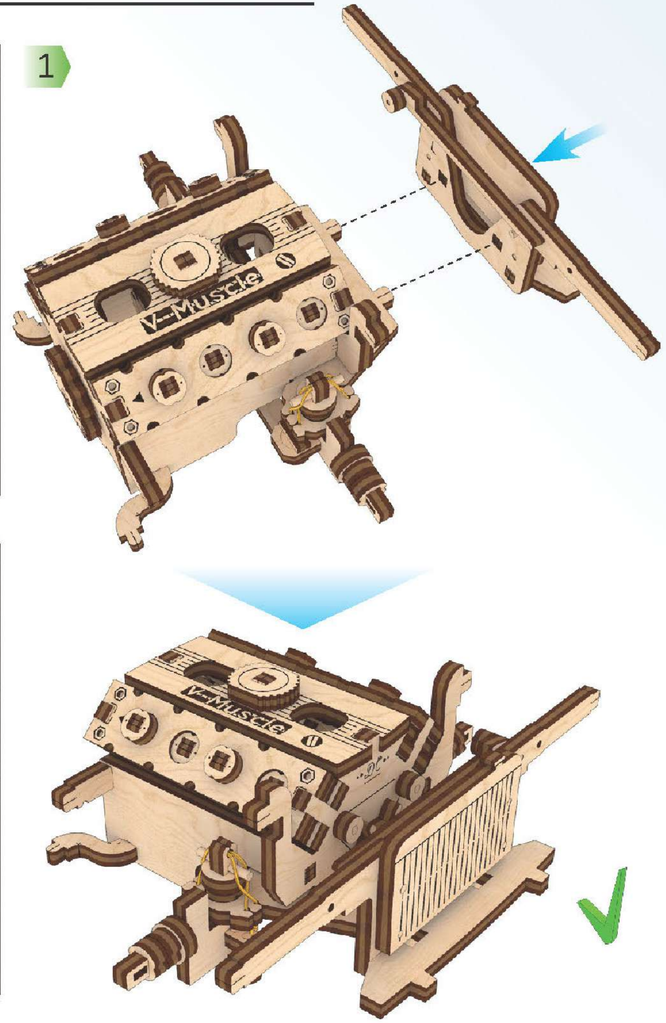
1
V-MUSCLE

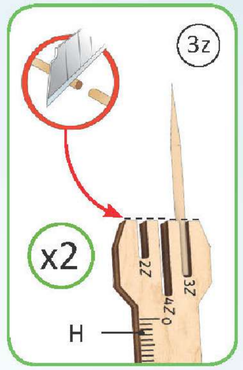
3z
x2
H

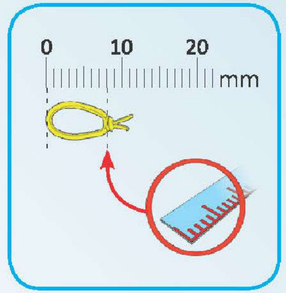
0
10
20
mm

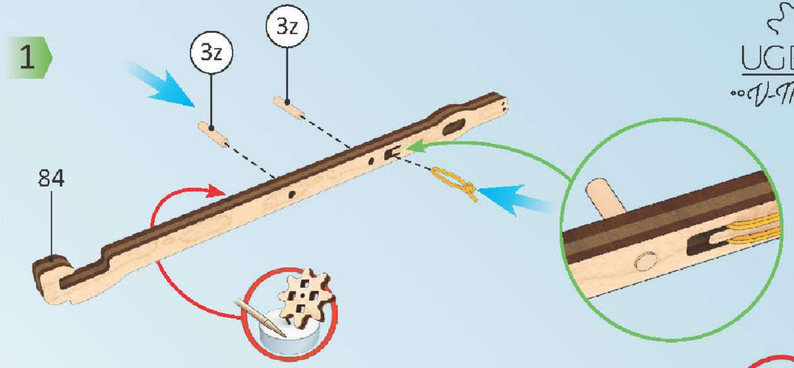
1
3z
3z
84

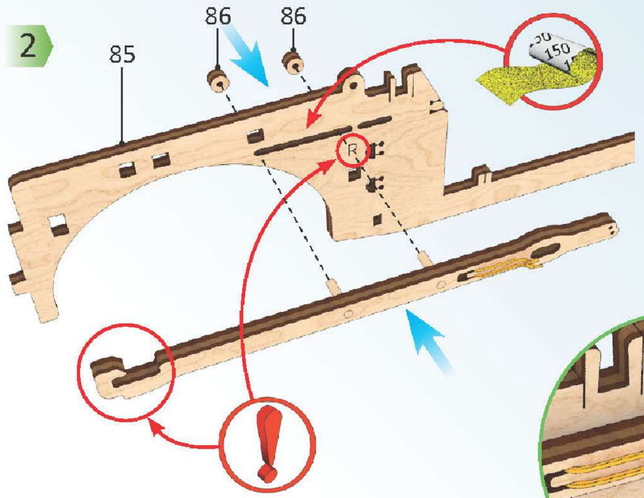
2
85
86
86
R

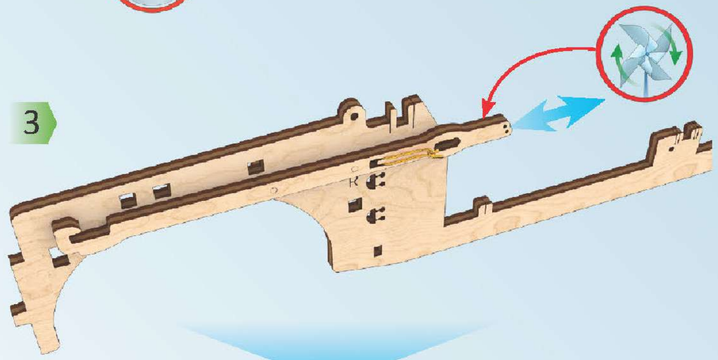
3
R

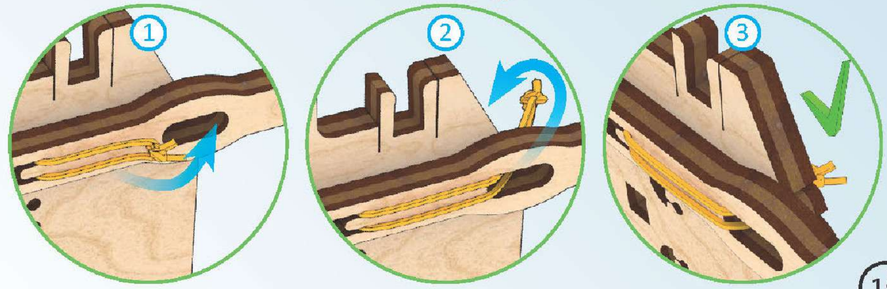
1
2
3

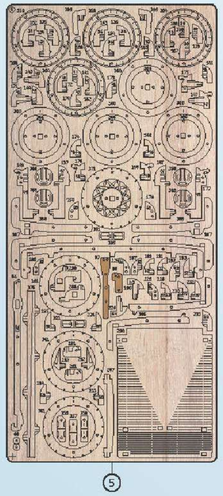

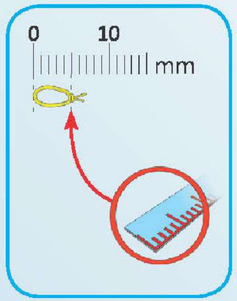

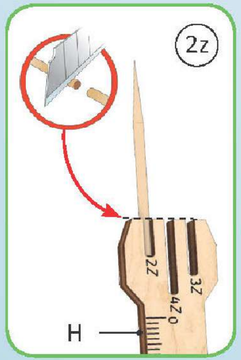

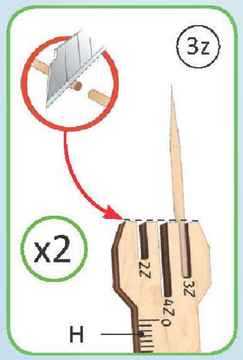

1

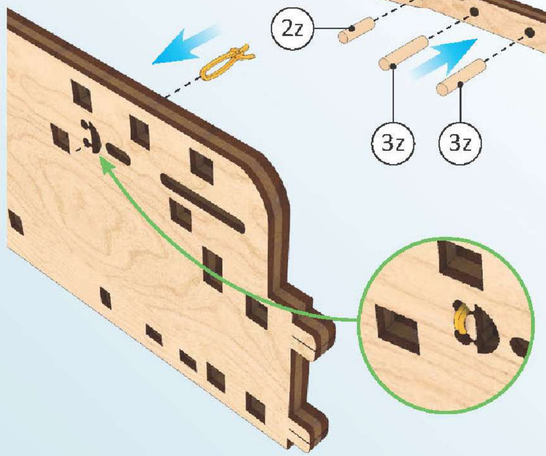

2

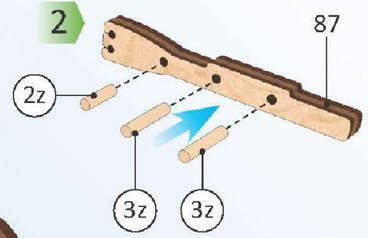

3

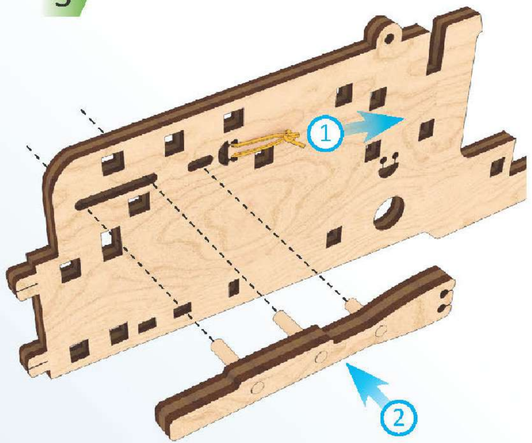

4

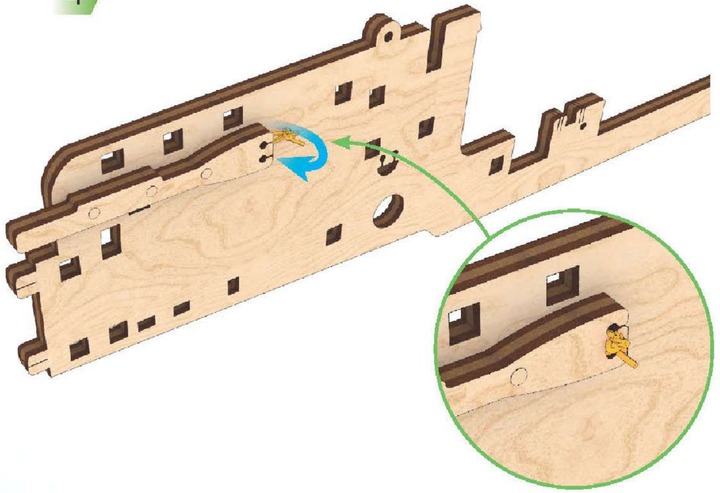

5

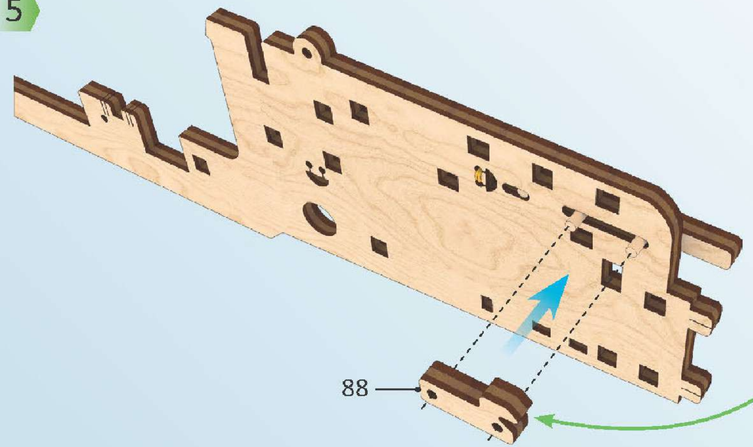

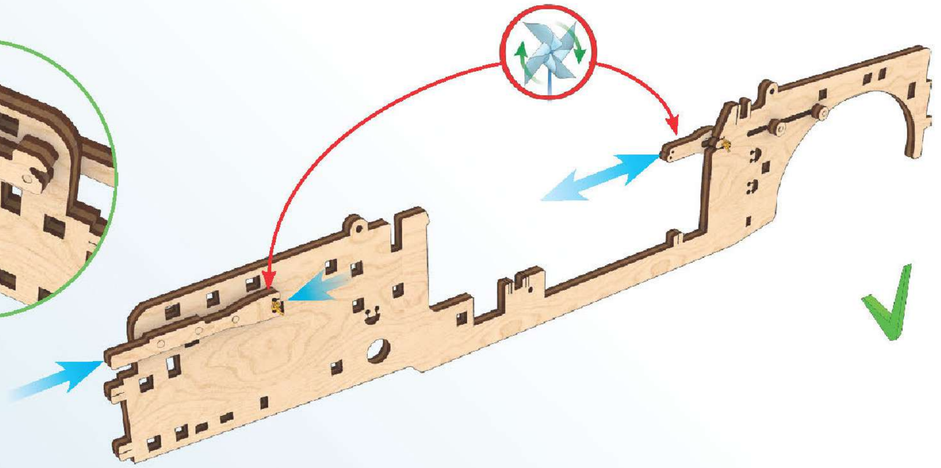

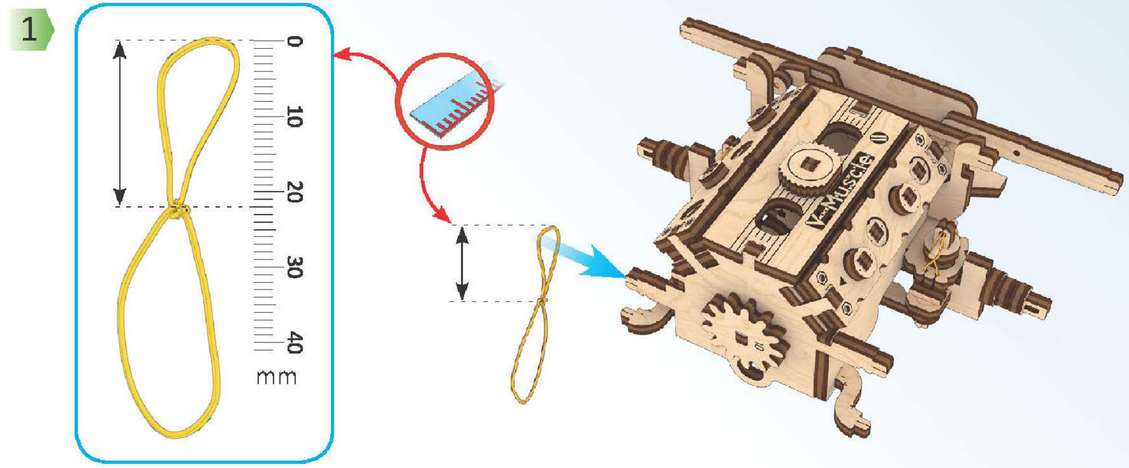
1
0
10
20
30
40
mm
V-Muscle

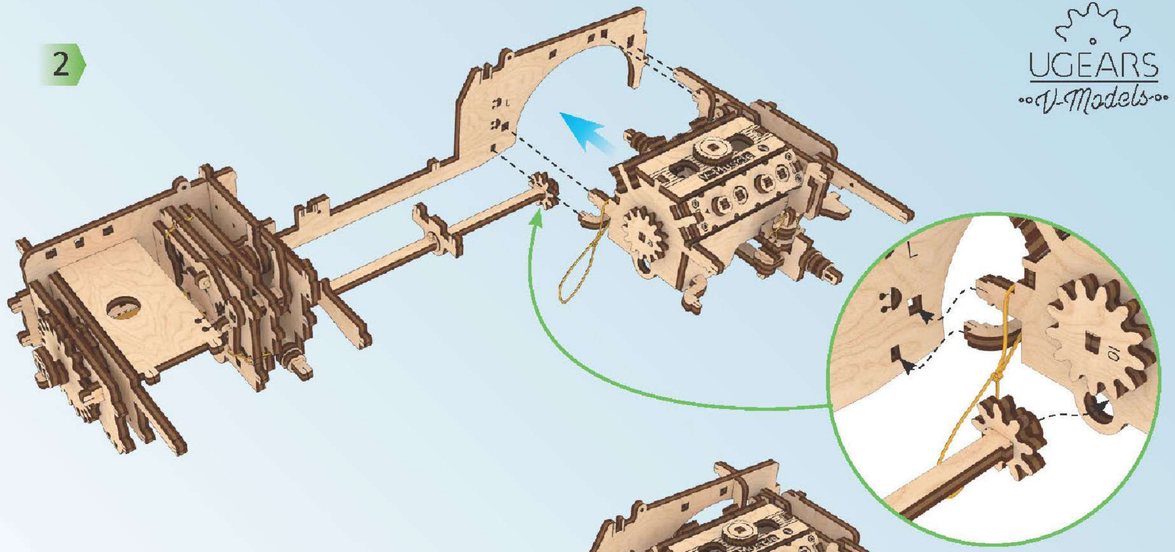
2
UGEARS
V-Models

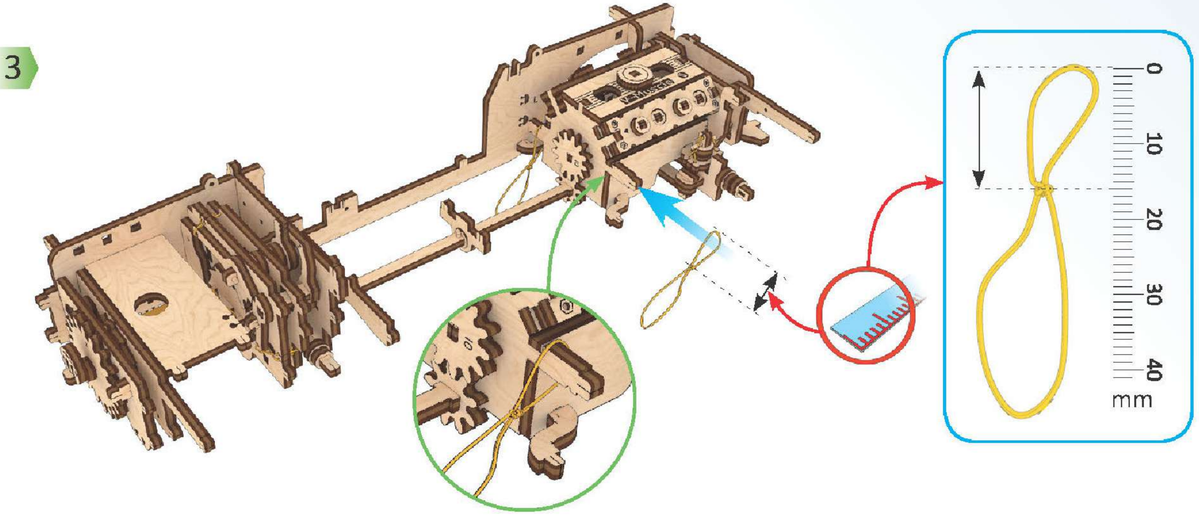
3
0
10
20
30
40
mm

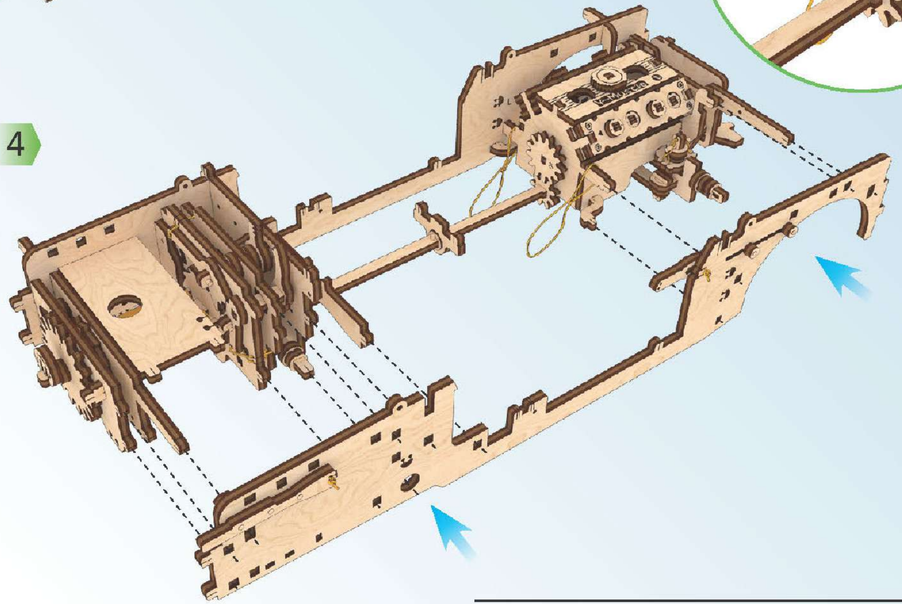
4

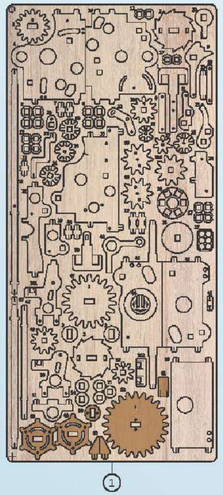

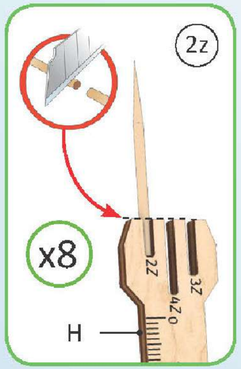

1

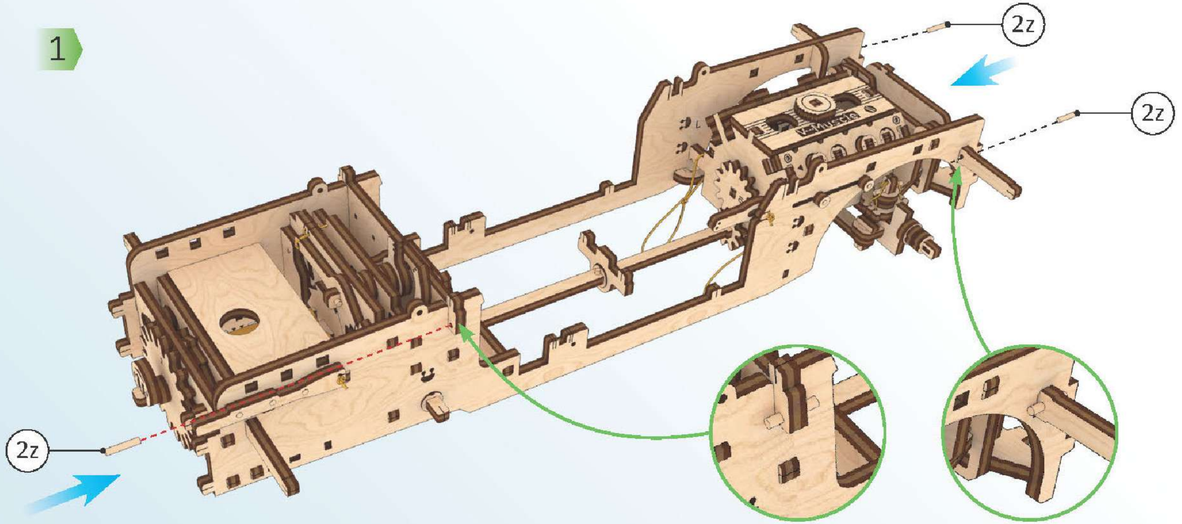

2

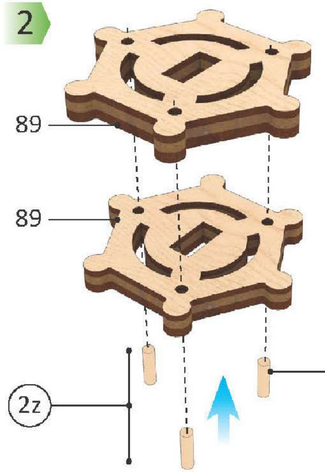

3

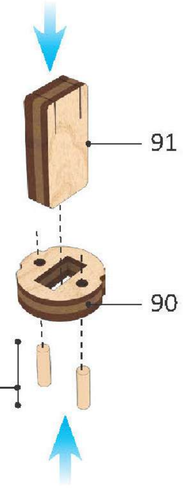

4

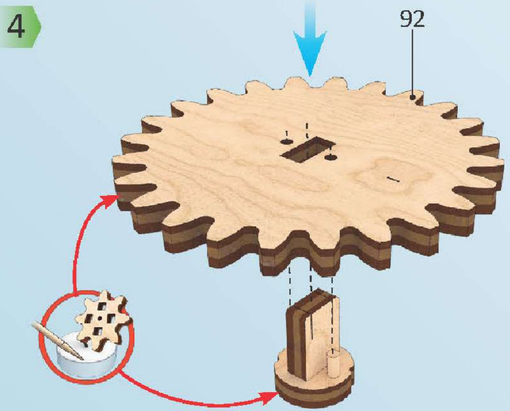

5

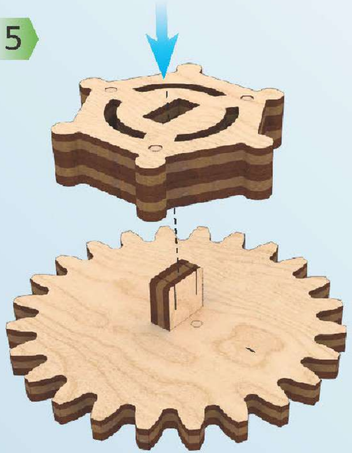

6

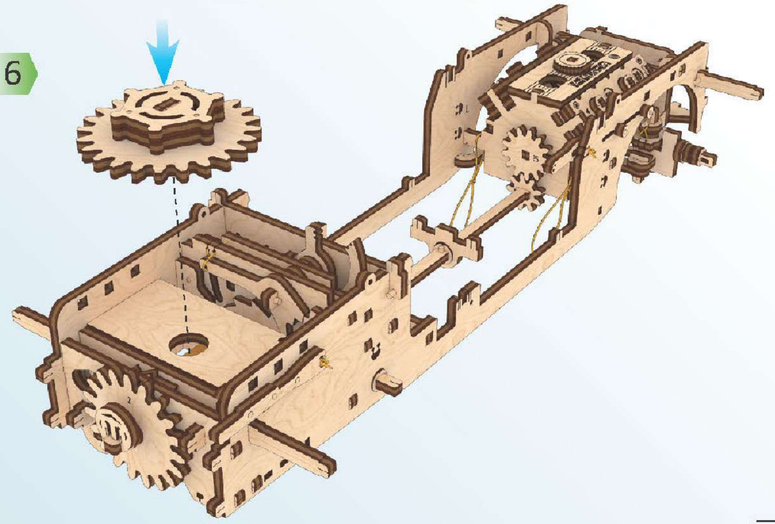

7

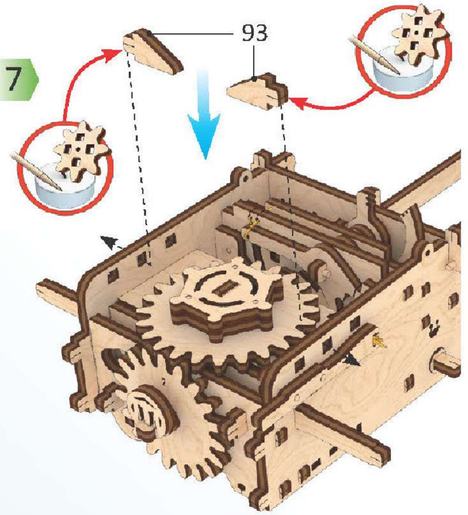

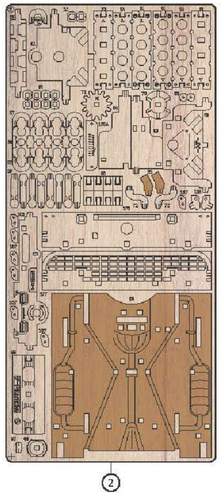

1

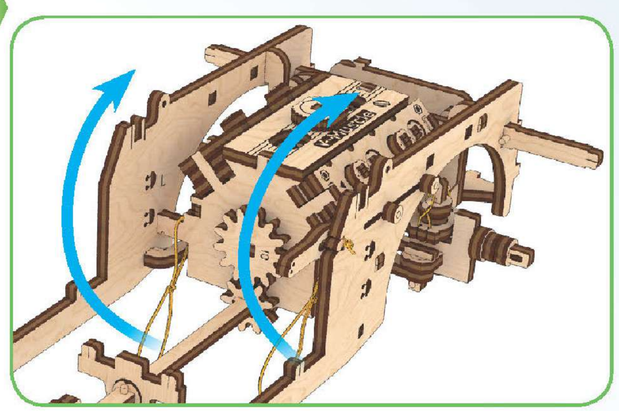

2

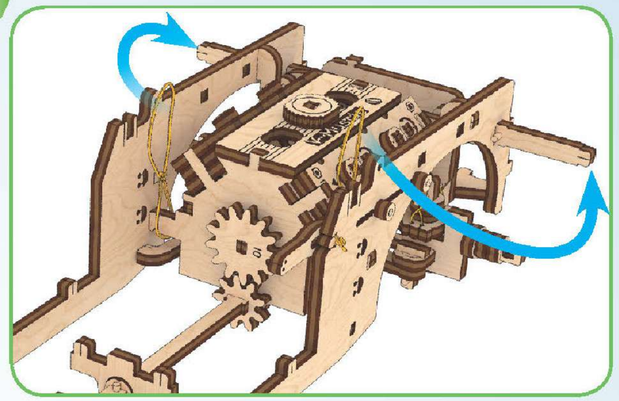

3

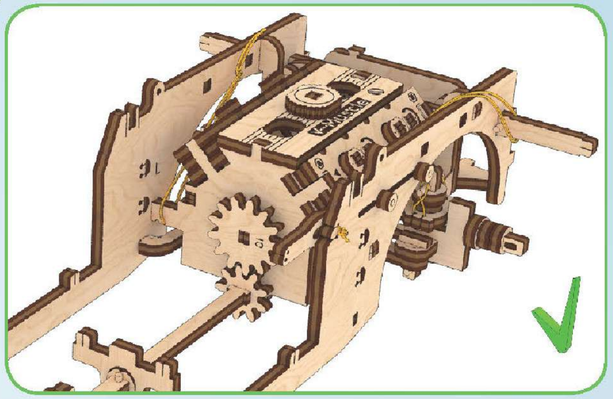

1

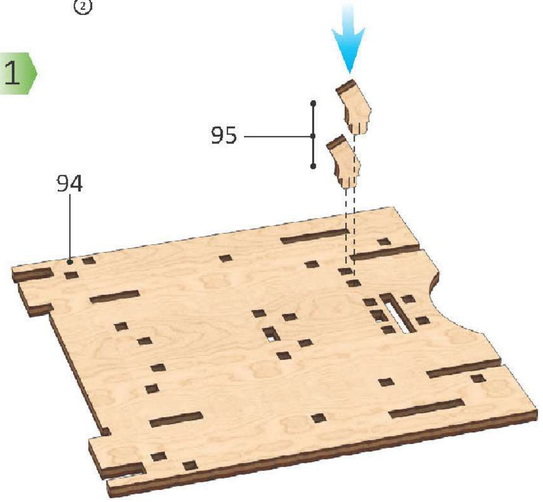

2

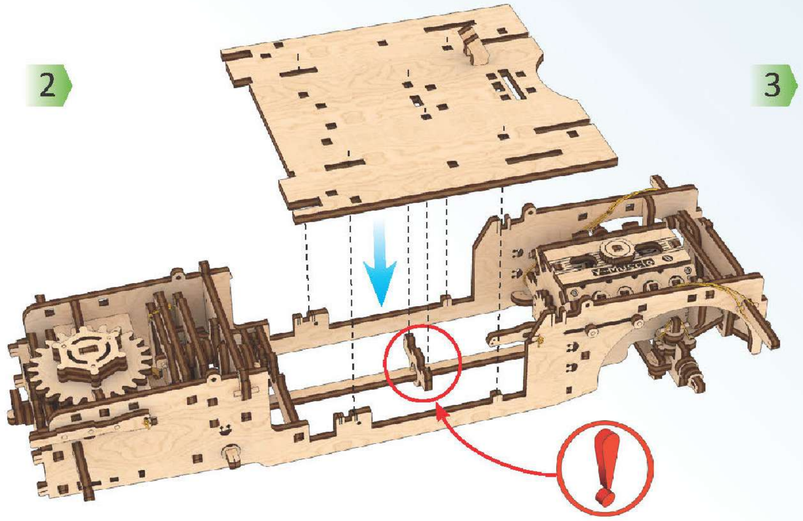

3

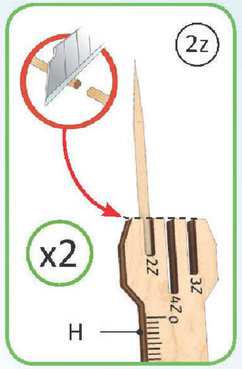

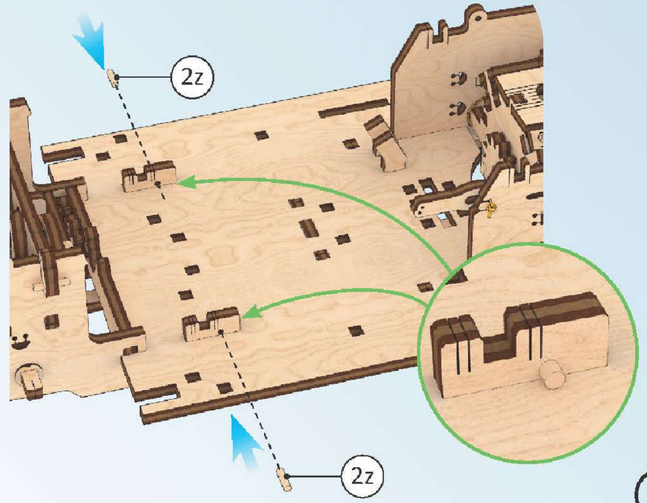

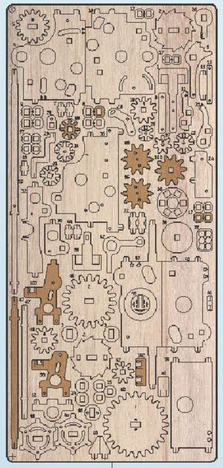

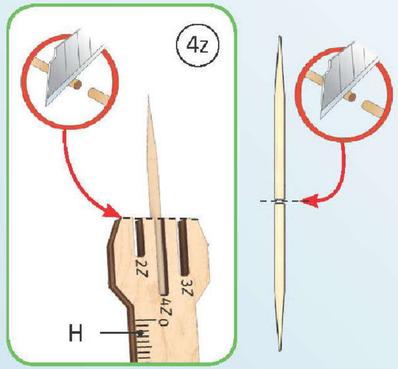
4z
2z
3z
4z
H

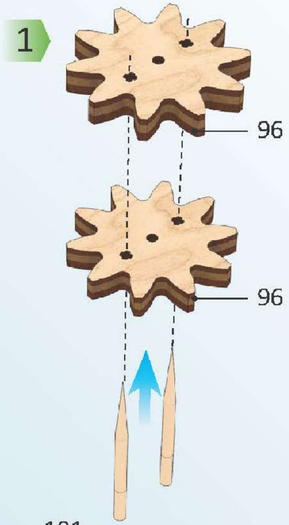
1
96
96

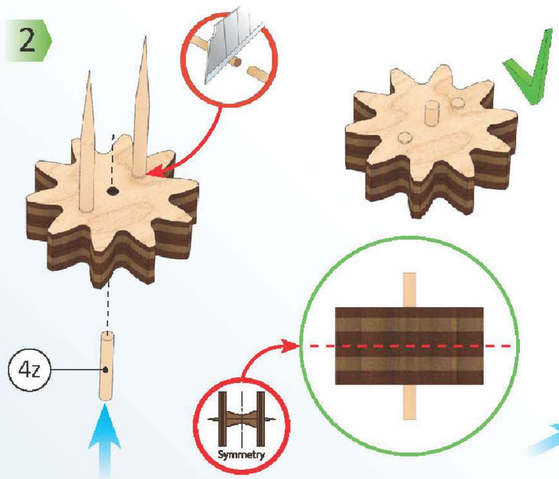
2
4z
Symmetry

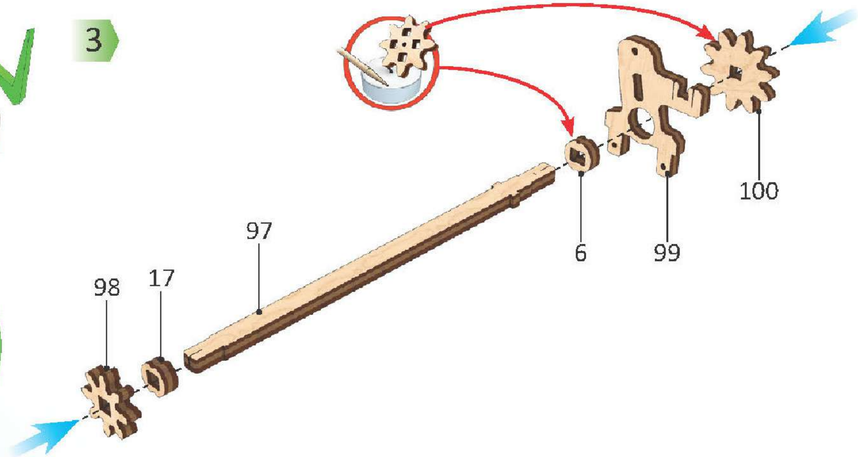
3
98
17
97
6
99
100

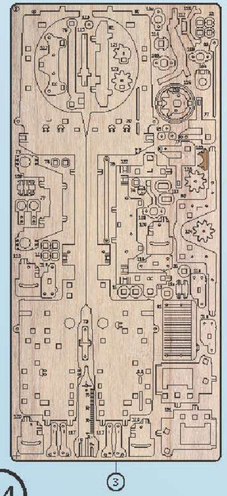

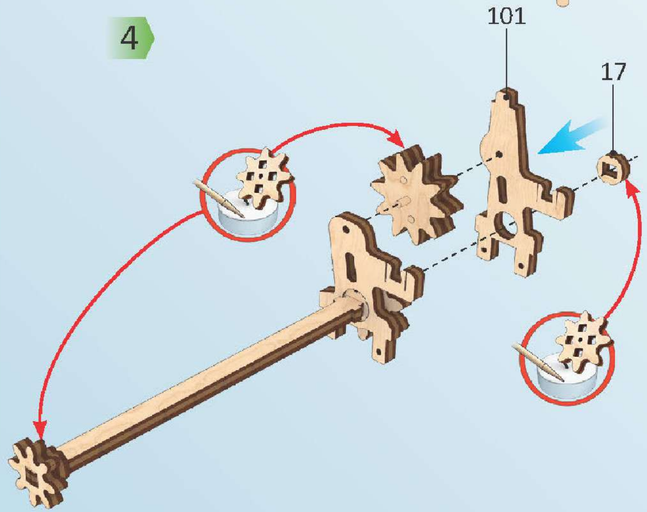
4
101
17

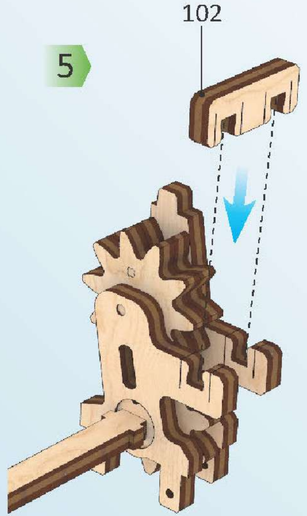
5
102

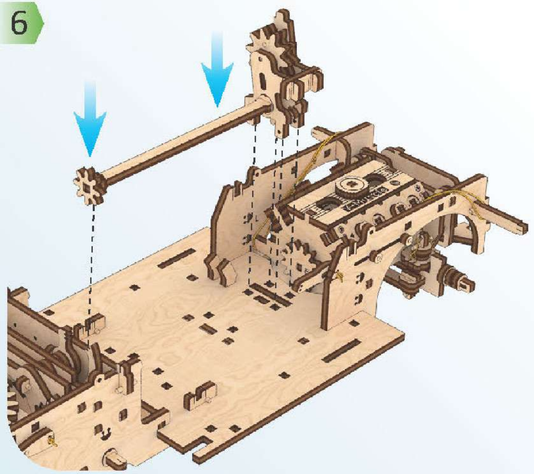
6

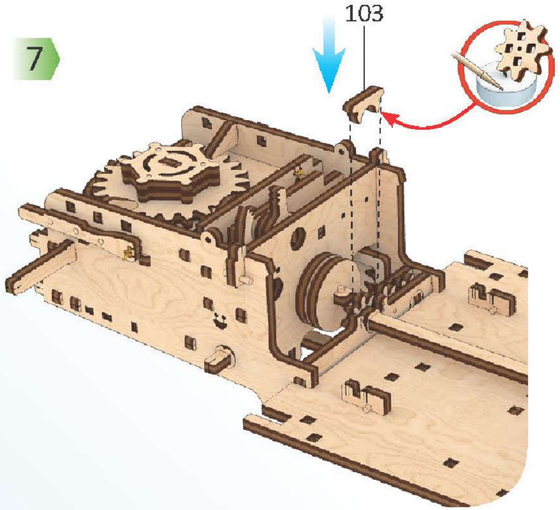
7
103

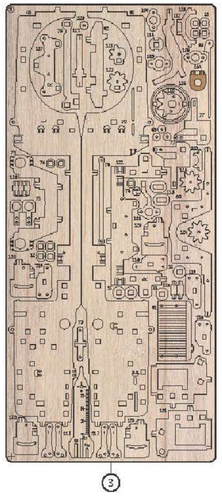

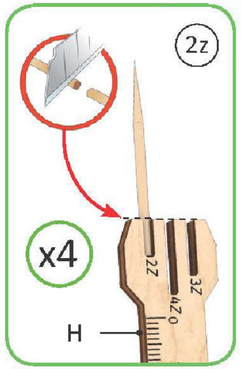

1

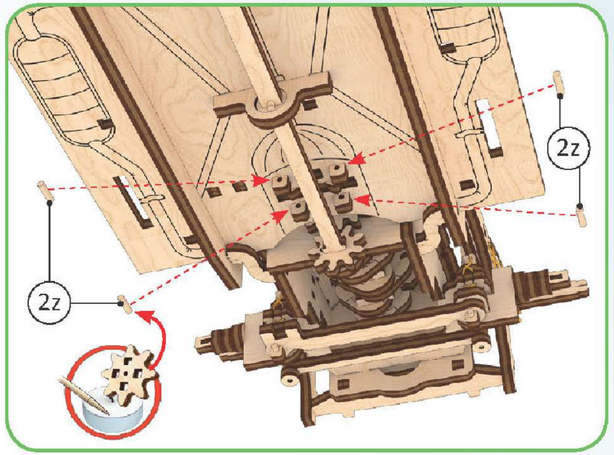

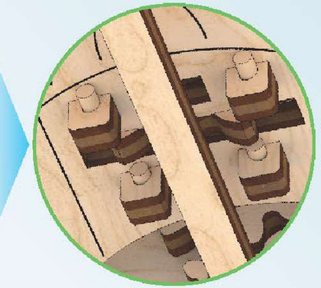

2

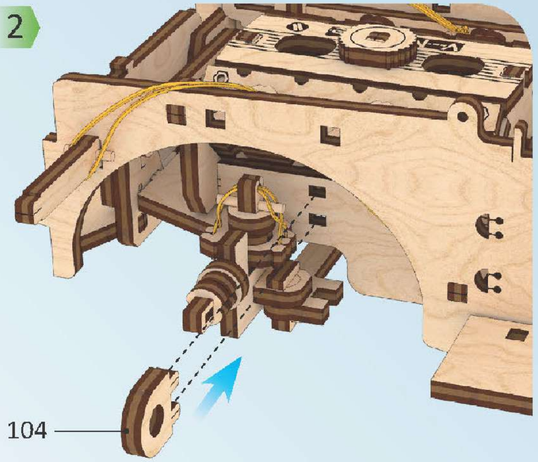

UGEARS
V-Models

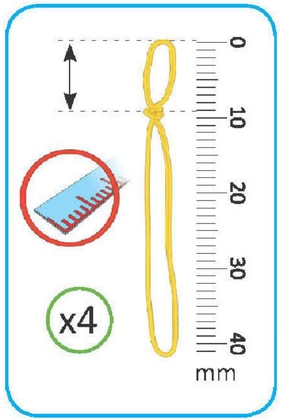

3

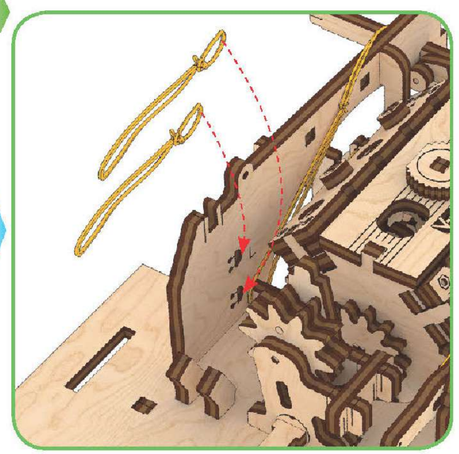

4

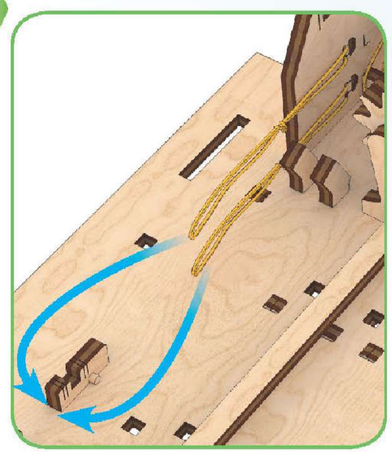

5

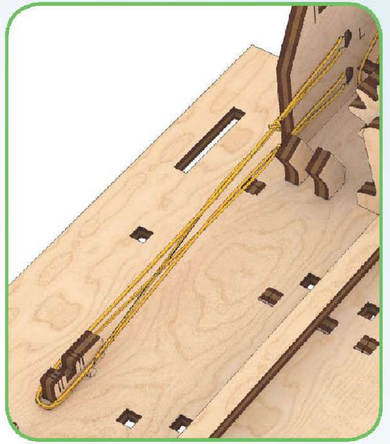

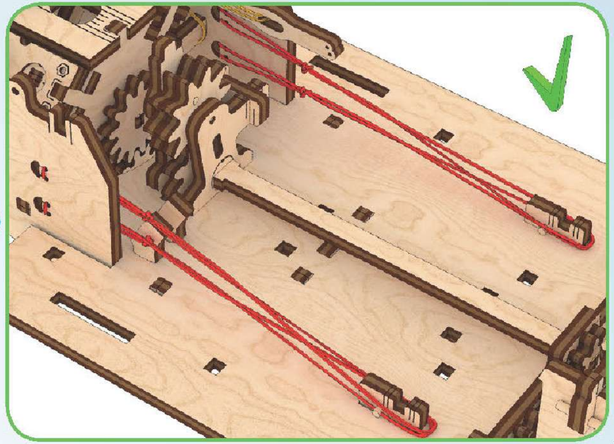

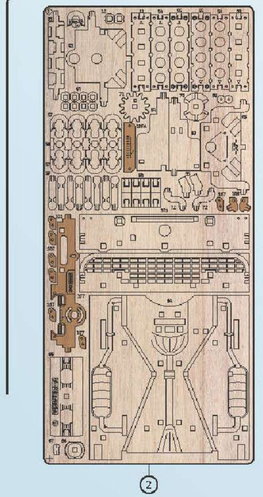
2

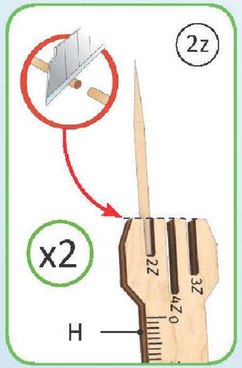
2z
x2
H
3z
4z
2z

1

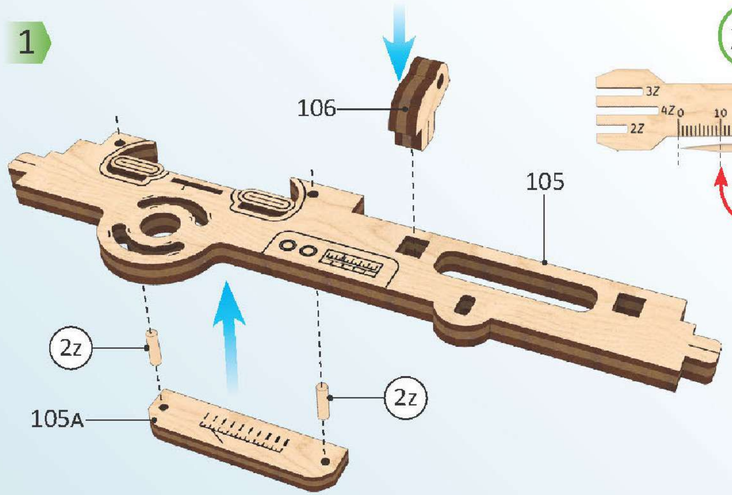
106
105
2z
105A
2z

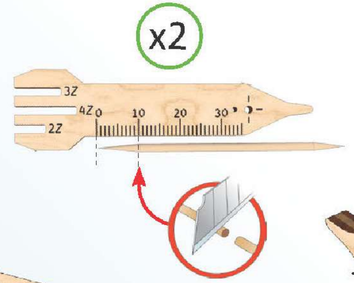
x2
3z
4z
2z
10
20
30

2

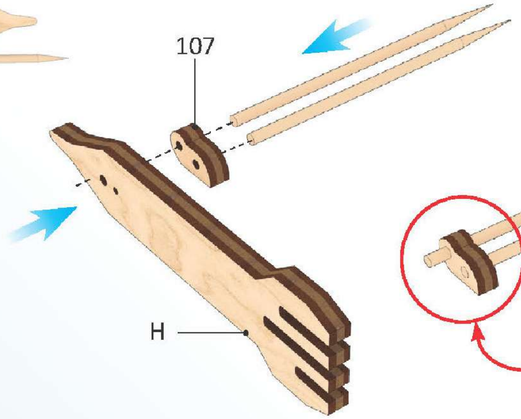
107
H

3

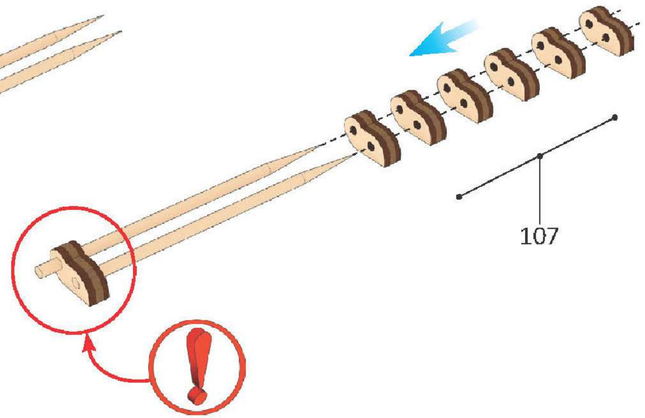
107

4

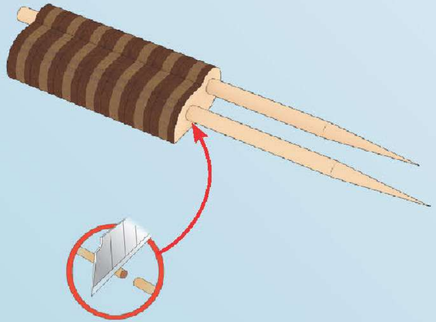

5

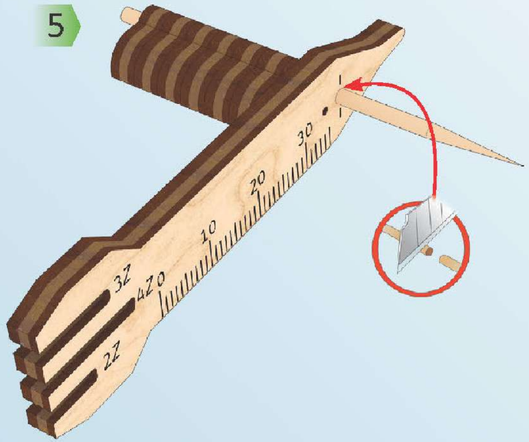
3z
4z
2z
10
20
30

6

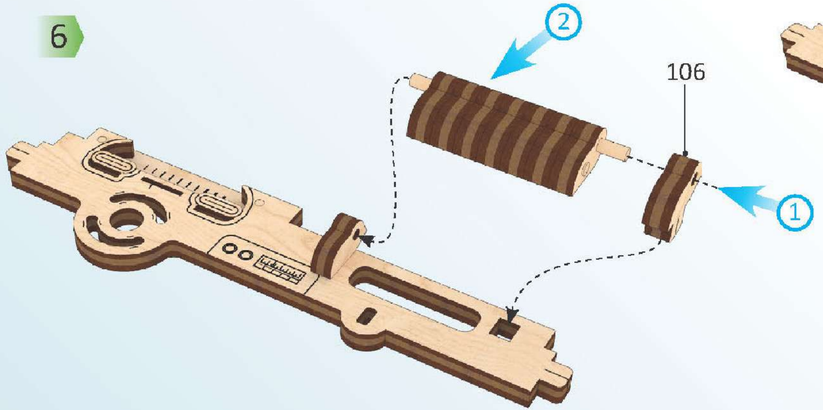
2
106
1

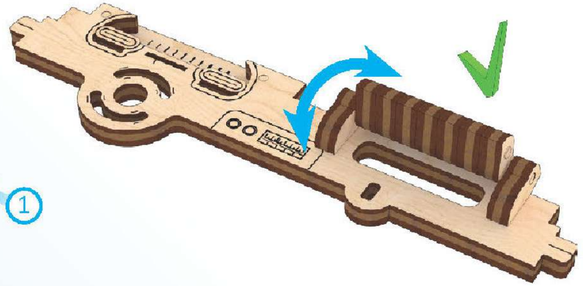

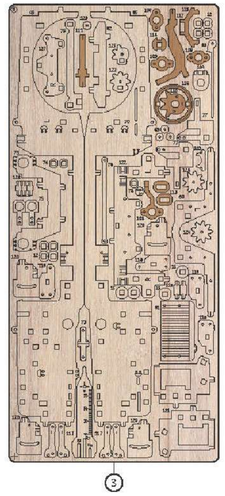

1

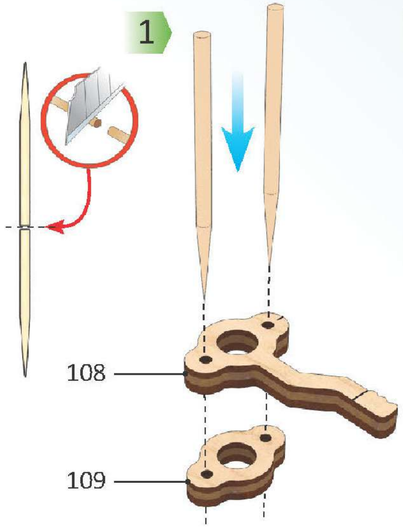

2

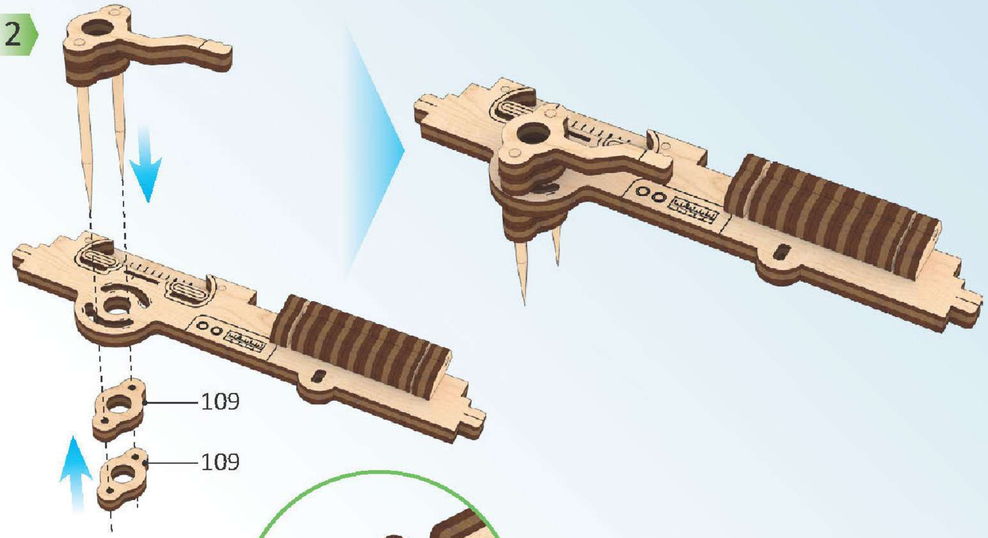

3

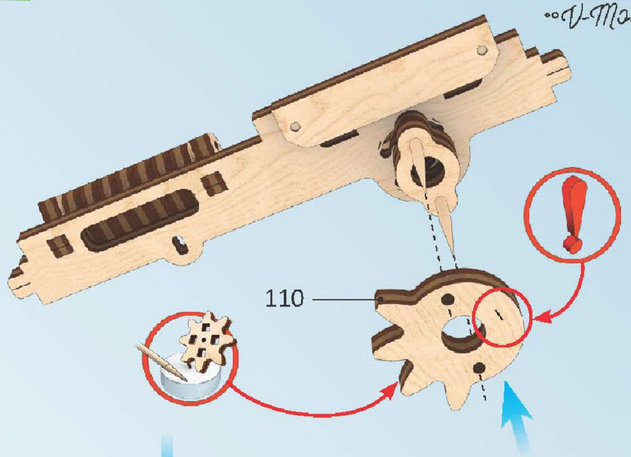

4

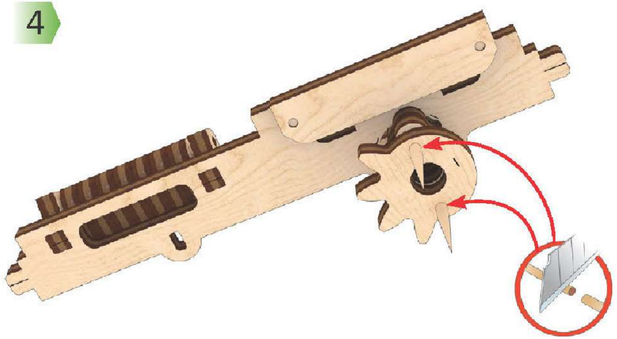

5

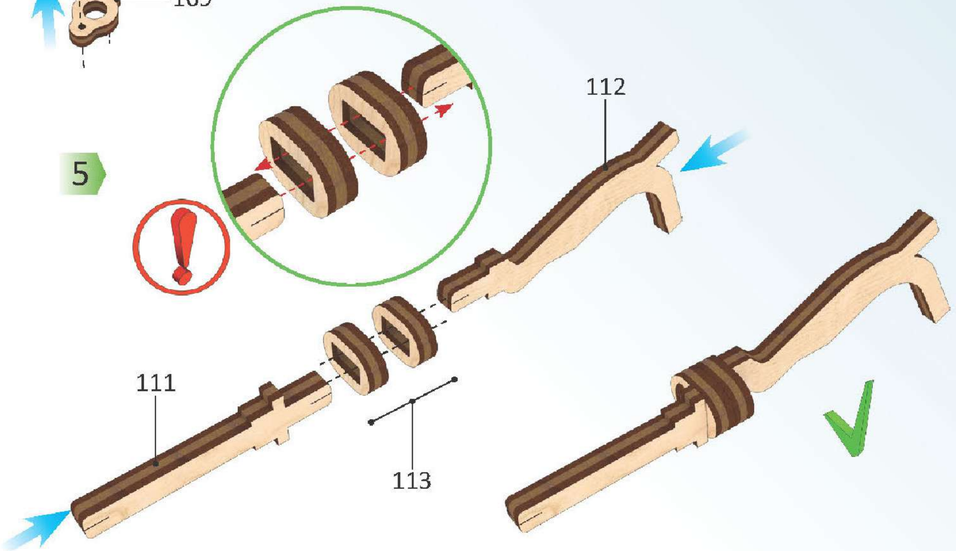

6

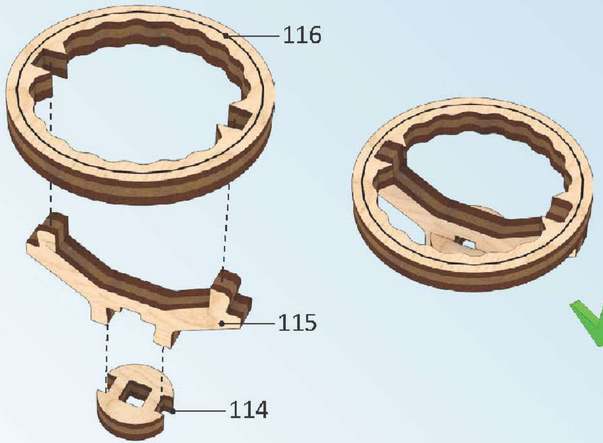

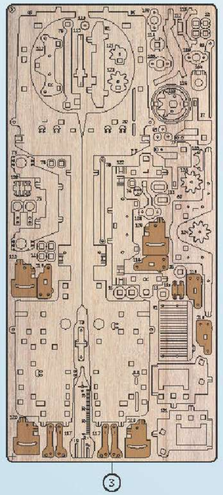
3

1

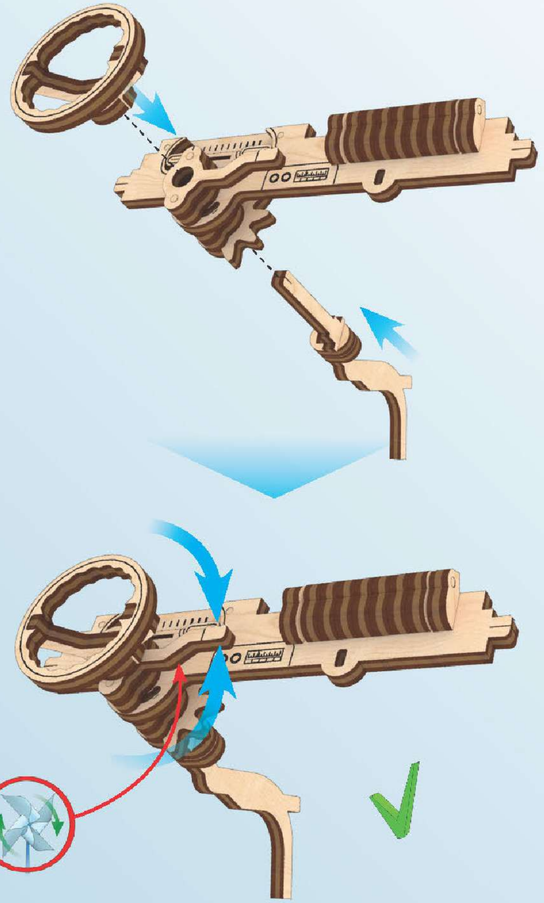

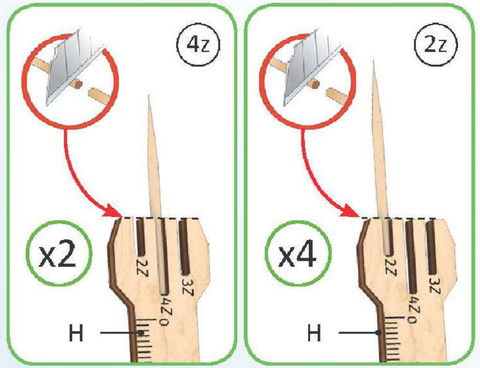
4z
x2
2z
3z
4z
0
H
2z
x4
2z
3z
4z
0
H

1

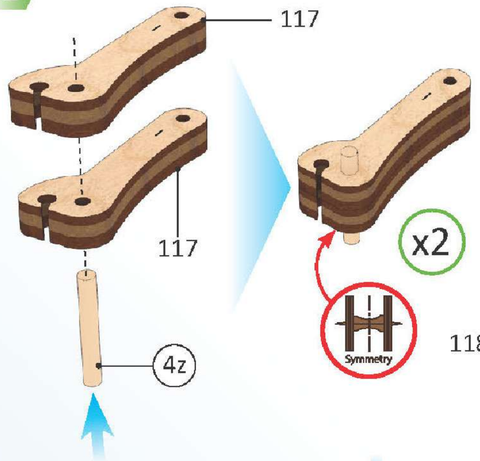
117
117
4z
x2
Symmetry

2

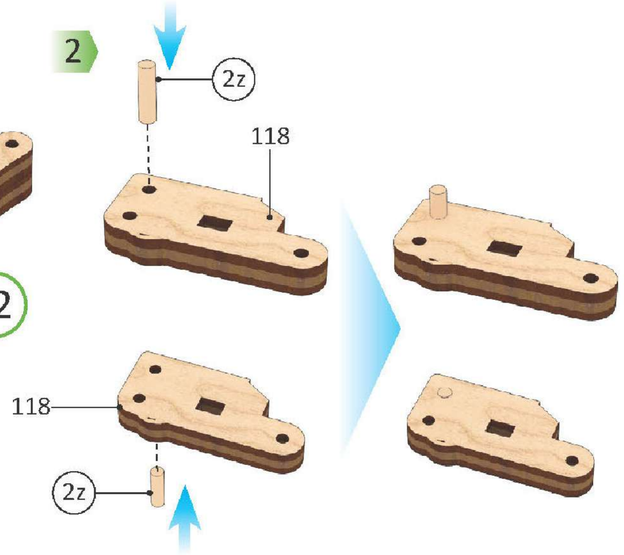
2z
118
118
2z

3

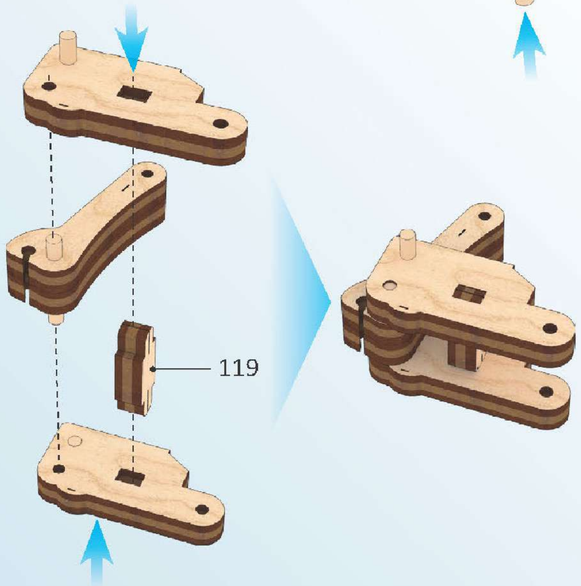
119

4

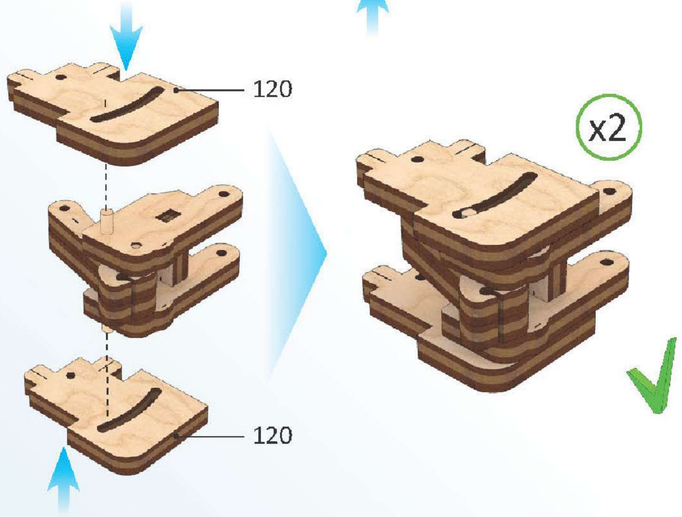
120
120
x2

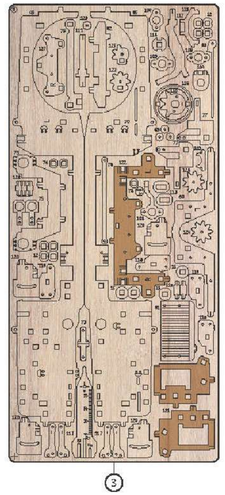

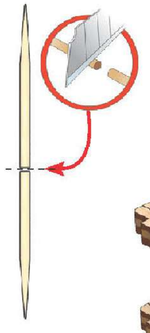

5

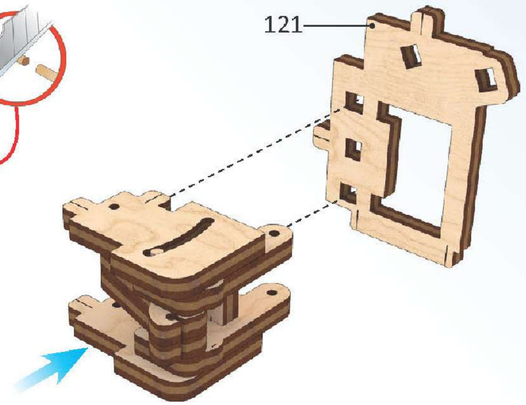

6

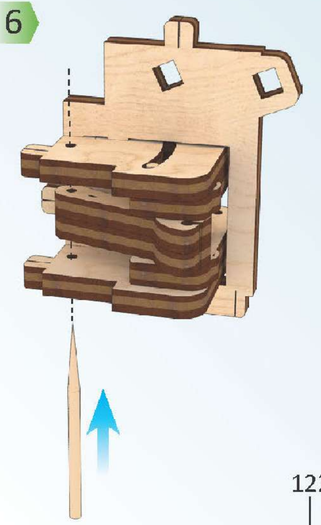

7

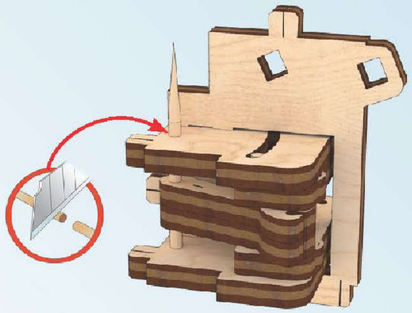

8

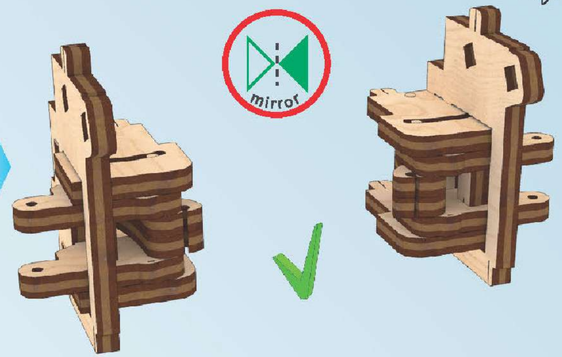

1

2

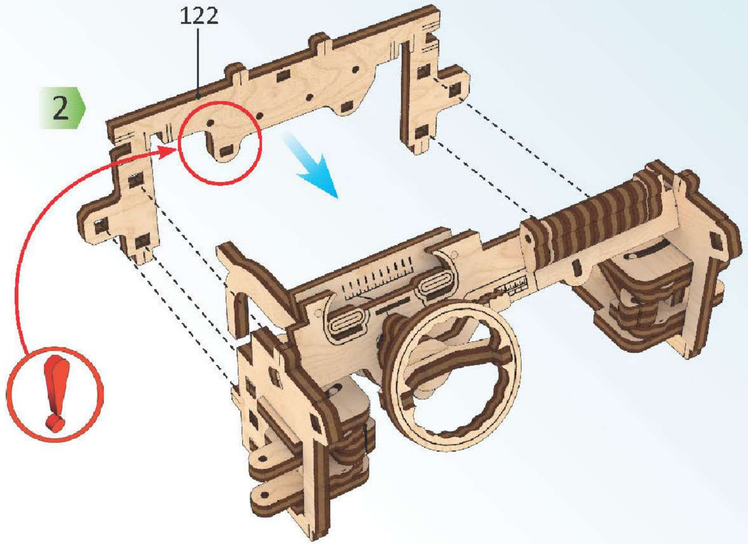

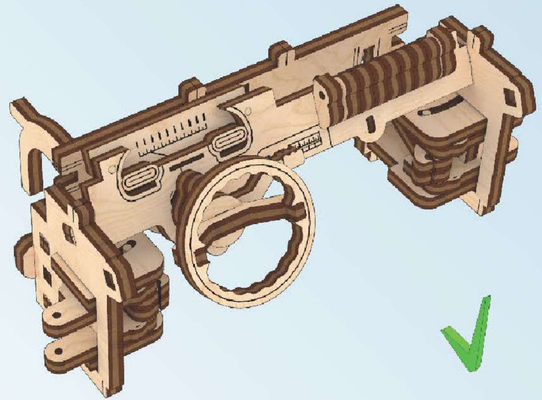

UGEARS V-Models

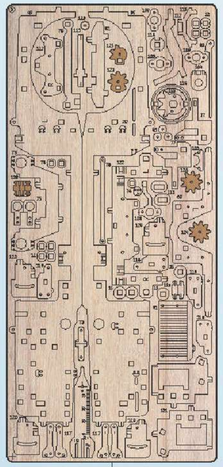
3

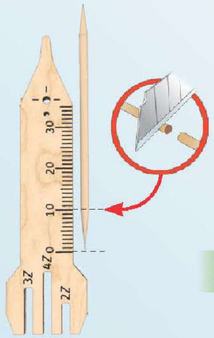
3z
2z

1

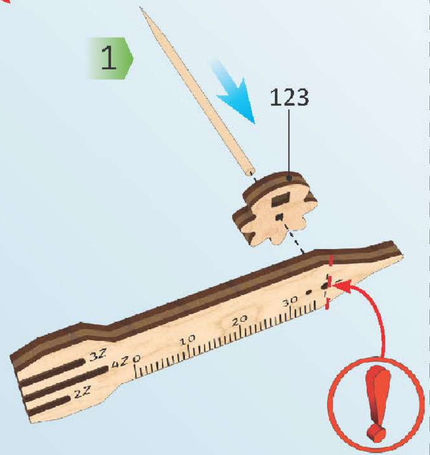
123
3z
2z

2

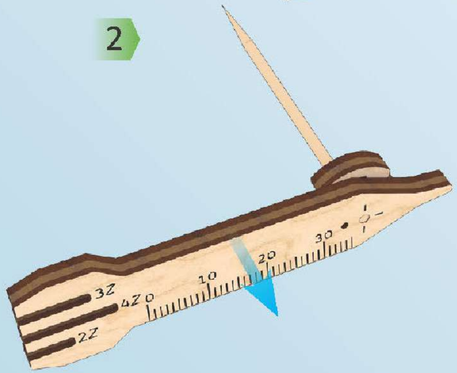
3z
2z

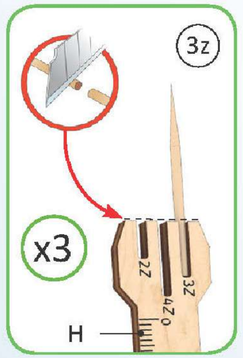
3z
x3
H
2z
3z

3

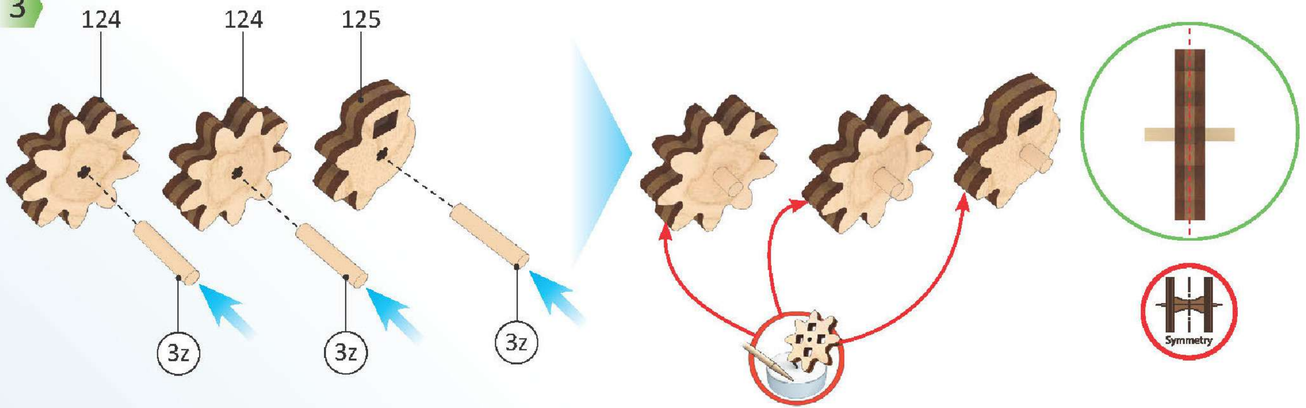
124
124
125
3z
3z
3z
Symmetry

4

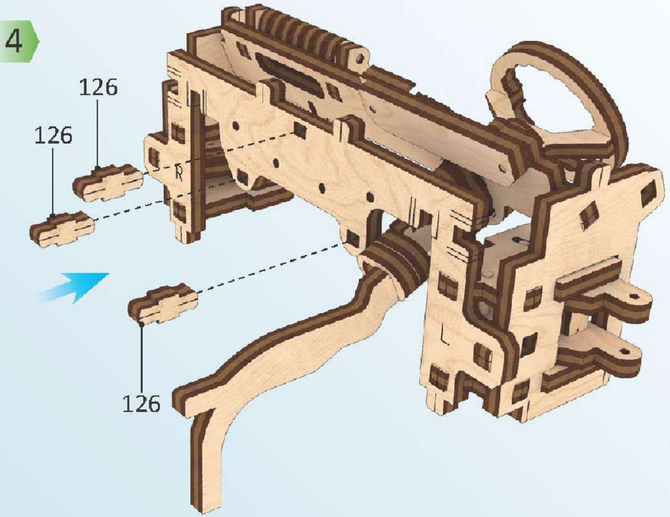
126
126
126
R
L

5

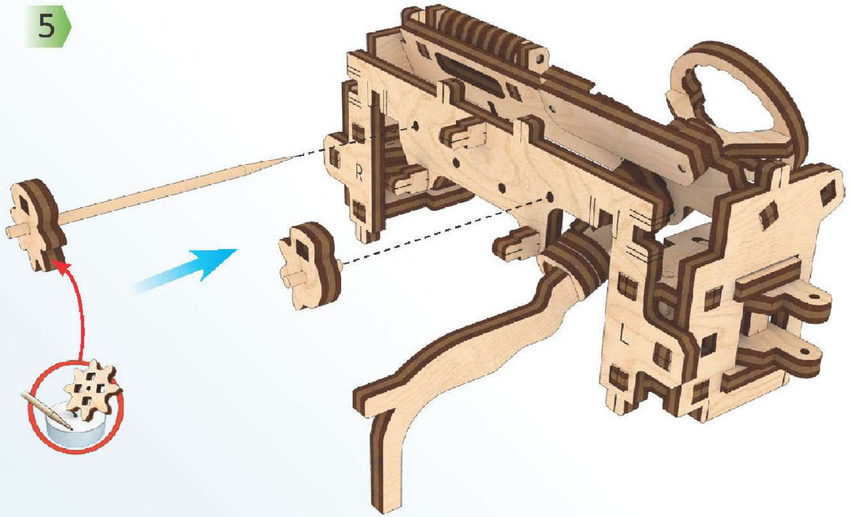
R
L

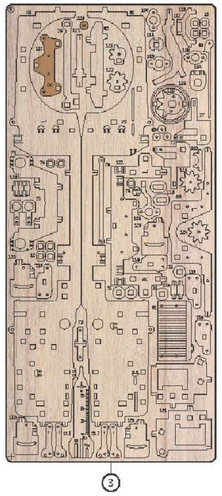

6

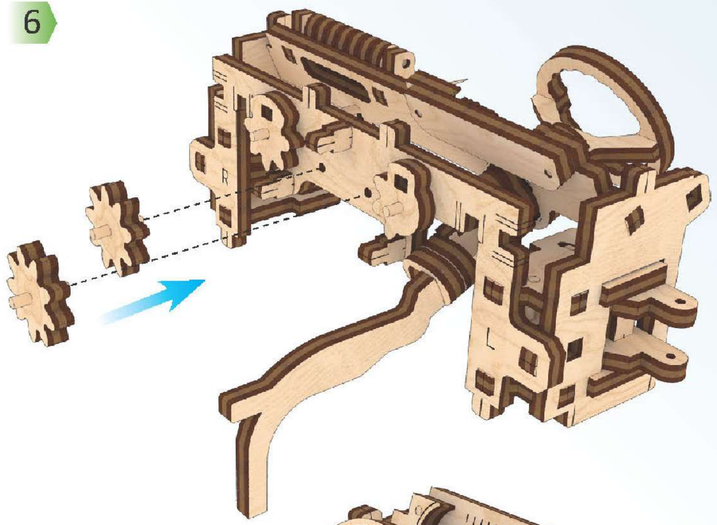

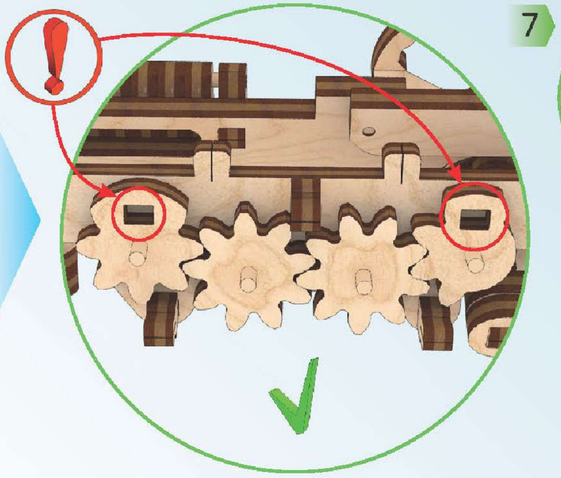

7

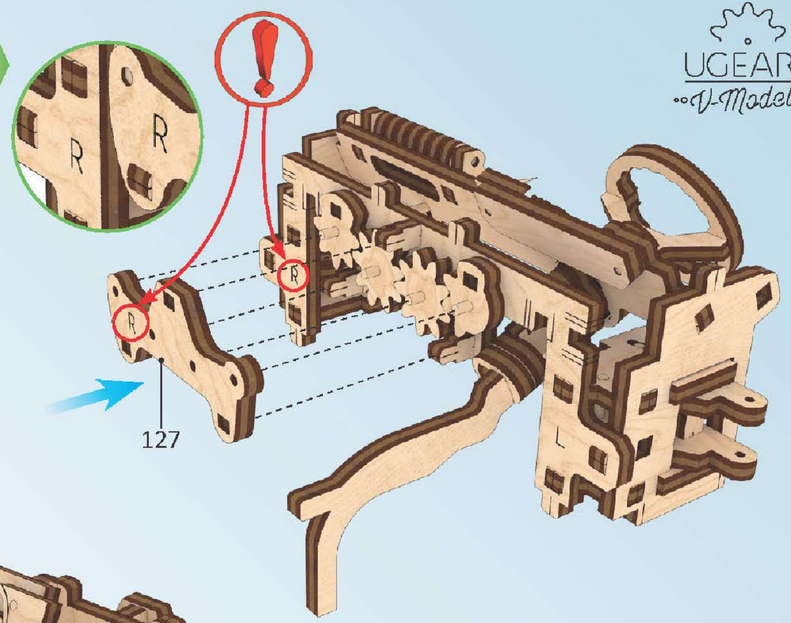

8

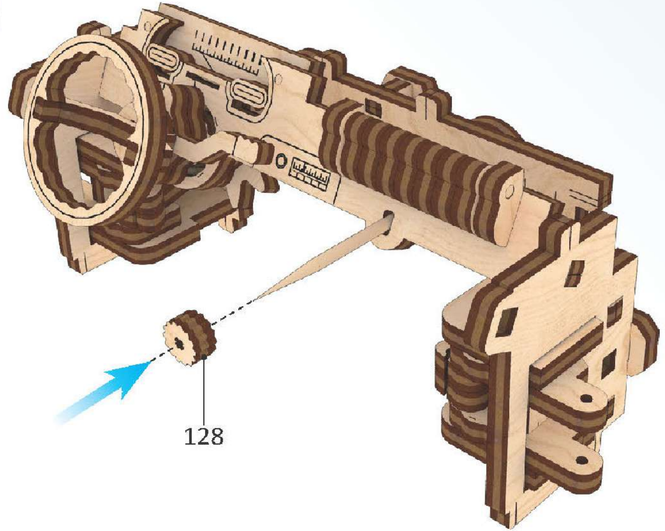

9

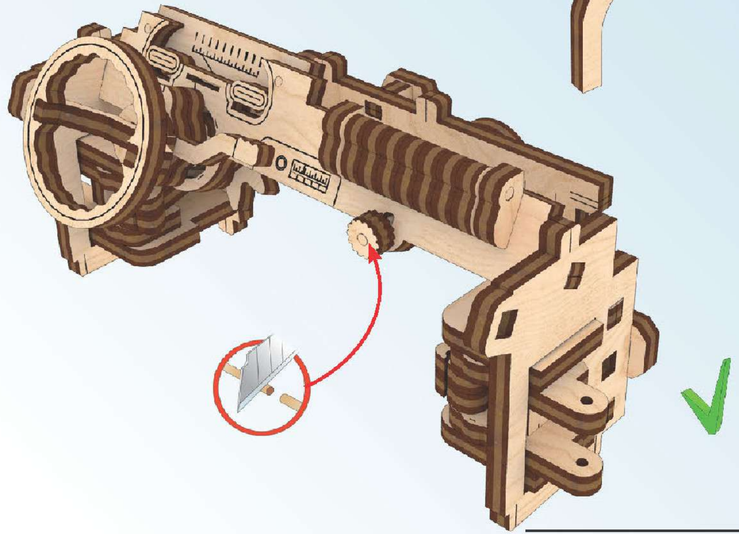

UGEARS
V-Models

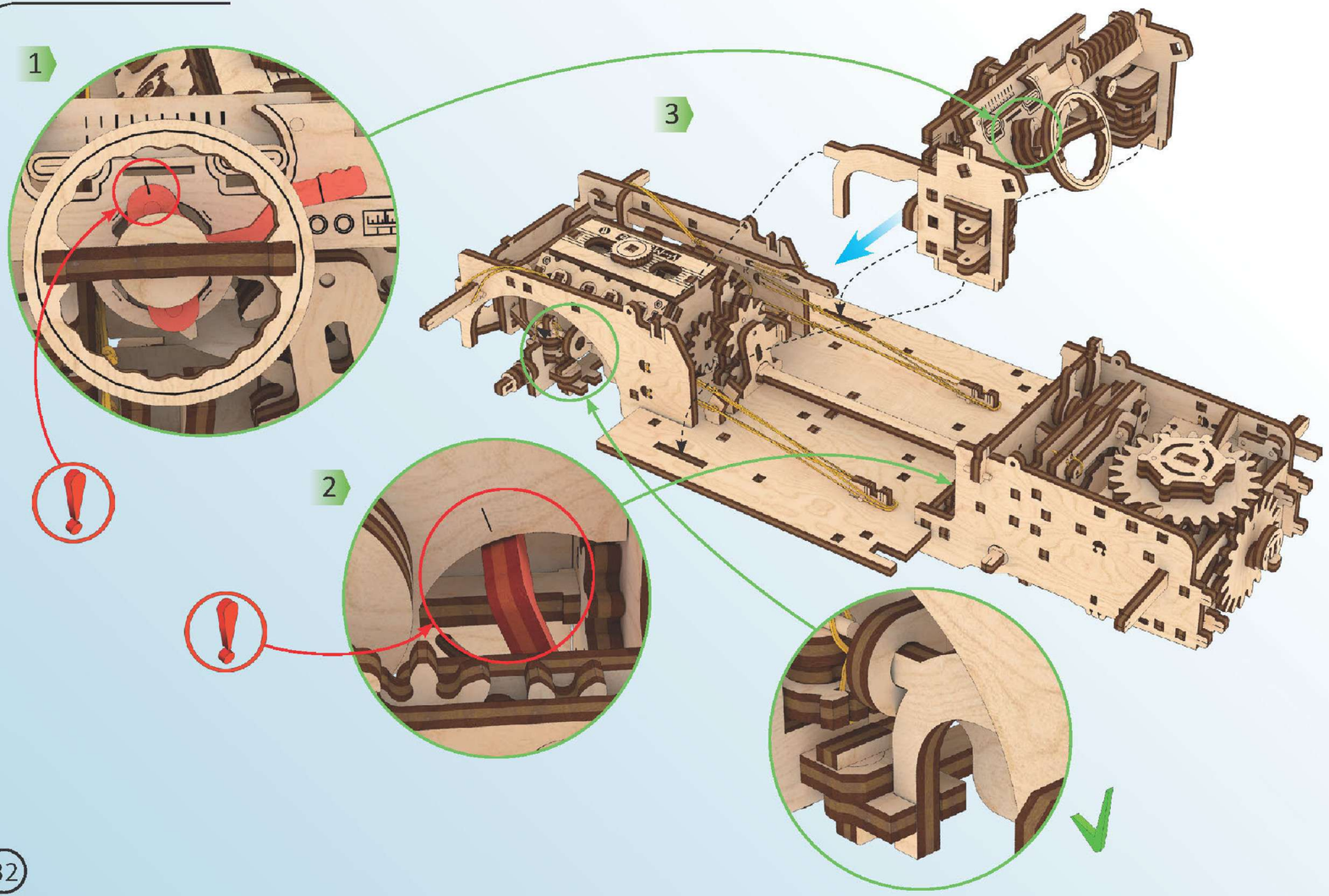
1
2
3

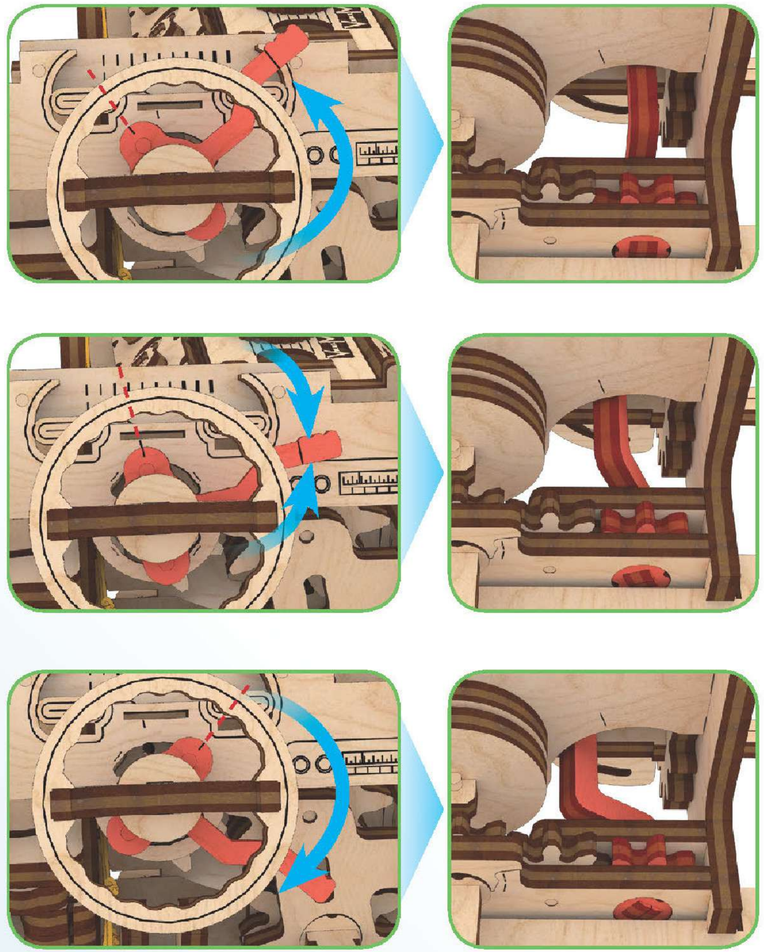

1

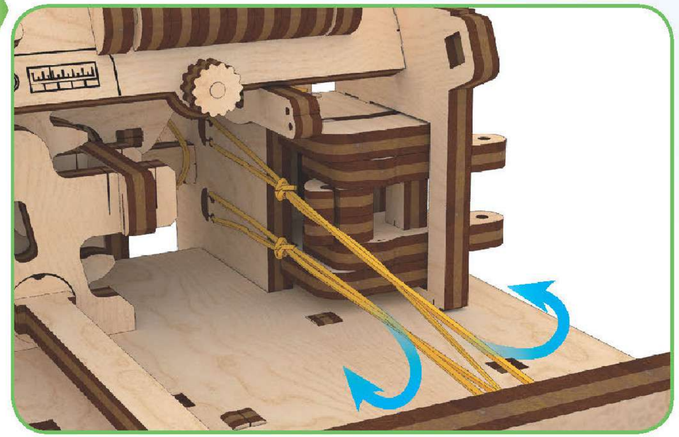

2

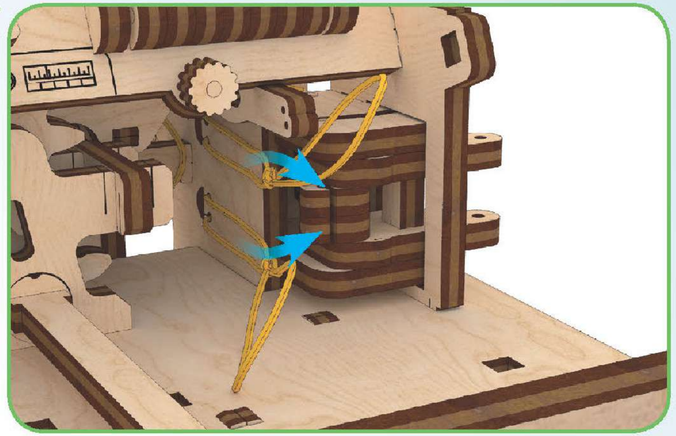

3

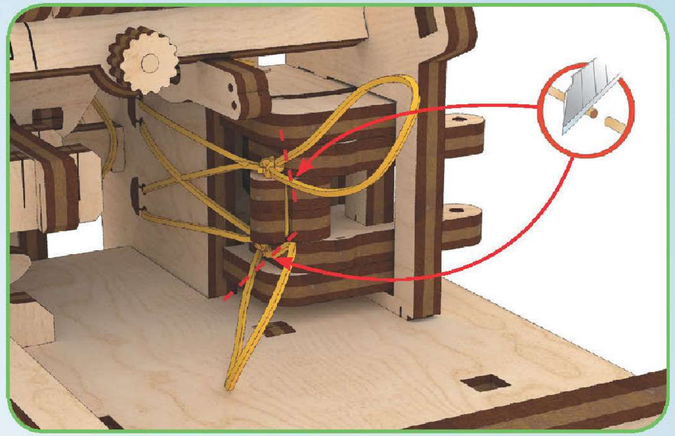

4

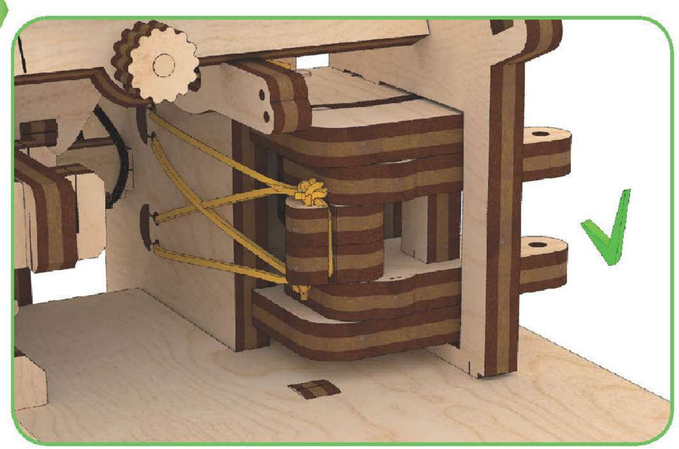

5

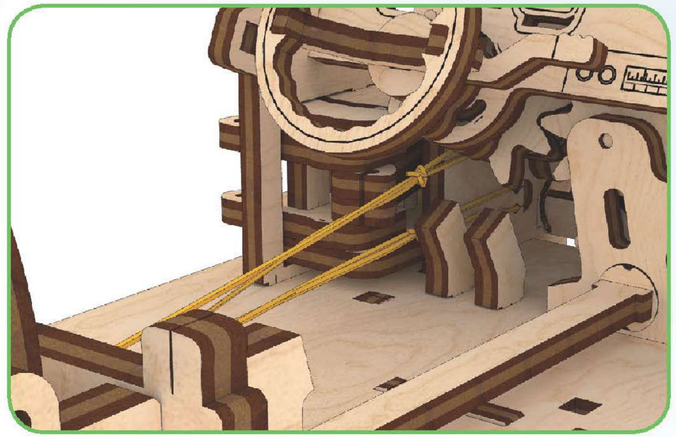

6

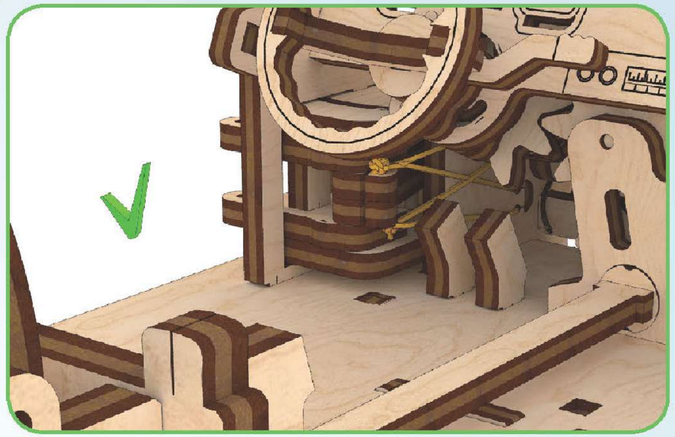

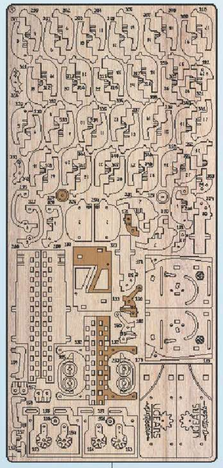
4

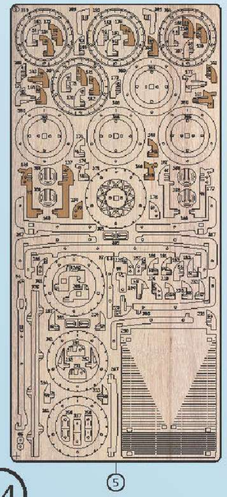
5

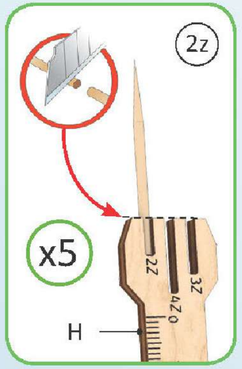
2z
x5
H
22
32
42
0

1

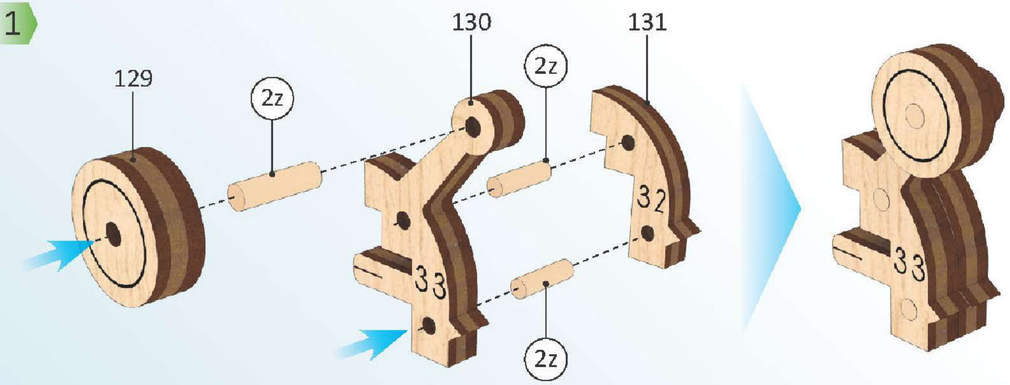
129
2z
130
2z
131
33
32
2z

33

2

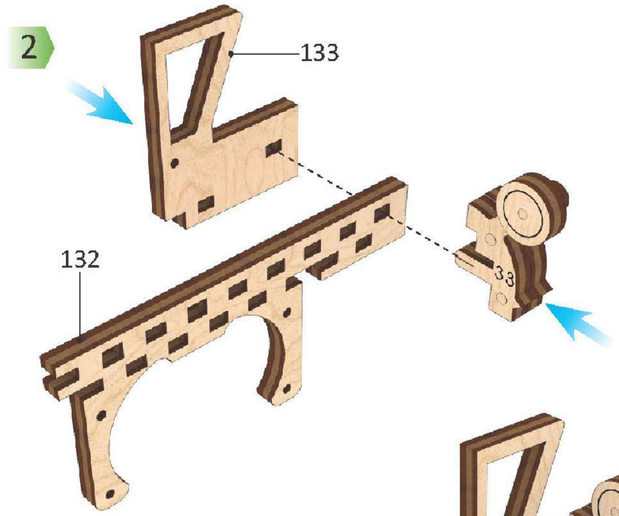
133
132
33

3

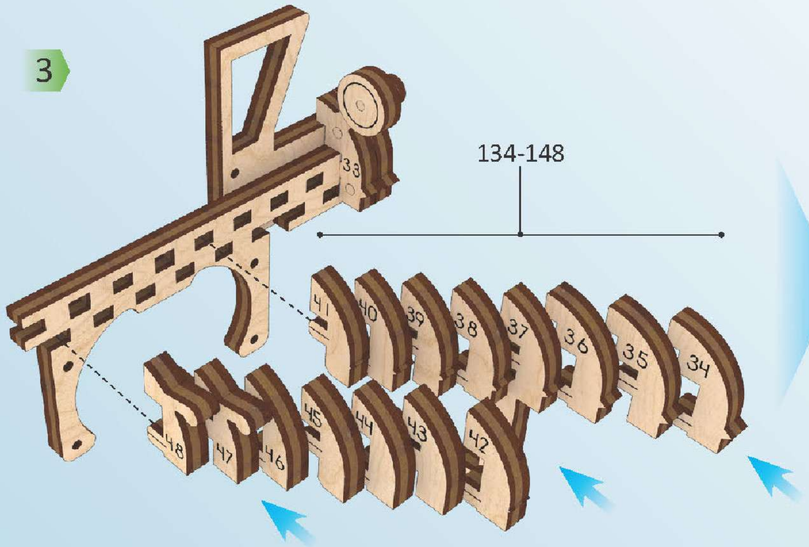
134-148
33
41
40
39
38
37
36
35
34
48
47
46
45
44
43
42

48

4

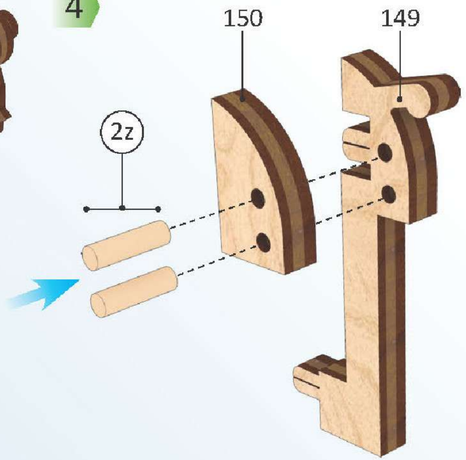
150
149
2z

5

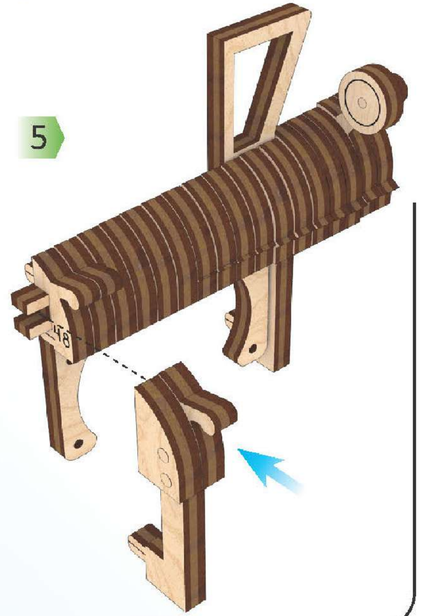
36

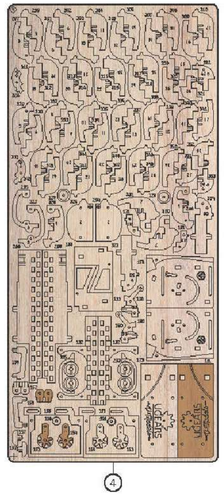

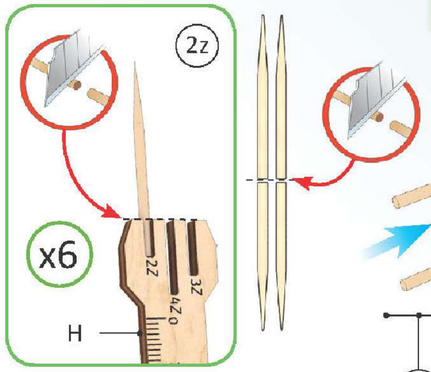

1

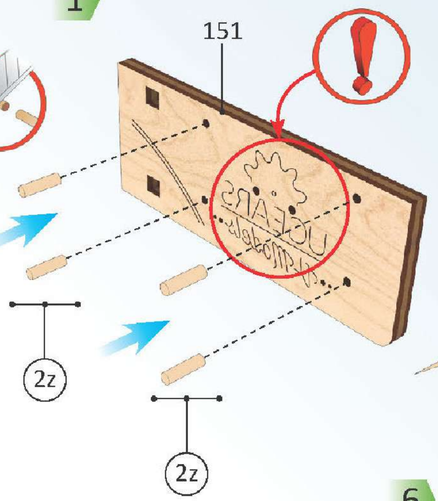

2

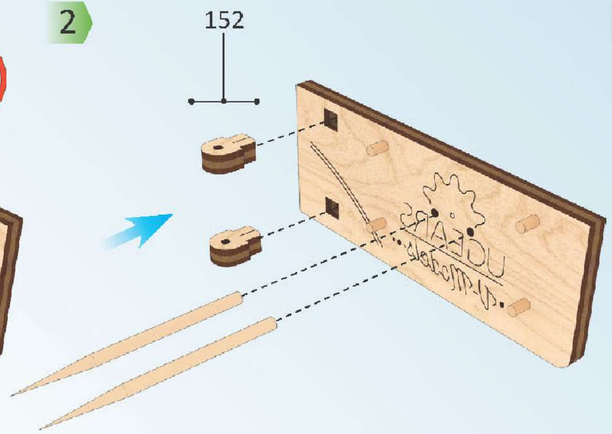

3

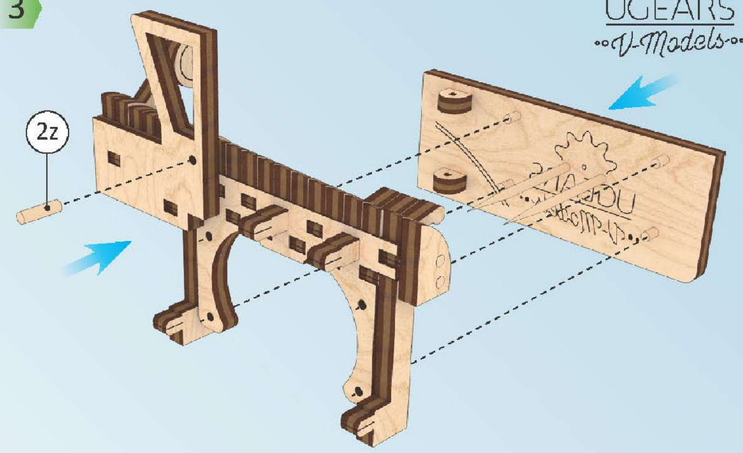

4

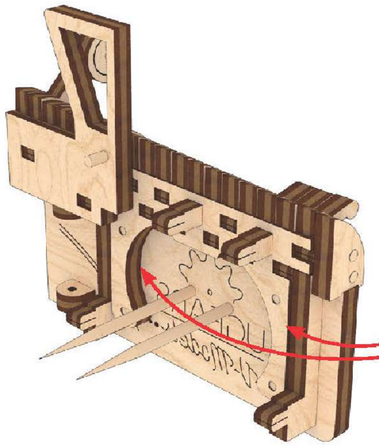

5

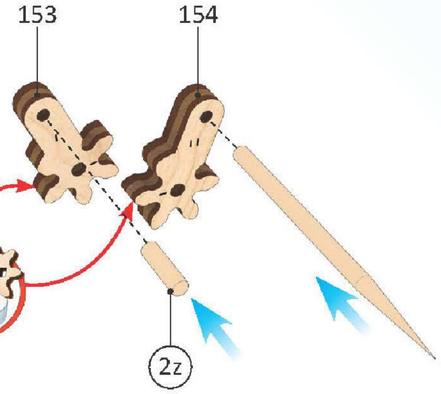

6

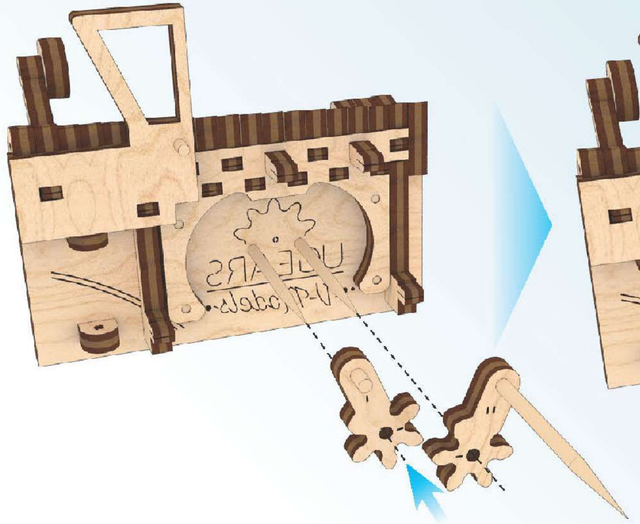

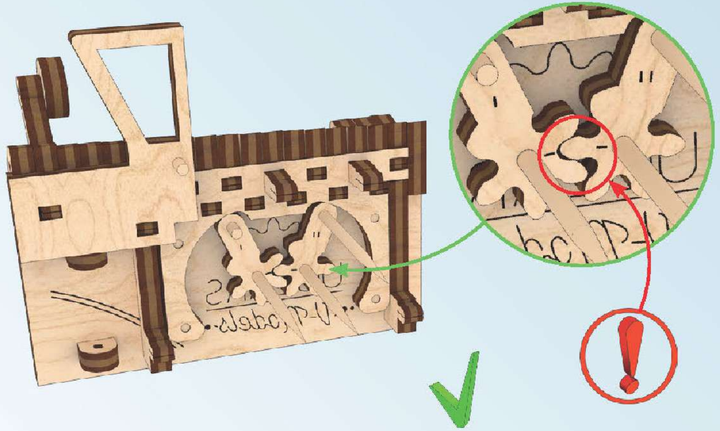

UGEARS
V-Models

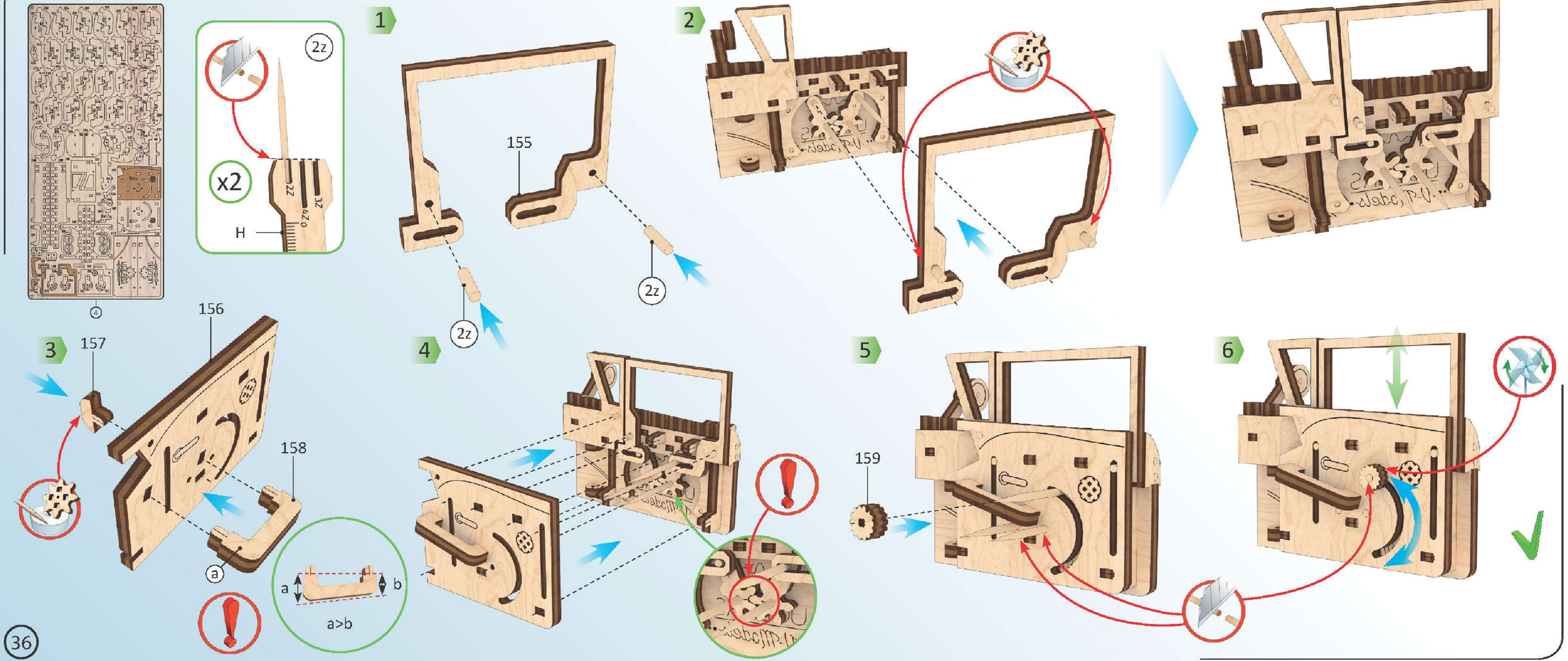
4
2z
x2
2z
3z
4z 0
H
1
155
2z
2z
2
3
157
156
158
a
a
b
a>b
4
5
159
6

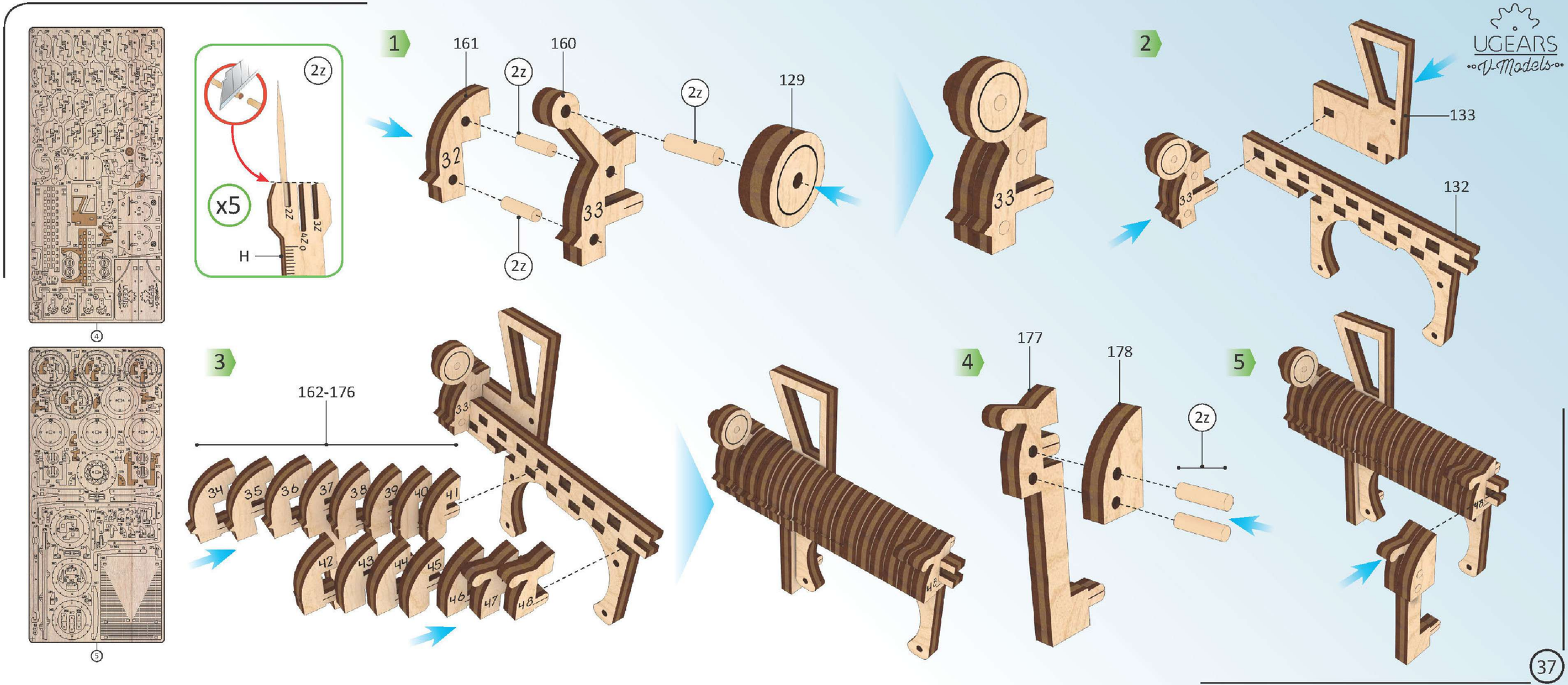

1
161
160
2z
129
32
33
2
133
132
x5
H
3
162-176
34
35
36
37
38
39
40
41
42
43
44
45
46
47
48
4
177
178
5

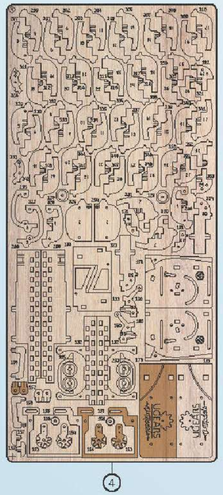

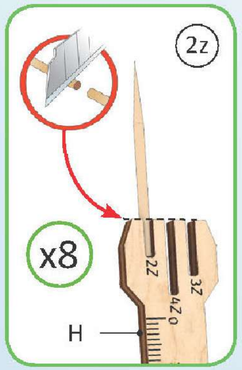

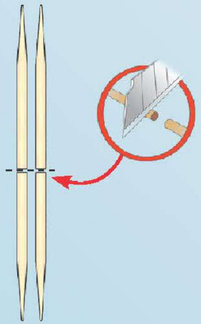

1

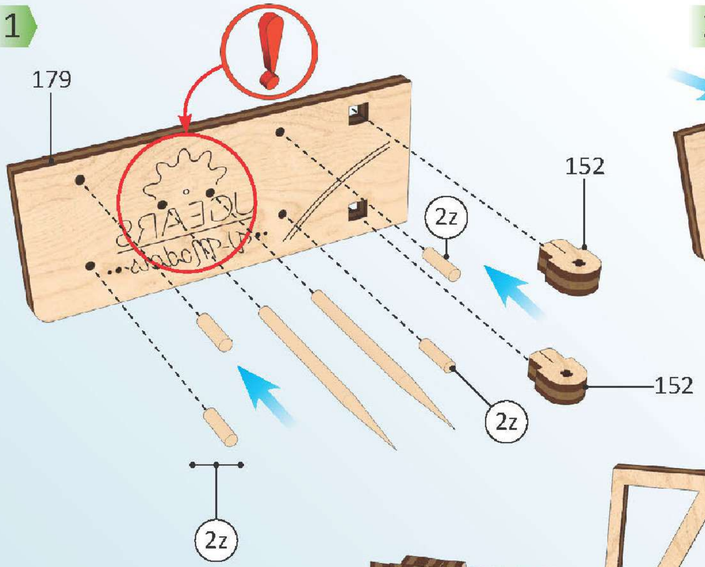

2

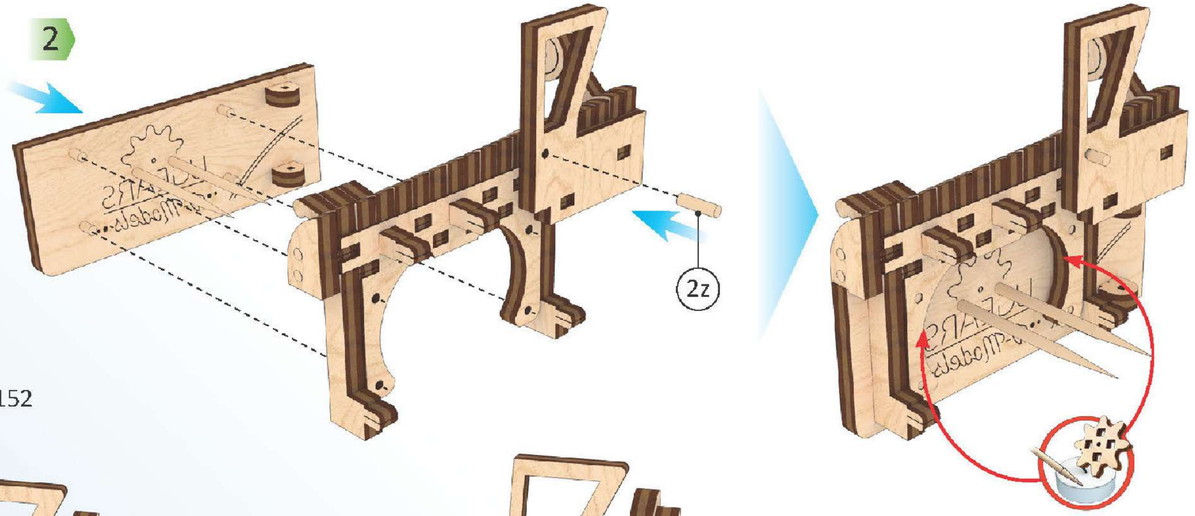

3

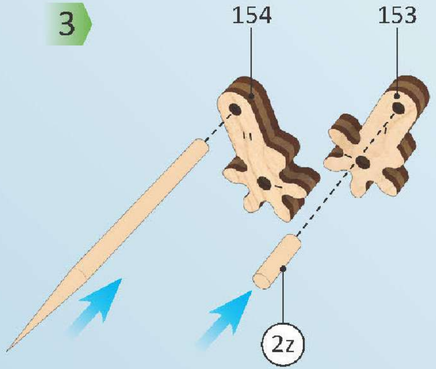

4

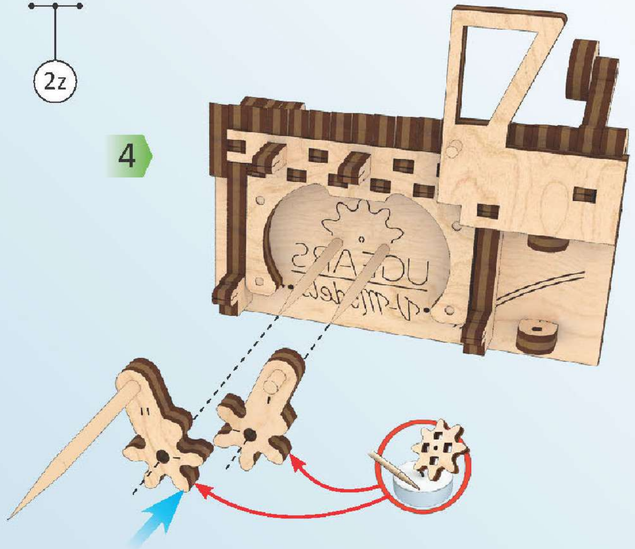

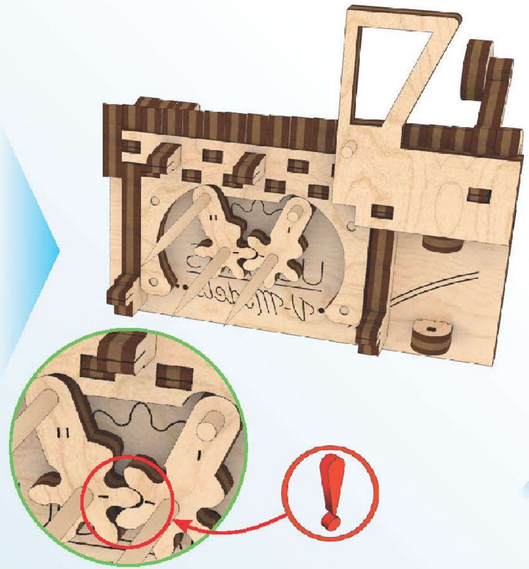

5

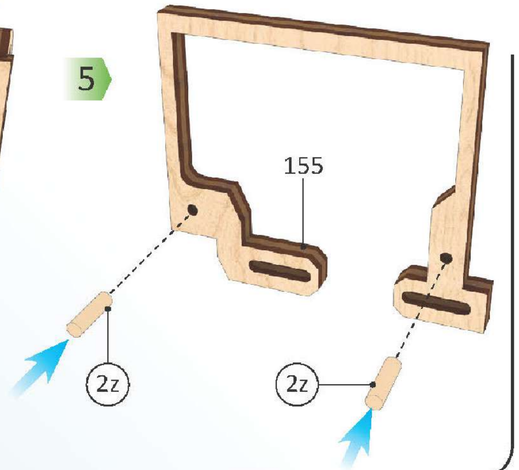

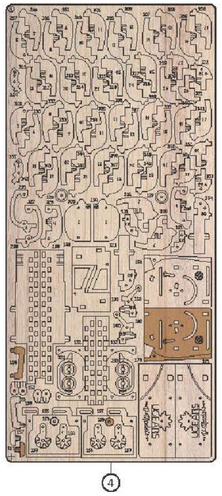

1

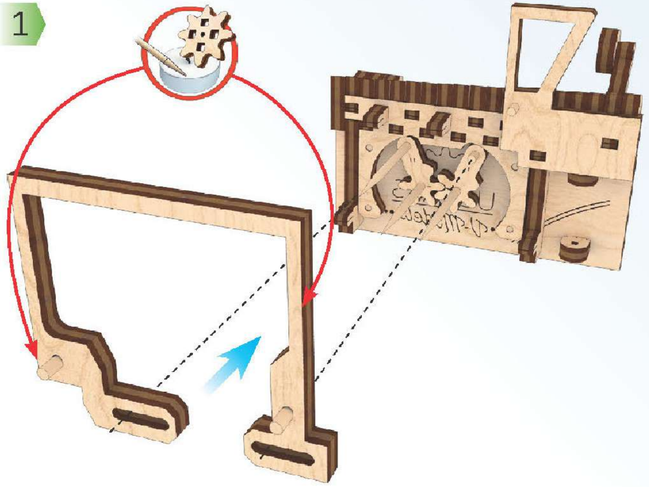

2

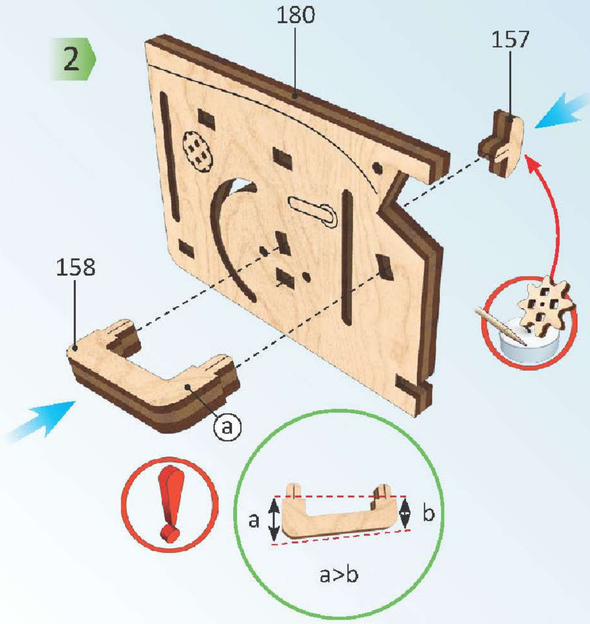

3

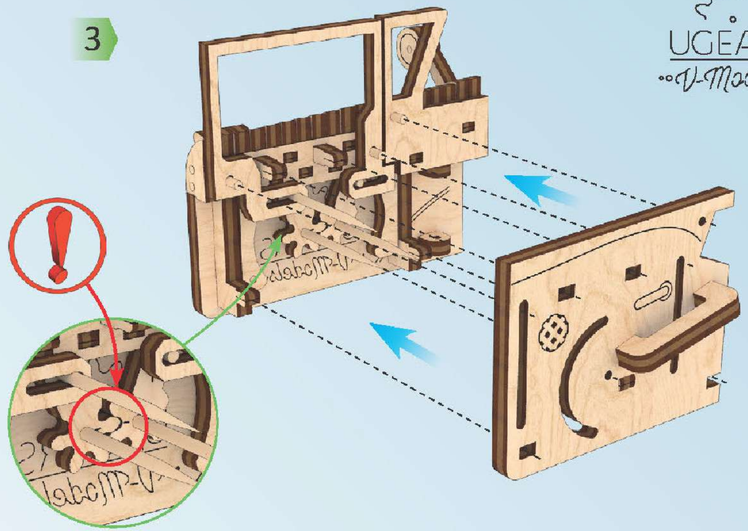

4

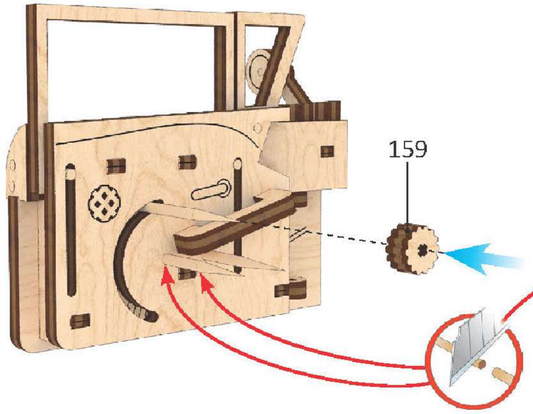

5

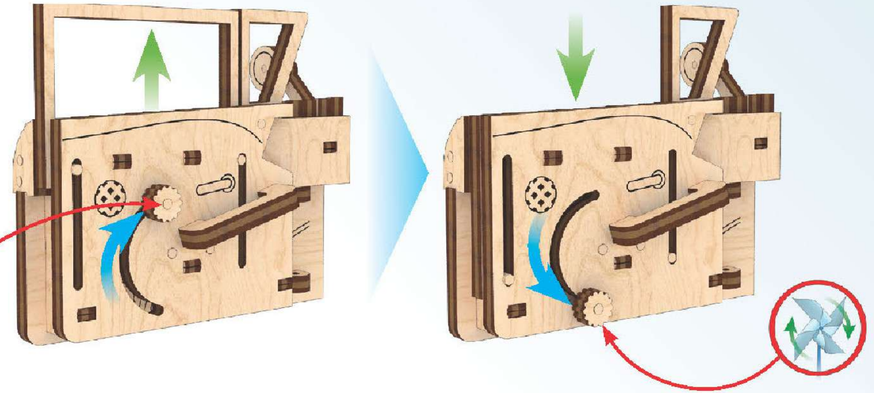

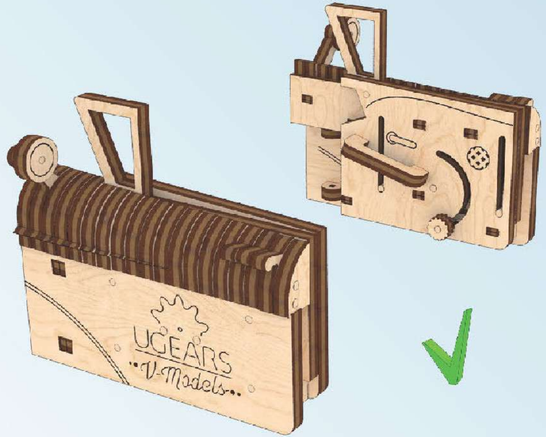

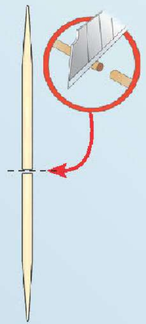

1

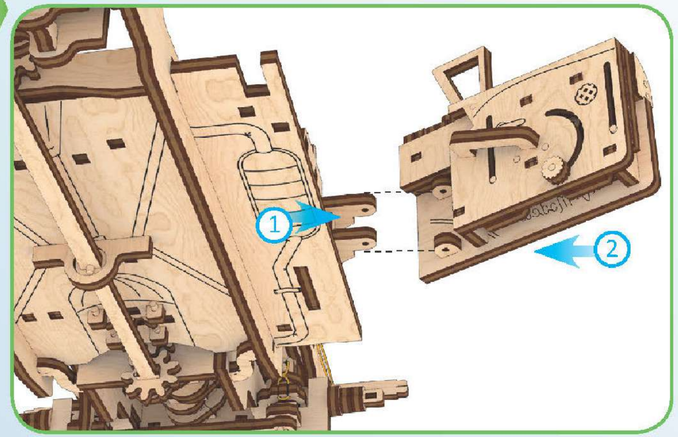

2

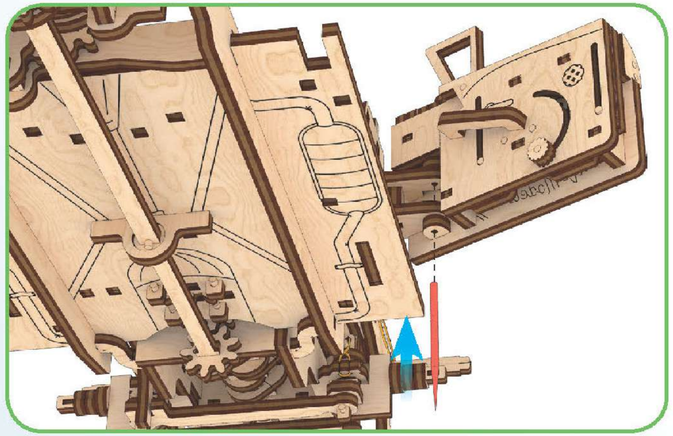

3

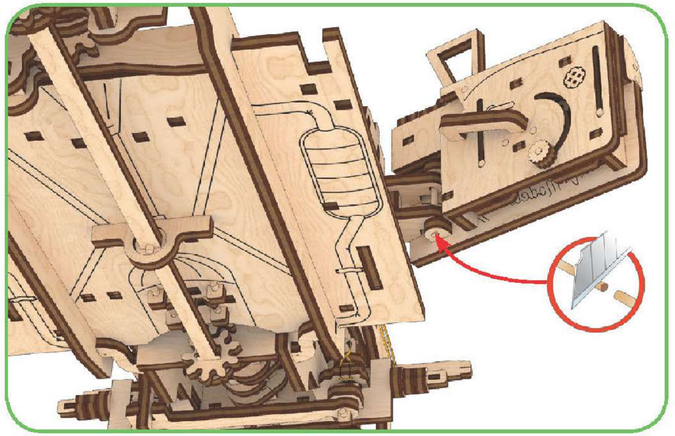

4

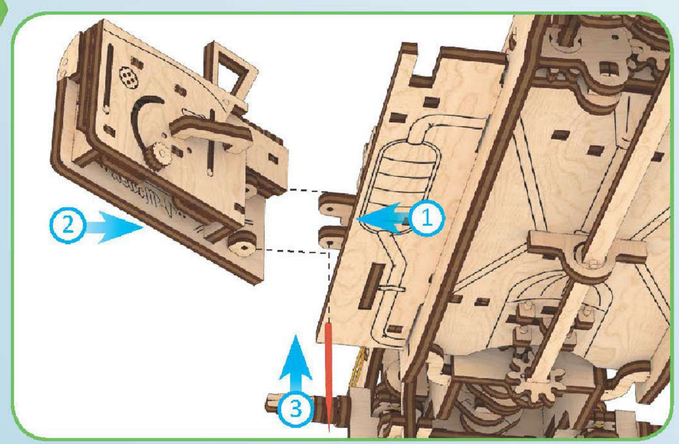

5

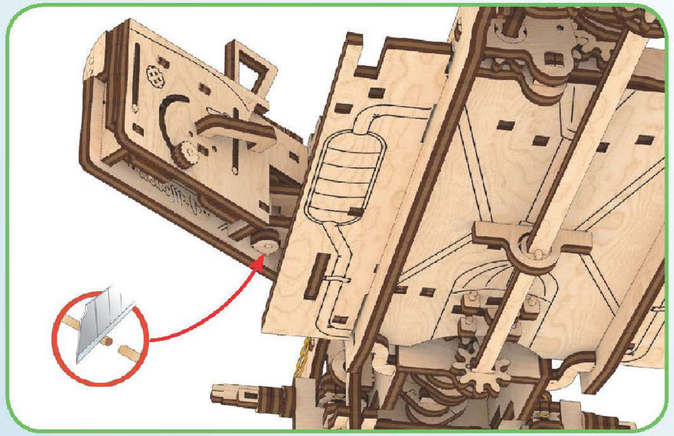

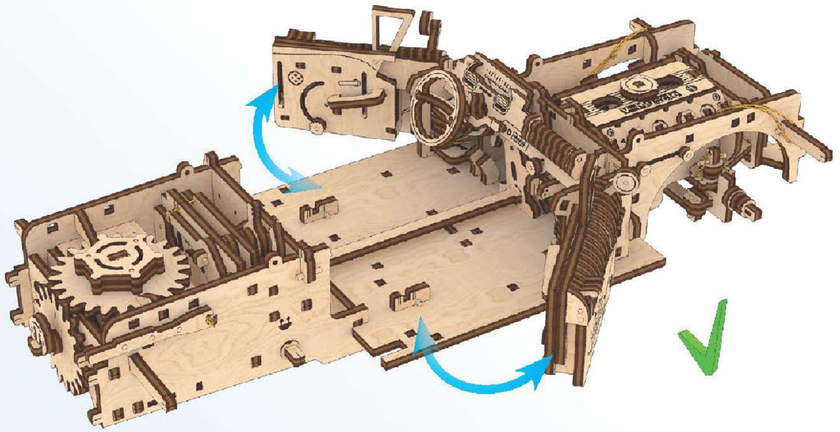

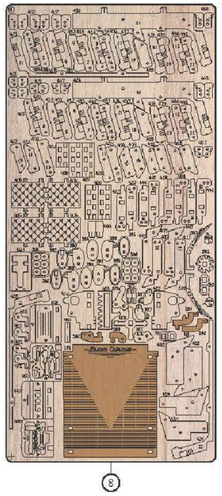

1

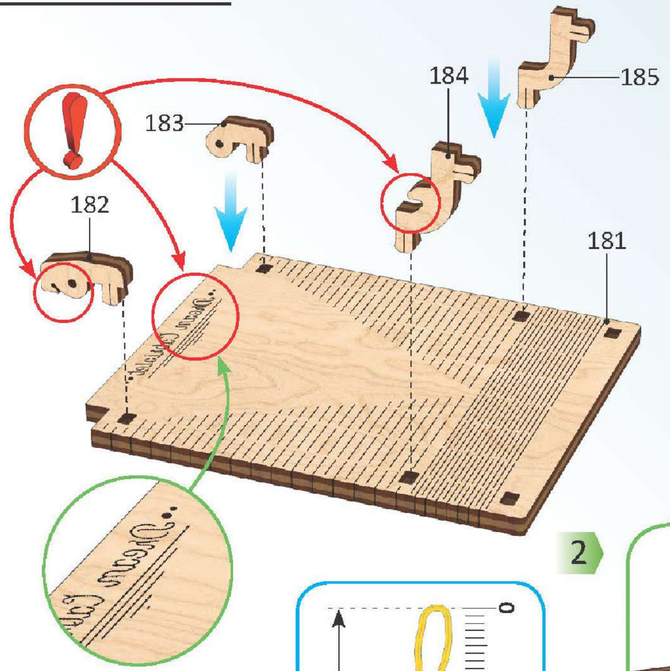

2

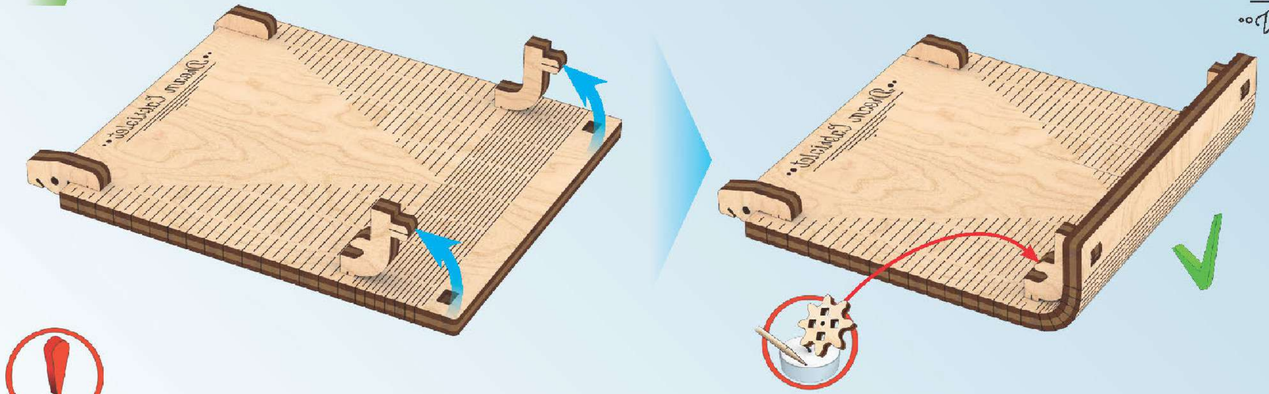

UGEARS V-Models

1

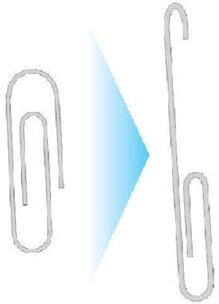

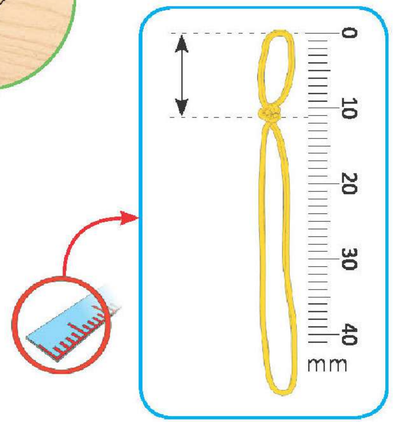

2

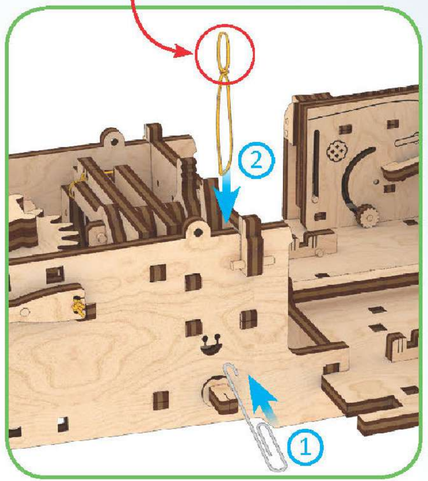

3

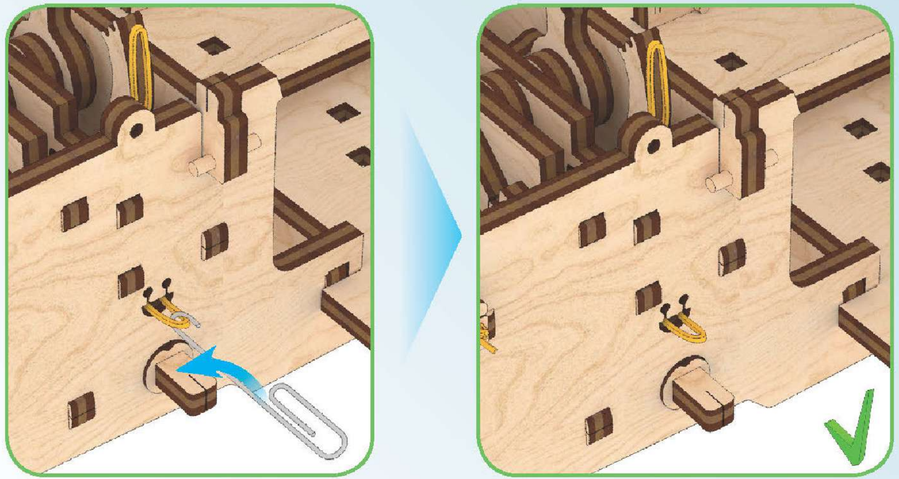

1

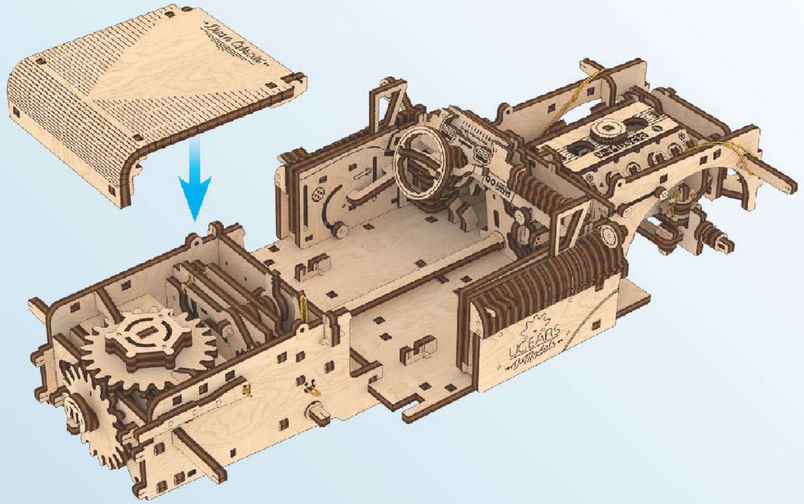

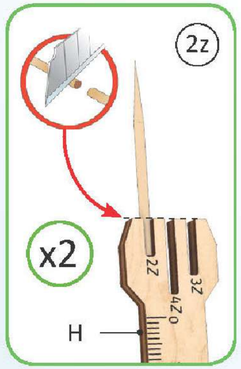

2

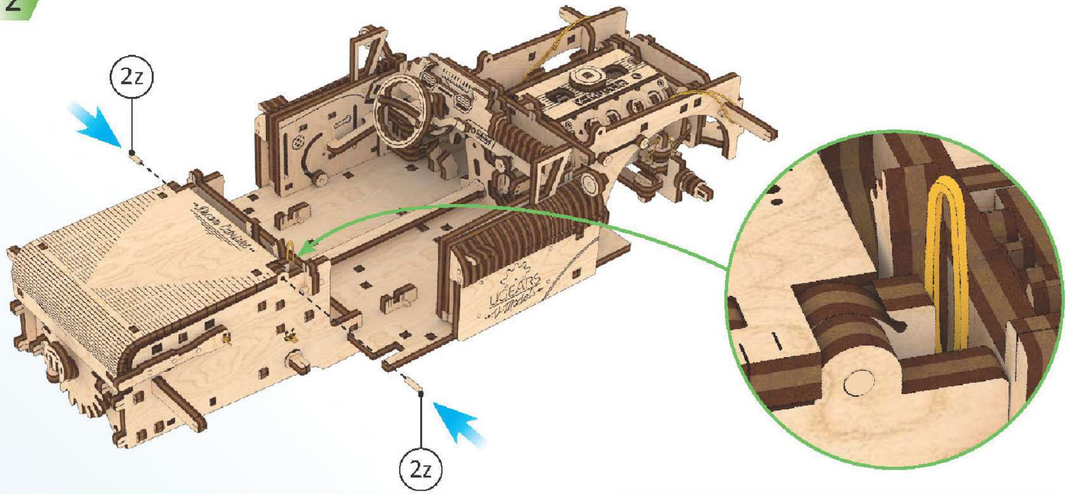

3

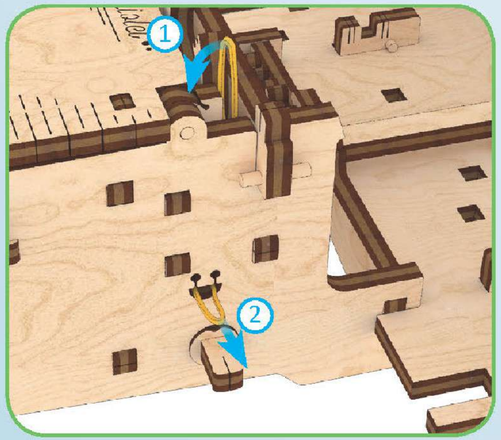

4

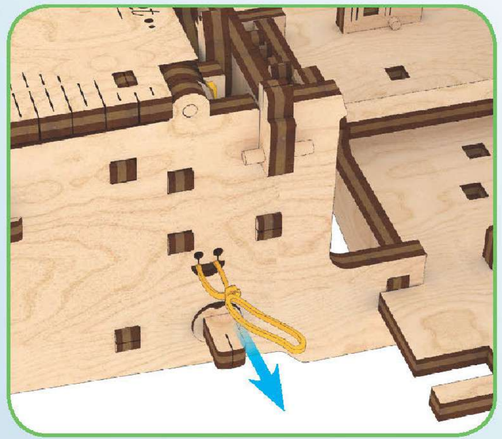

5

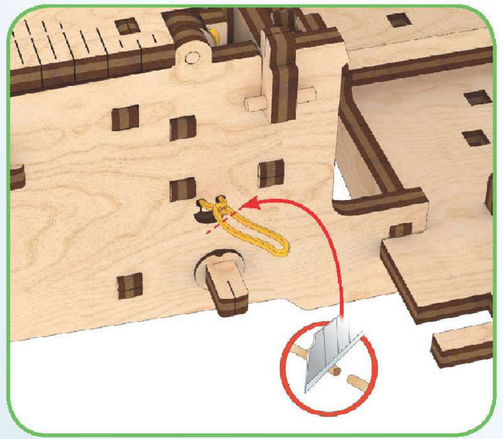

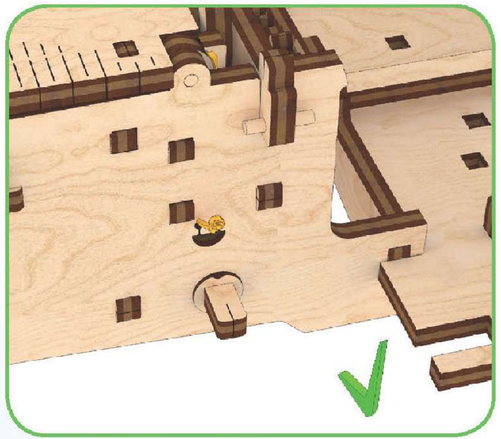

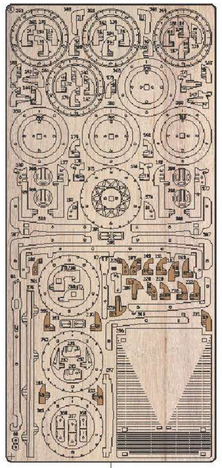
5

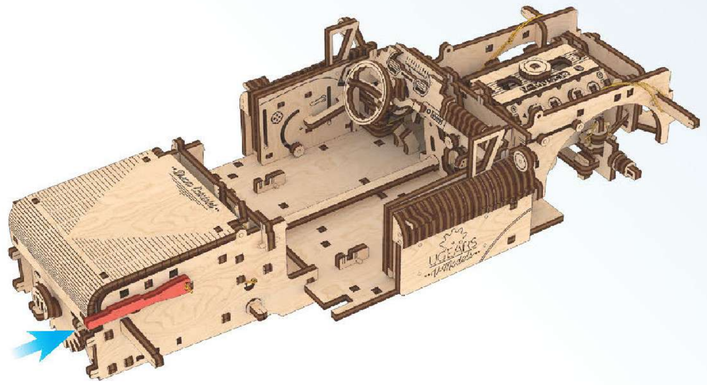

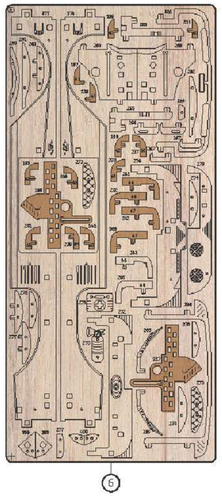
6

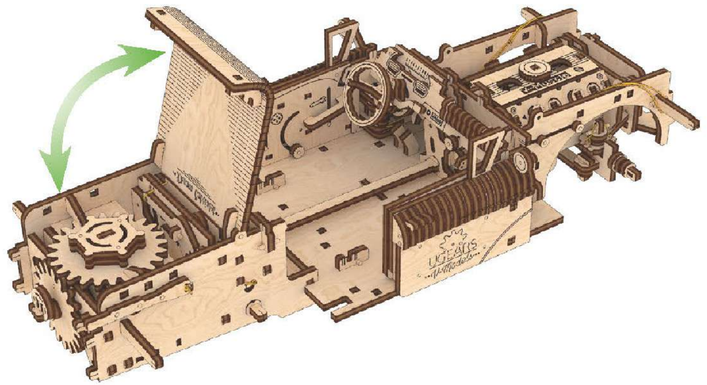

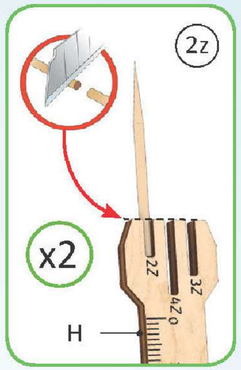
2z
x2
2z
32
42°
H

1

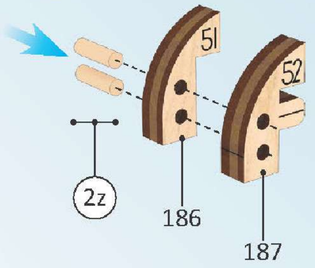
51
52
2z
186
187

2

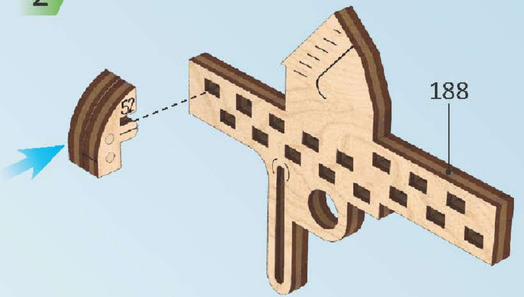
52
188

3

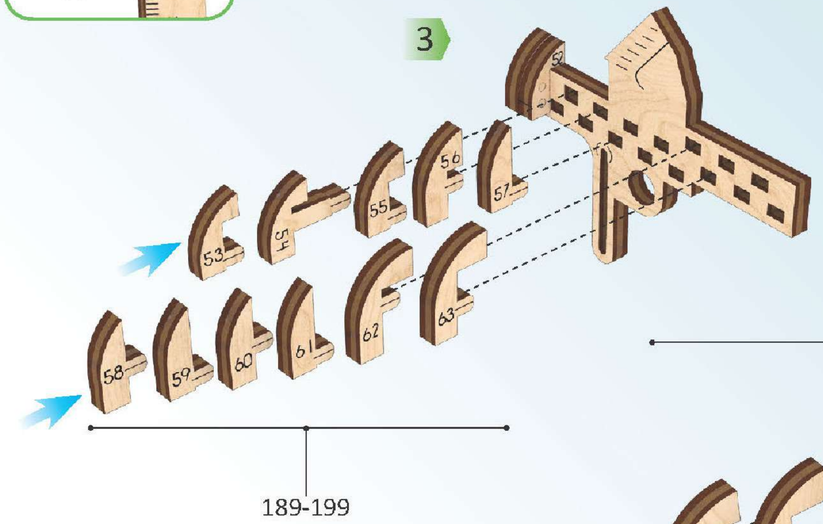
53
54
55
56
57
58
59
60
61
62
63
189-199

4

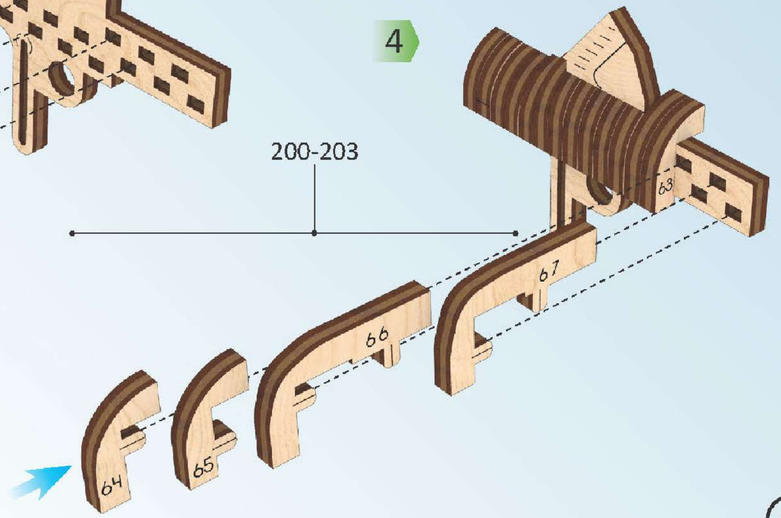
200-203
63
64
65
66
67

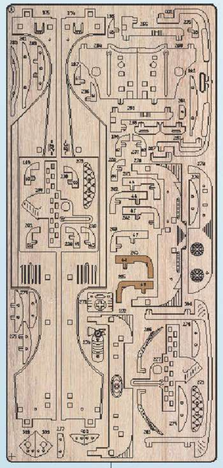

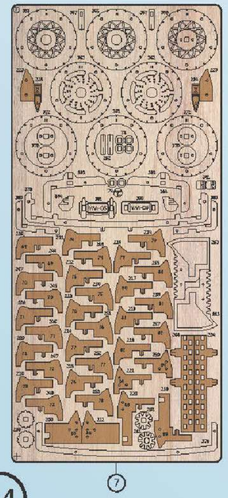

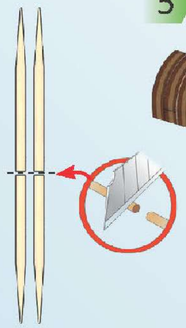

5

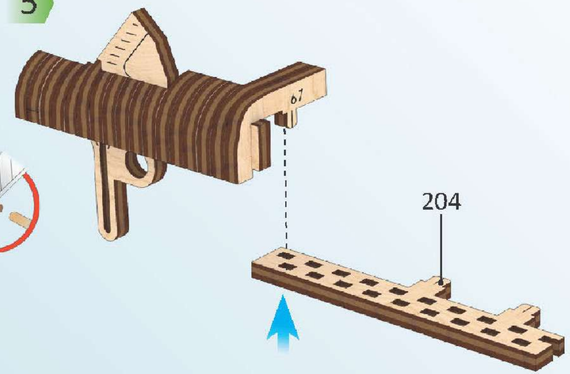

6

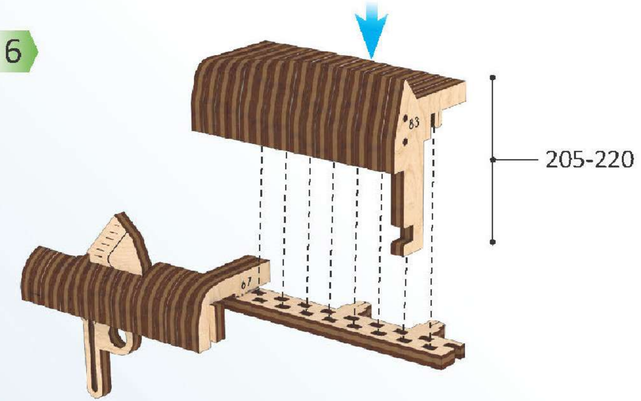

7

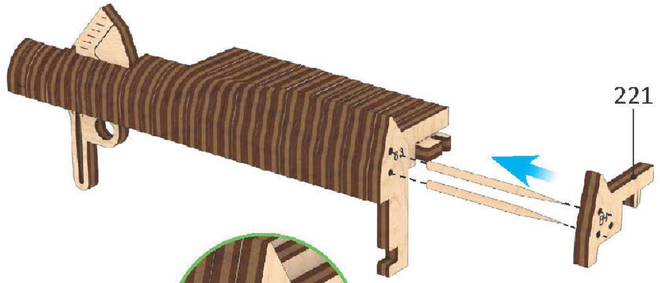

8

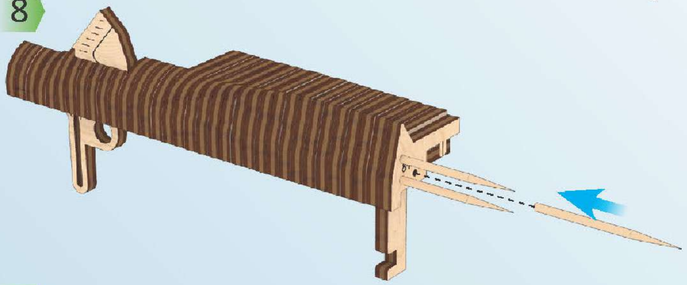

9

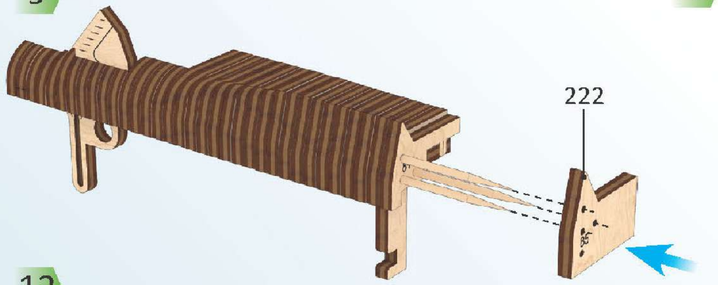

10

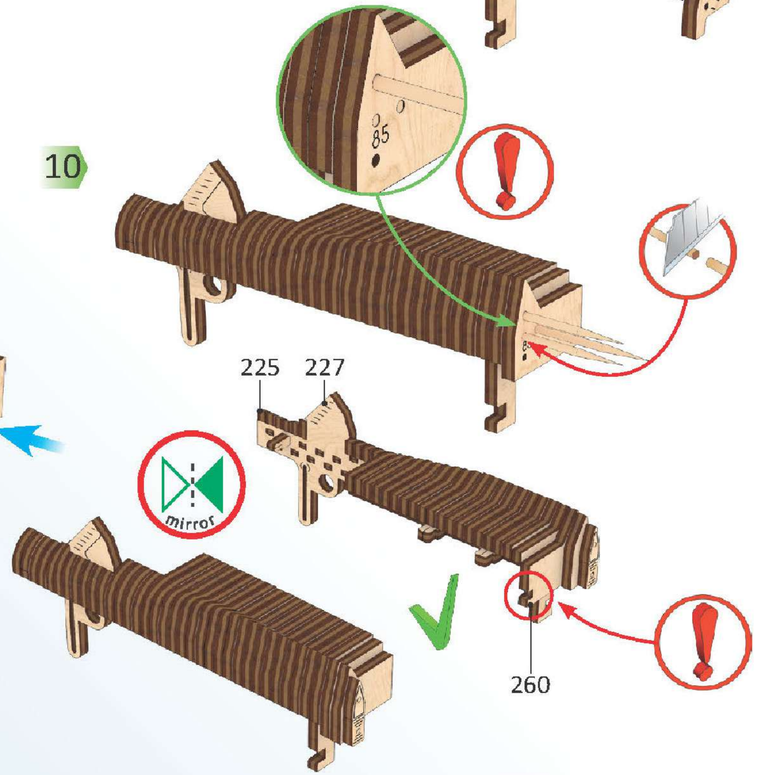

11

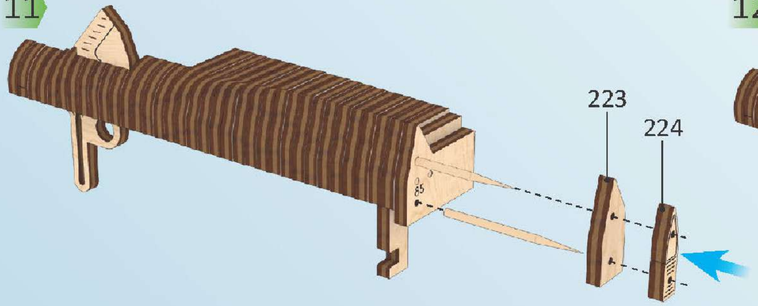

12

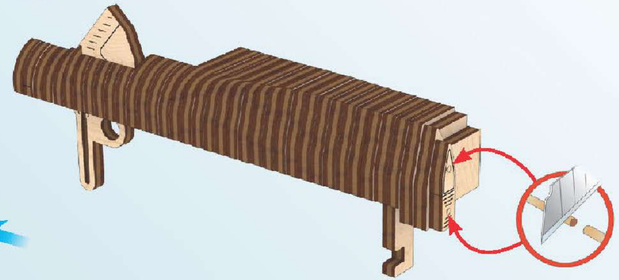

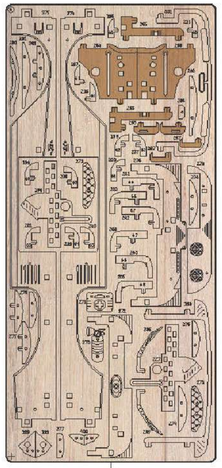

5

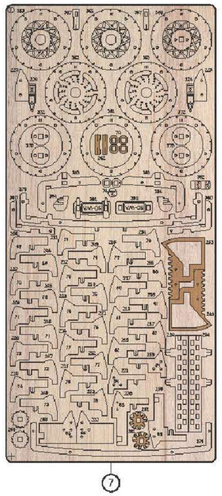

7

1

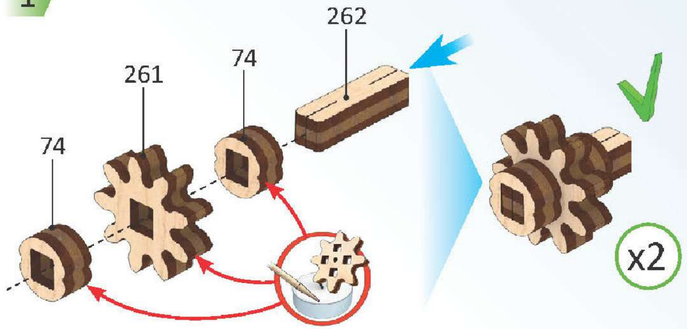
262
261
74
74
x2

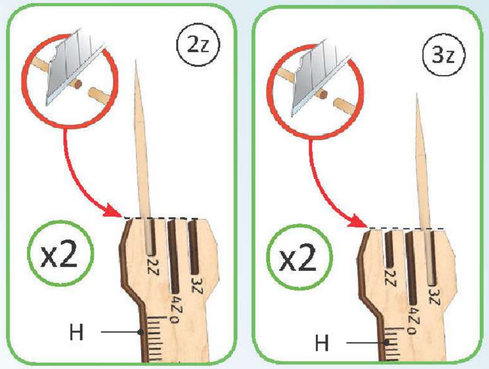
2z
x2
H
3z
x2
H

2

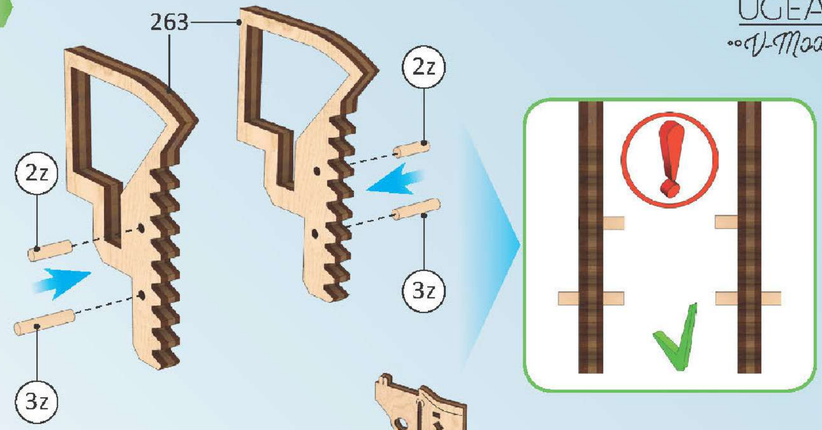
263
2z
2z
3z
3z

1

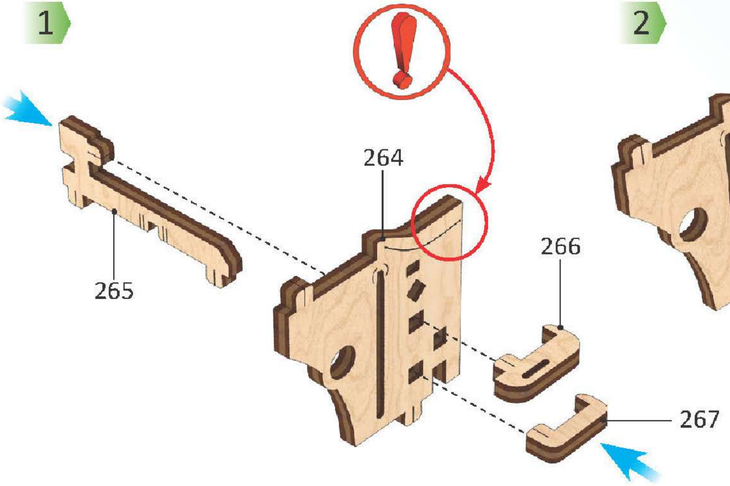
264
265
266
267

2

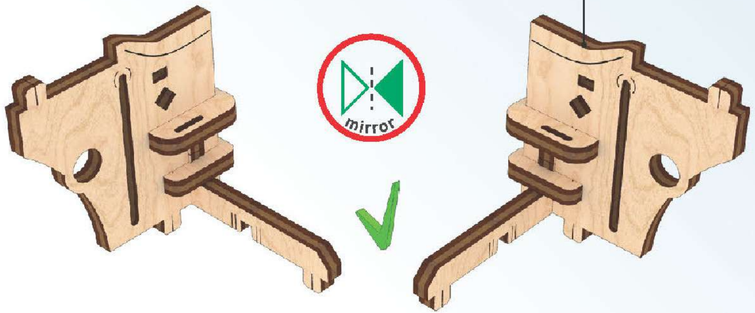
mirror
268

3

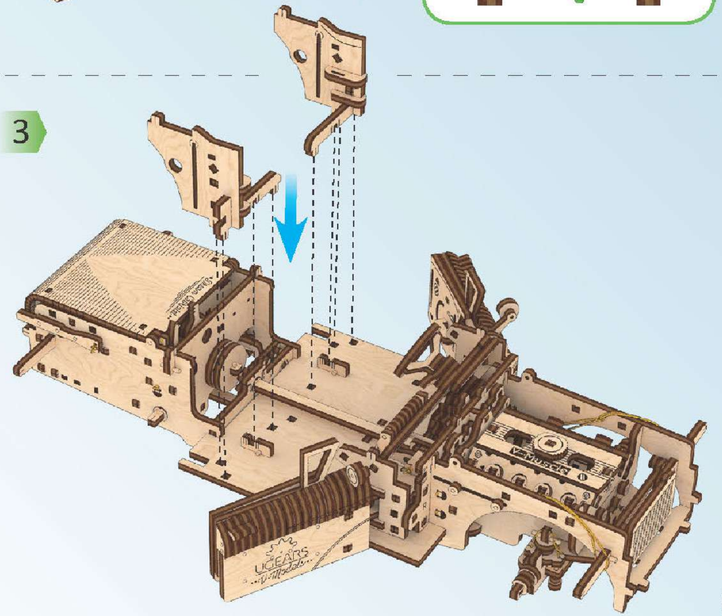

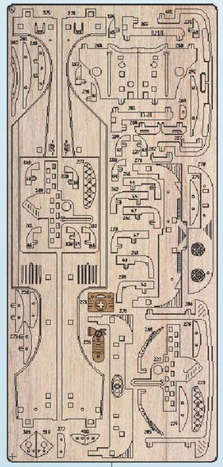

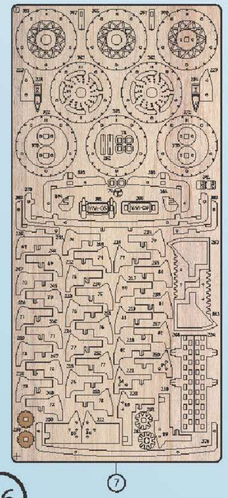

1

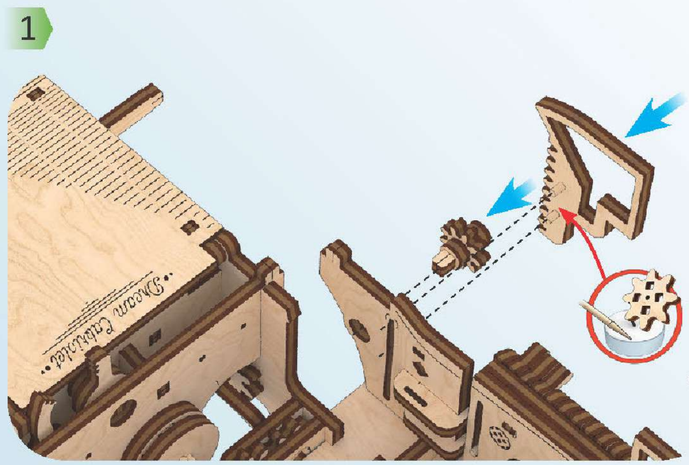

2

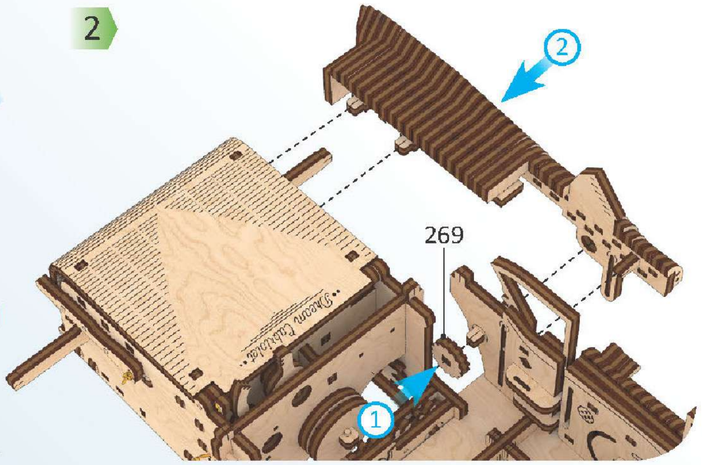

3

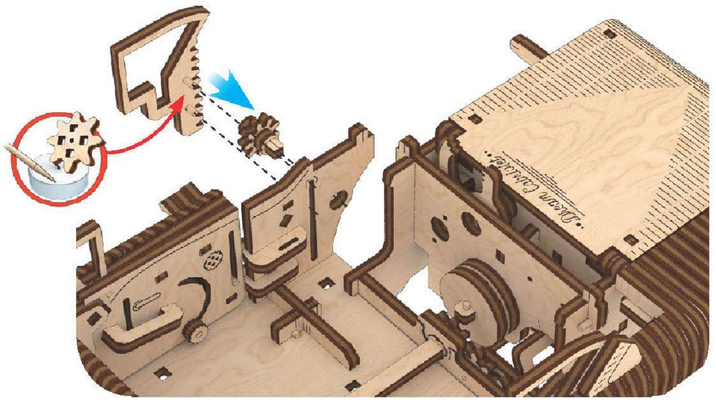

4

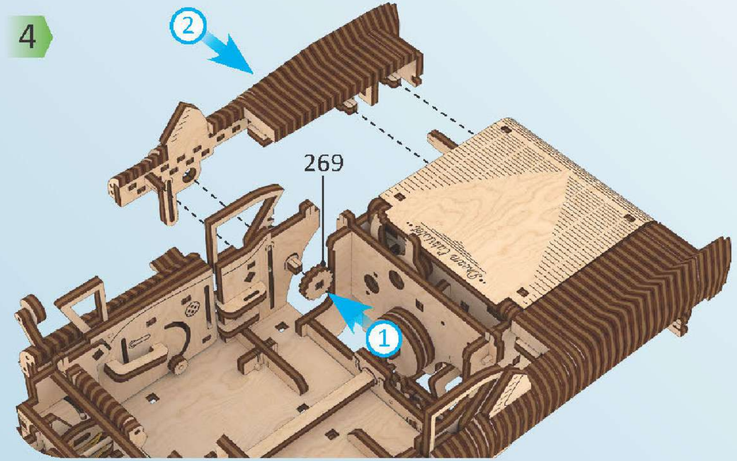

5

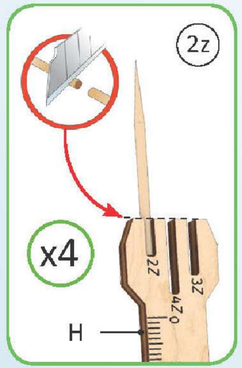

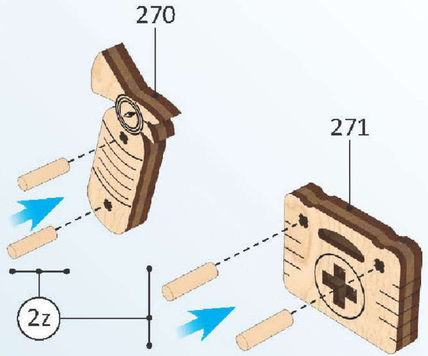

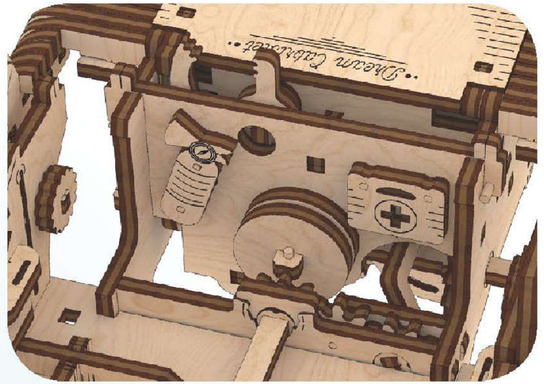

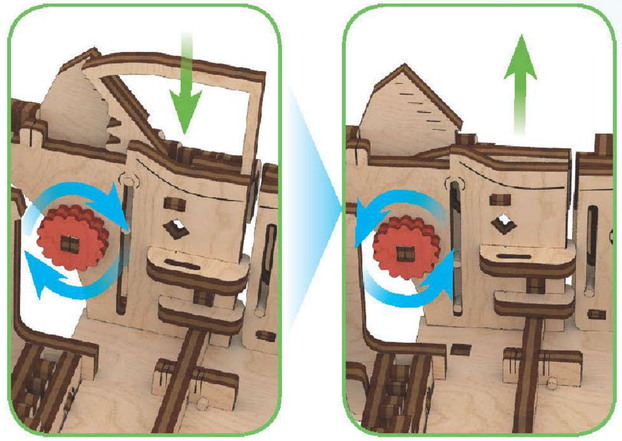

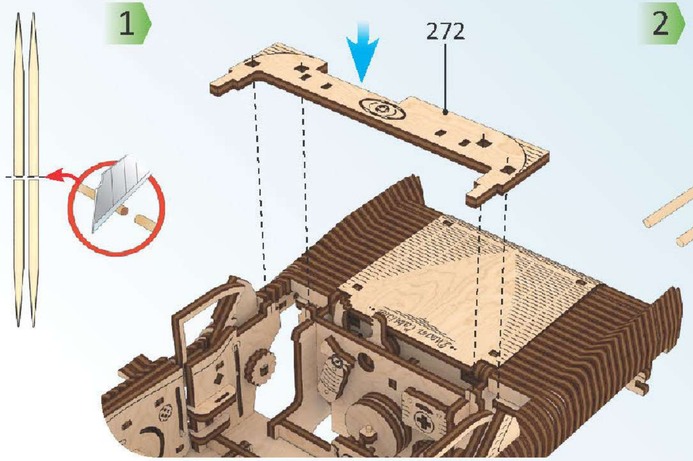
1
272

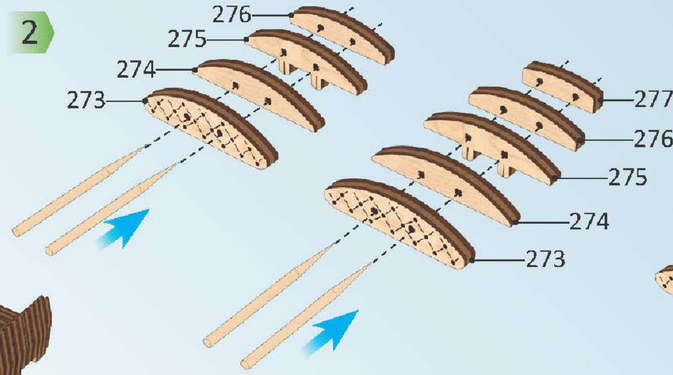
2
276
275
274
273
277
276
275
274
273

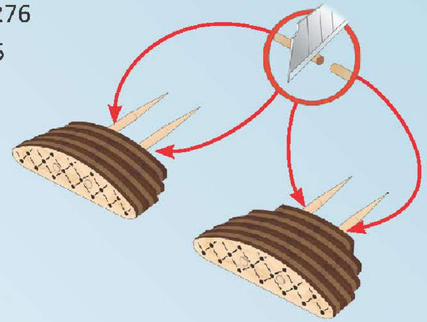
3

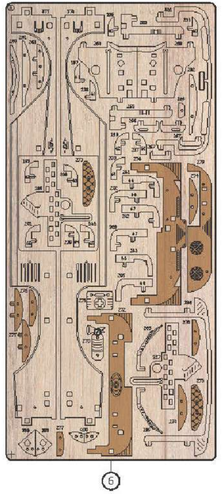

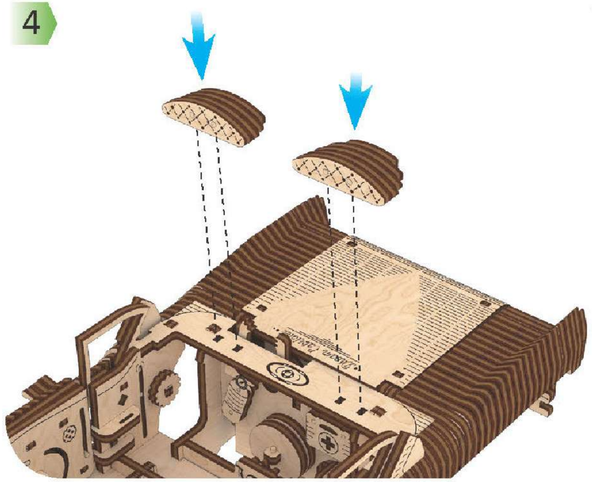
4

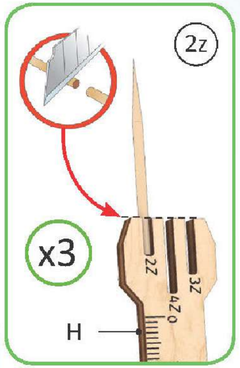
2z
x3
2z
3z
27
H

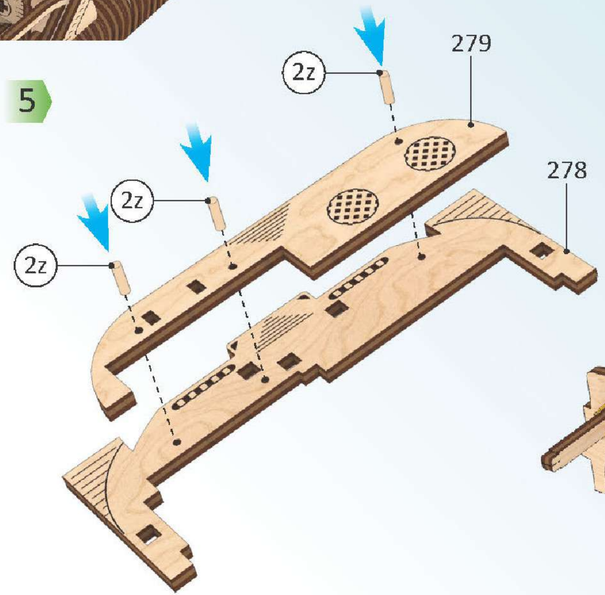
5
2z
2z
2z
279
278

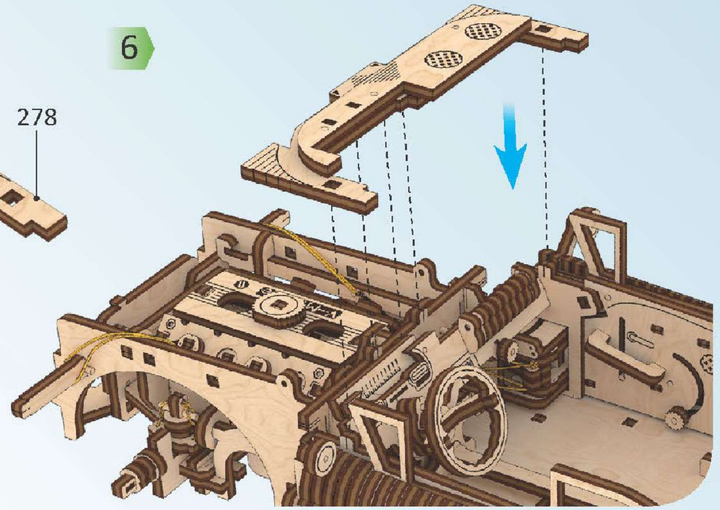
6

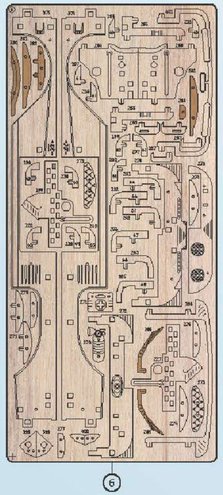

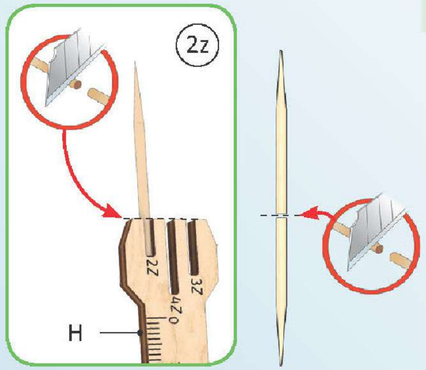

1

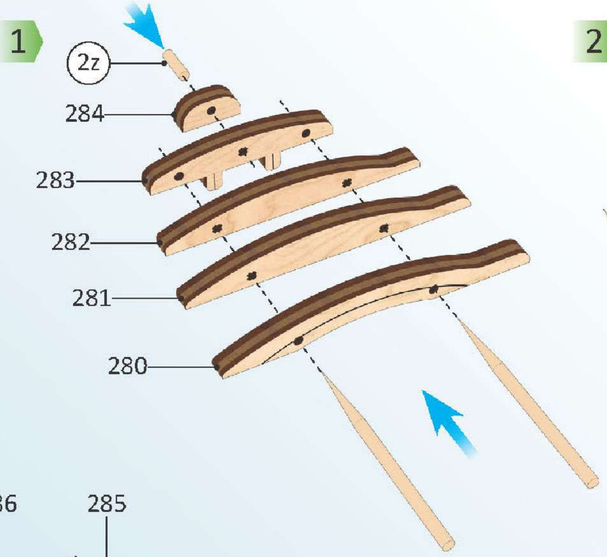

2

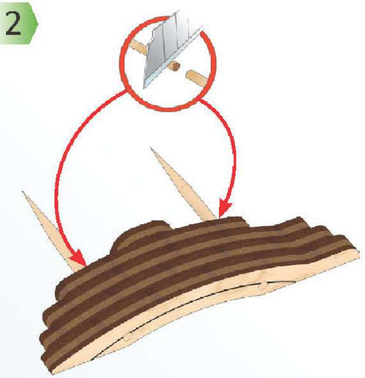

3

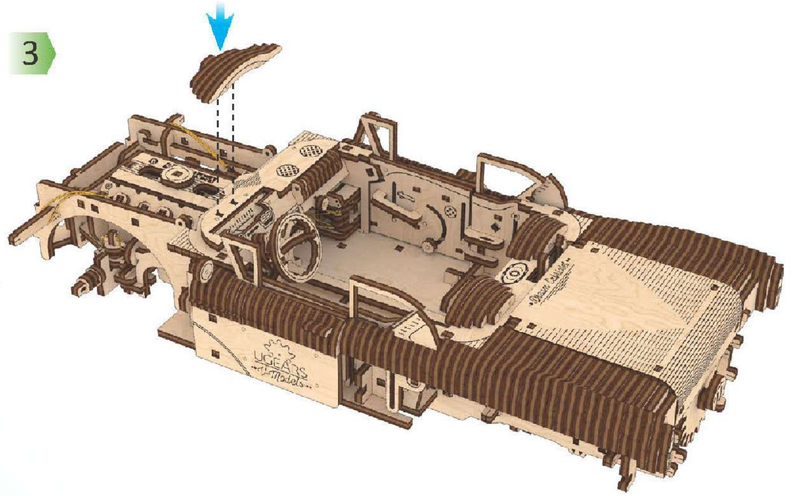

4

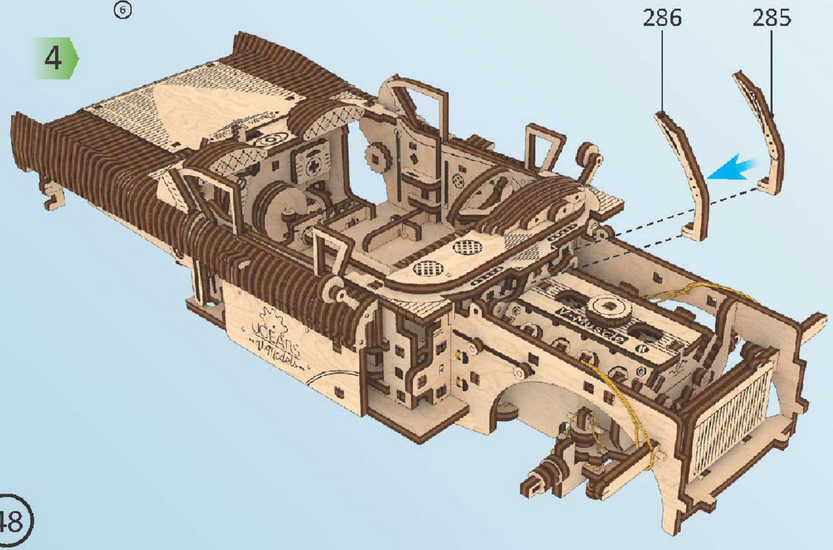

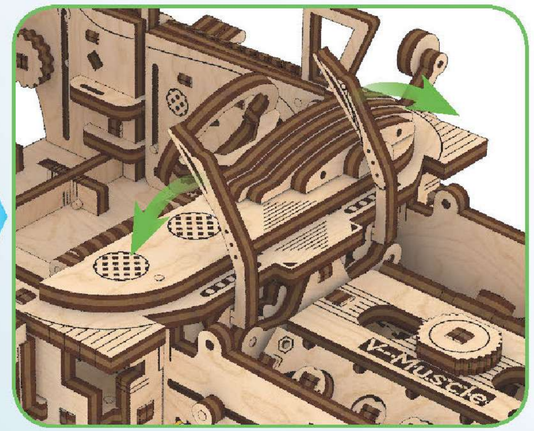

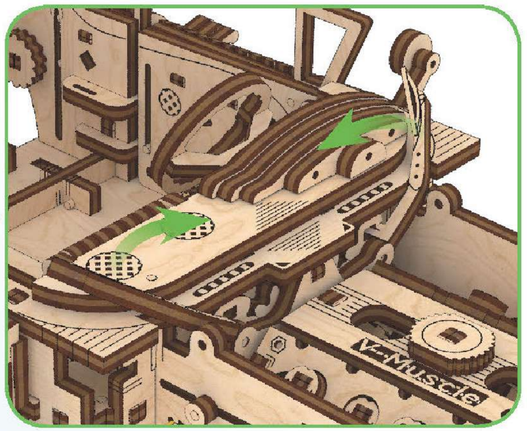

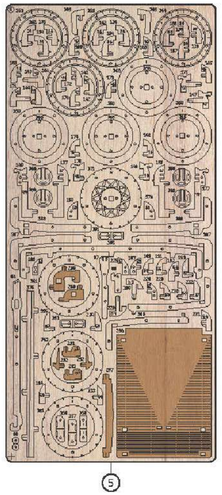

1

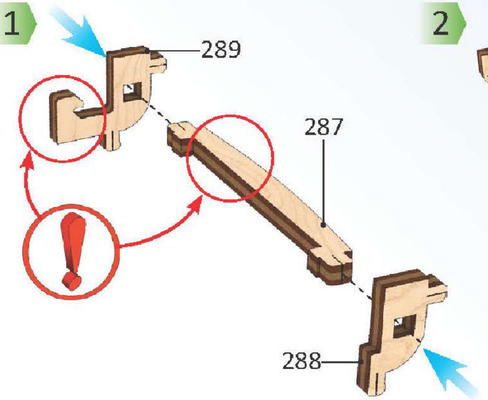

2

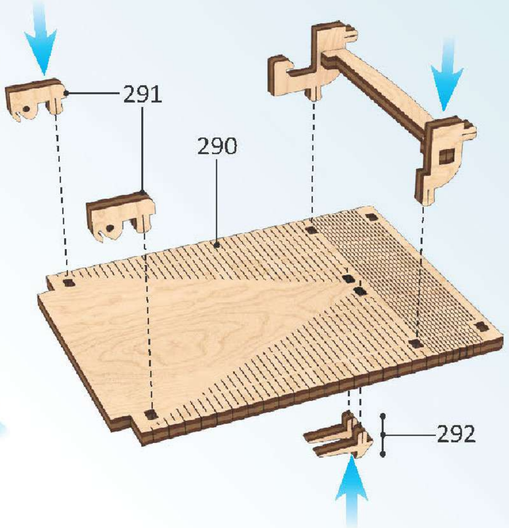

3

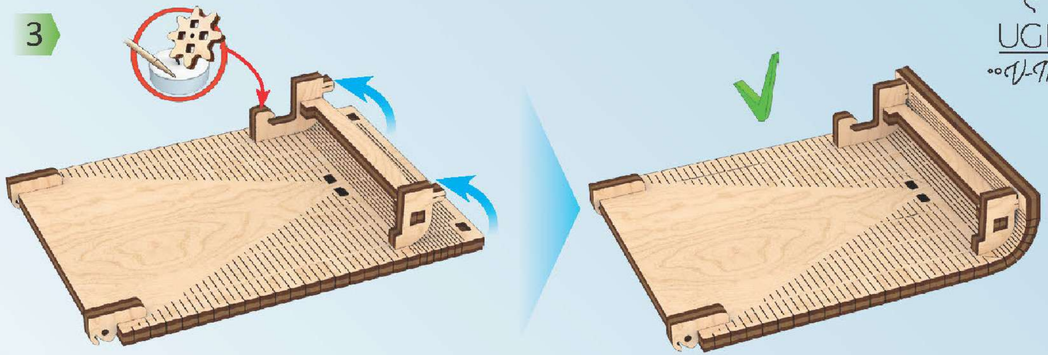

4

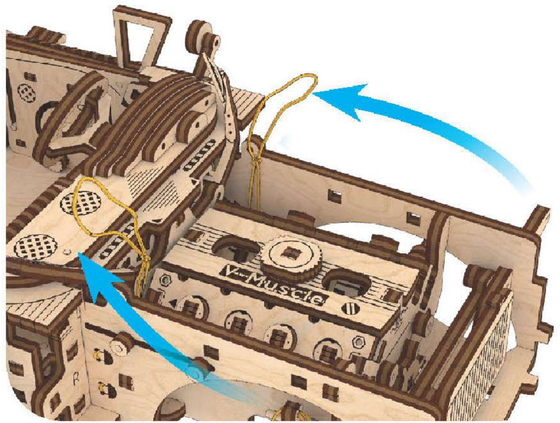

5

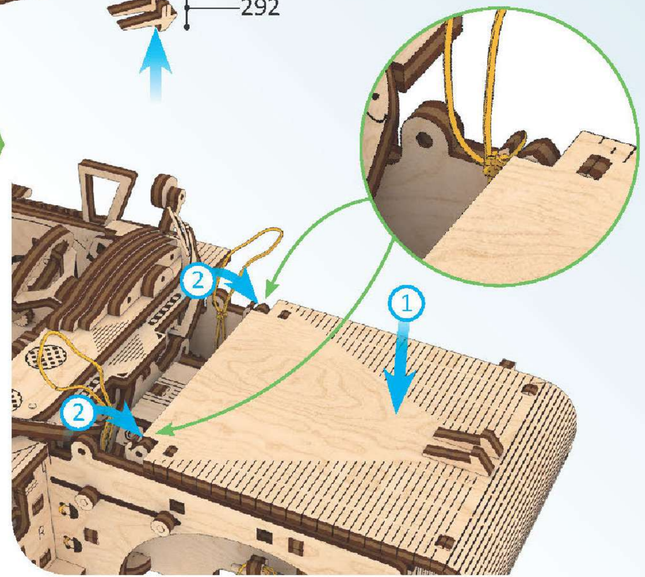

6

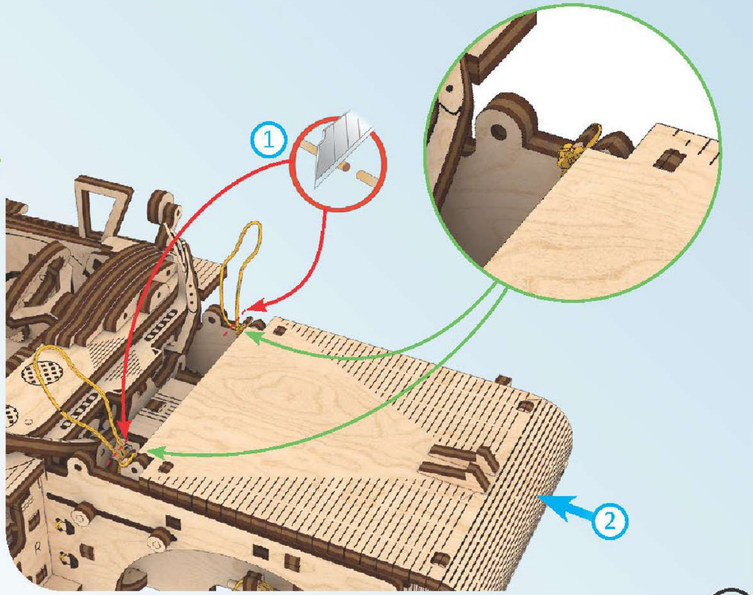

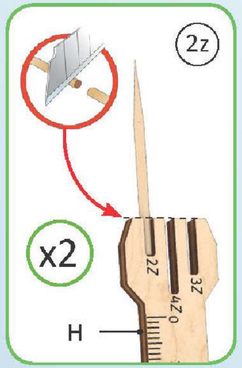

7

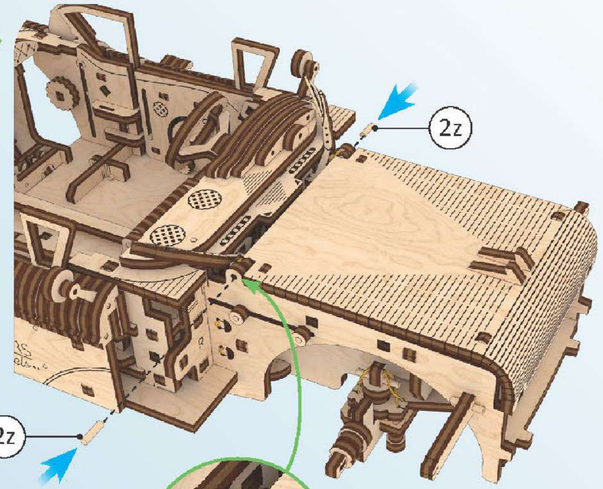

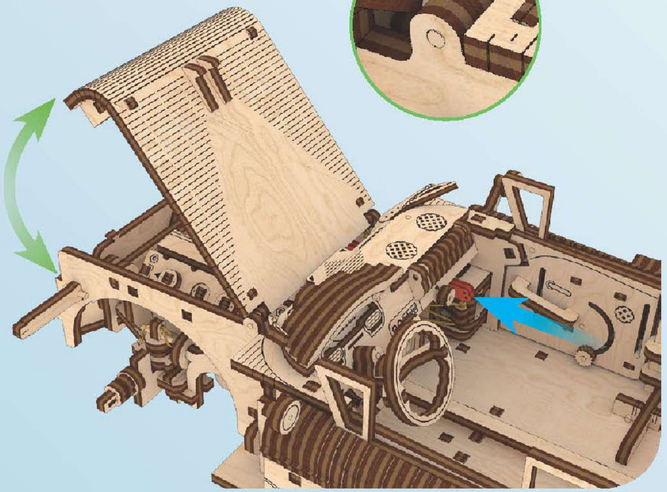

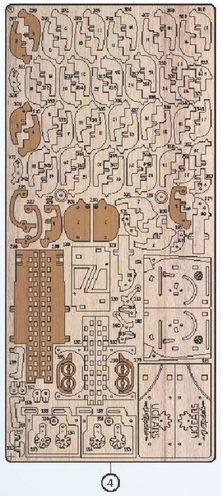

1

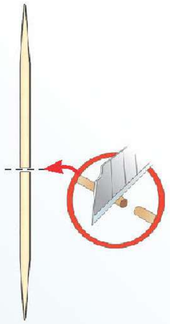

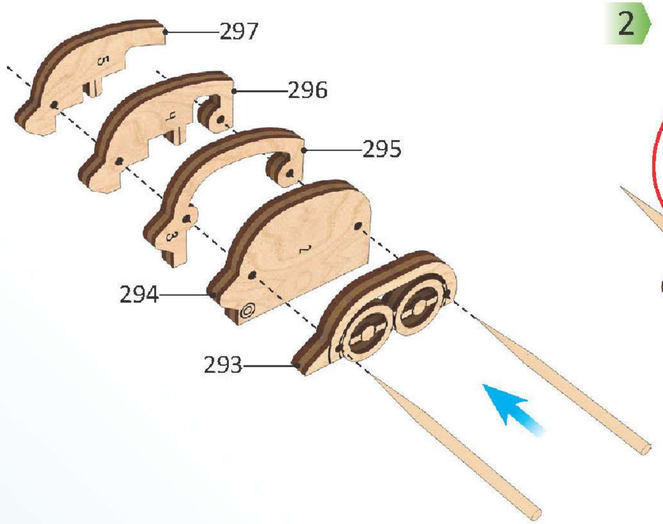

2

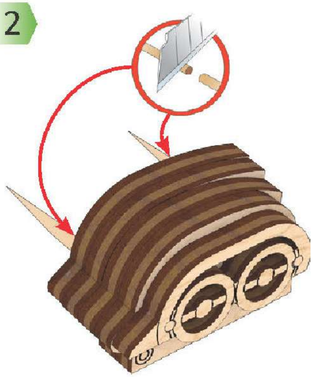

3

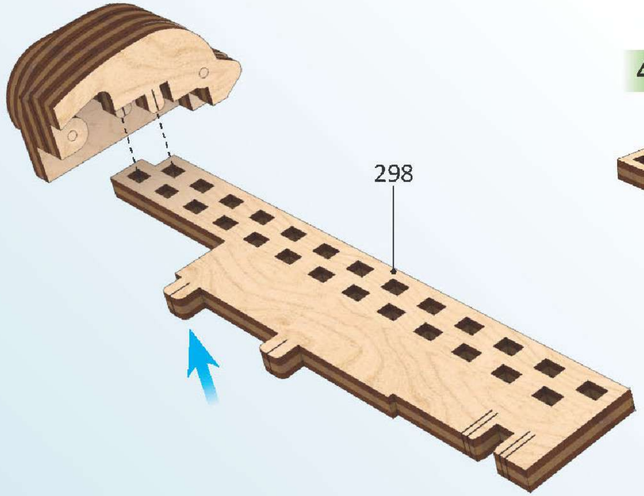

4

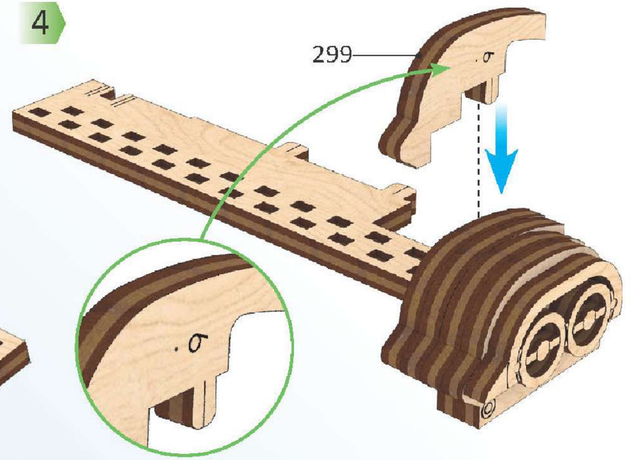

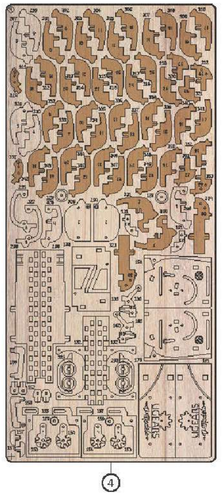

5

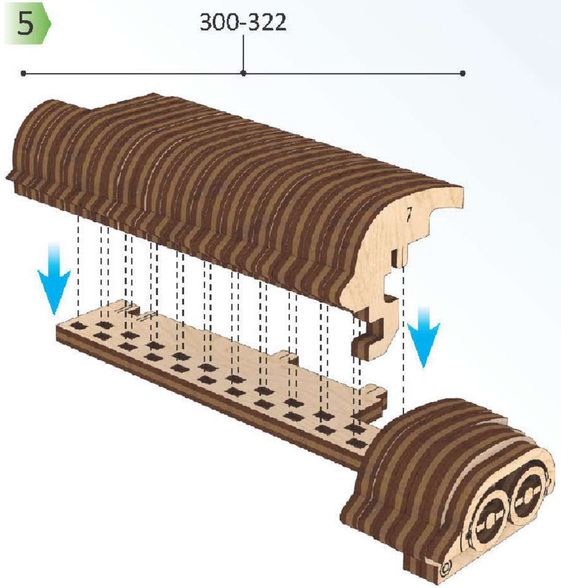

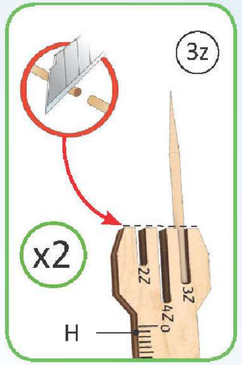

6

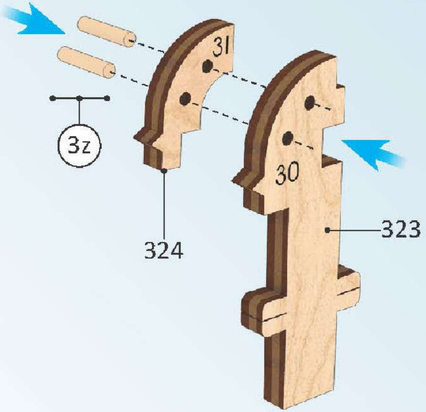

7

8

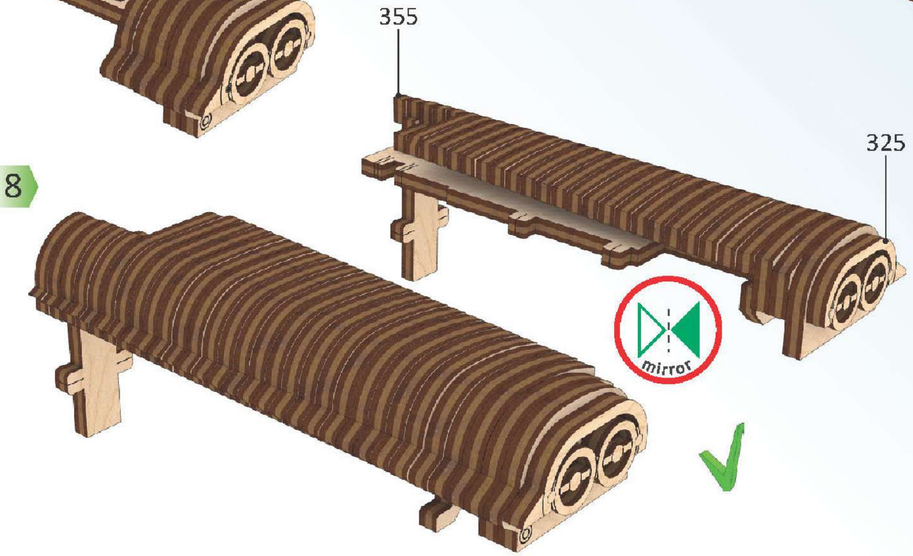

9

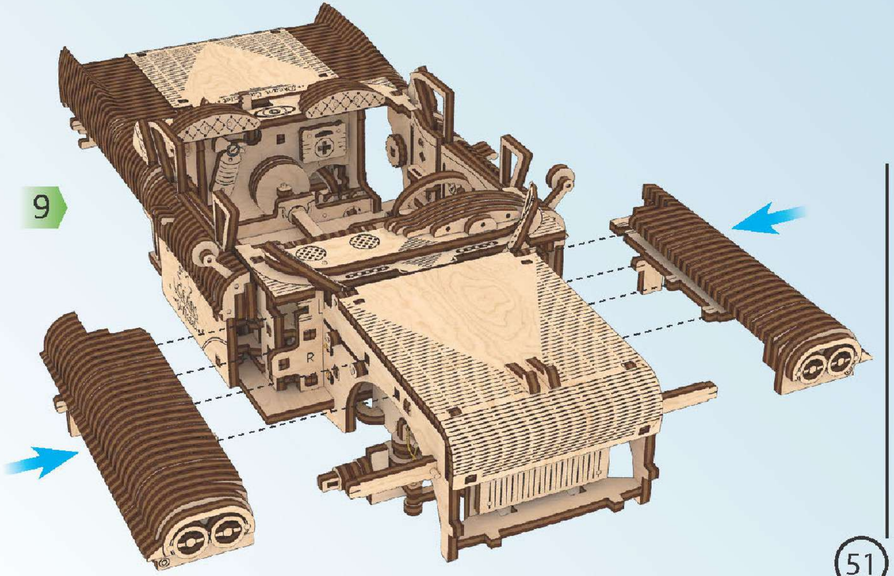

UGEARS V-Models

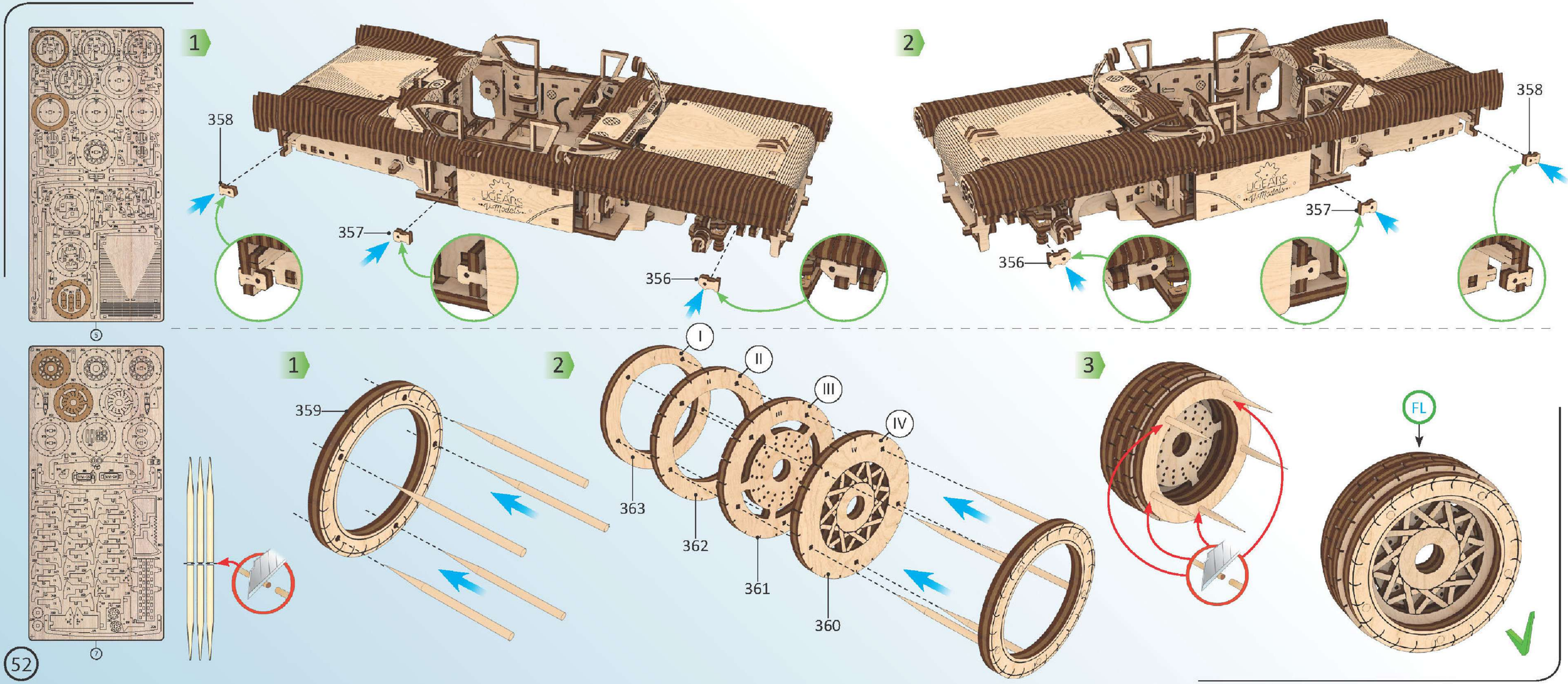
1
358
357
356
2
358
357
356
1
359
2
I
II
III
IV
363
362
361
360
3
FL

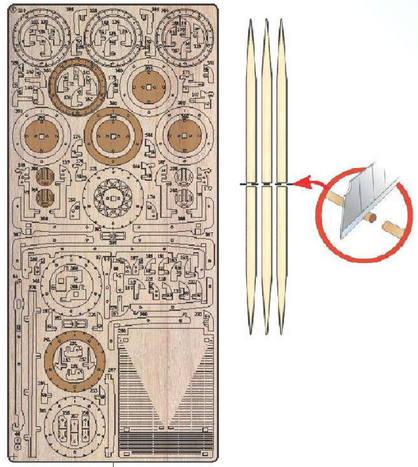

1

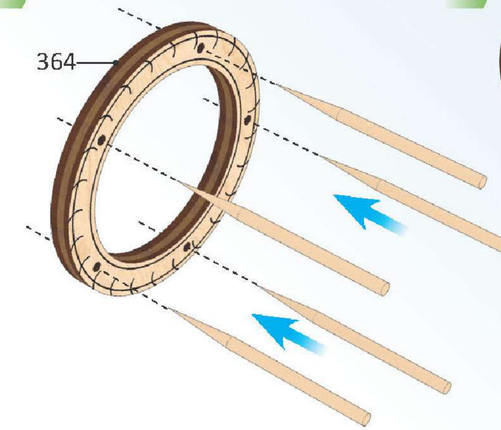

2

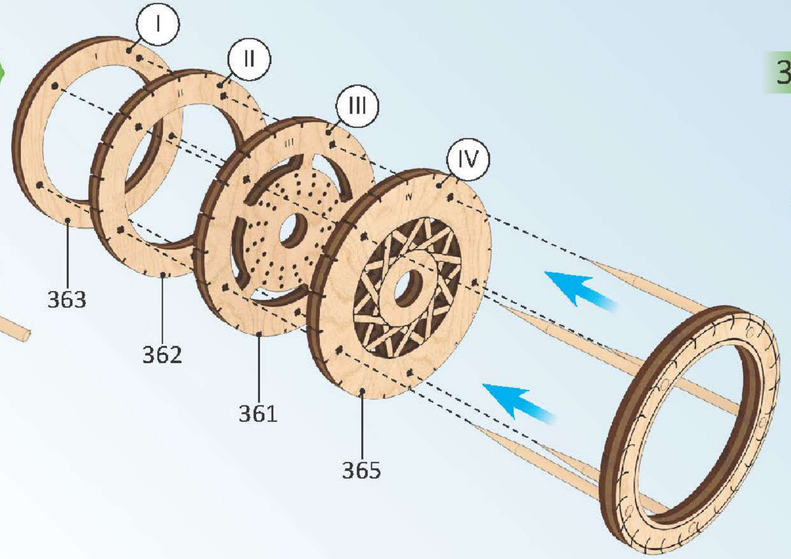

3

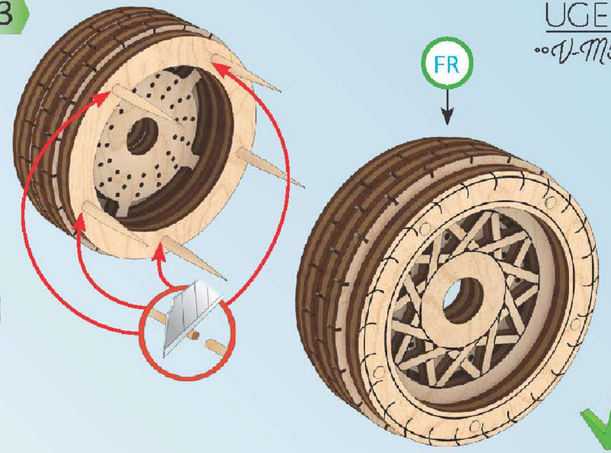

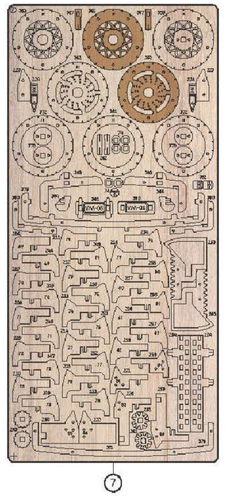

1

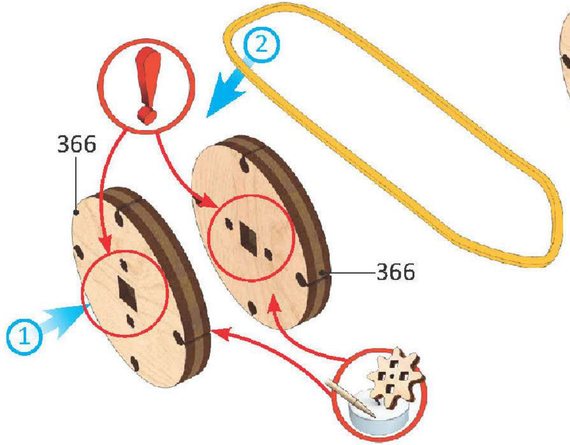

2

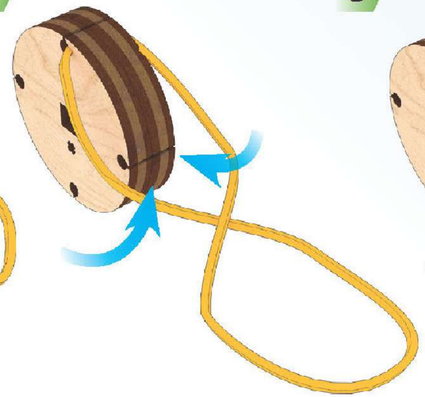

3

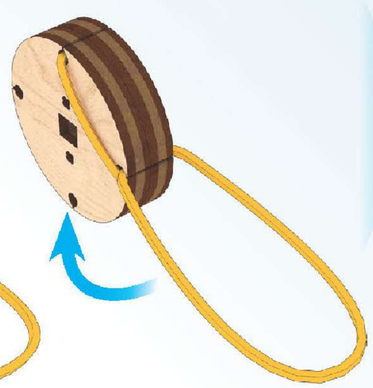

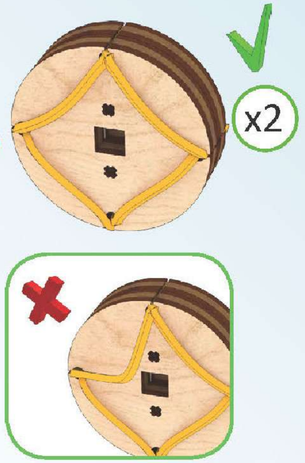

1

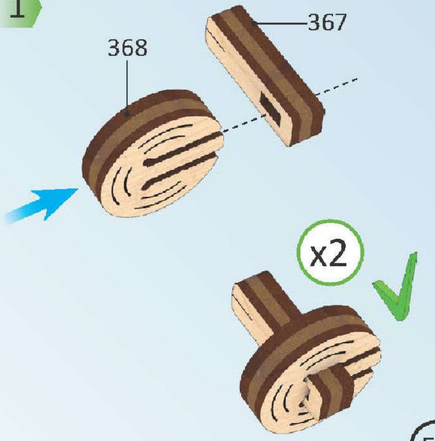

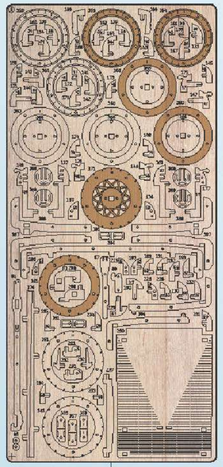

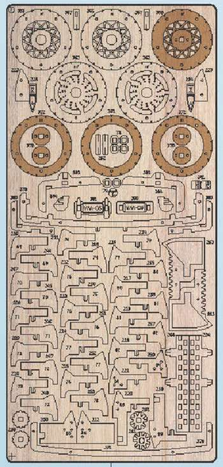

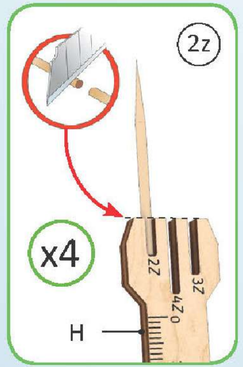
2z
x4
H
22
32
40

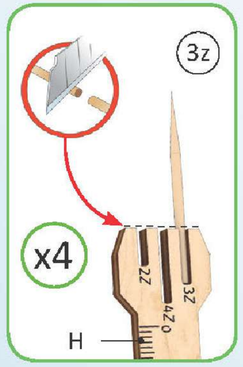
3z
x4
H
22
32
40

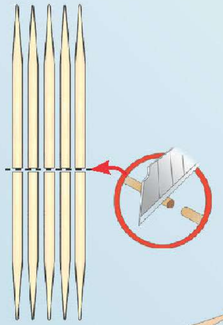

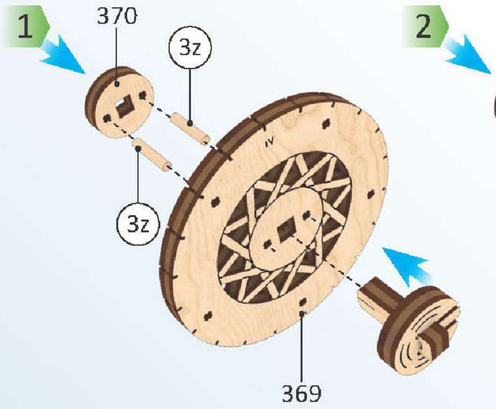
1
370
3z
3z
369

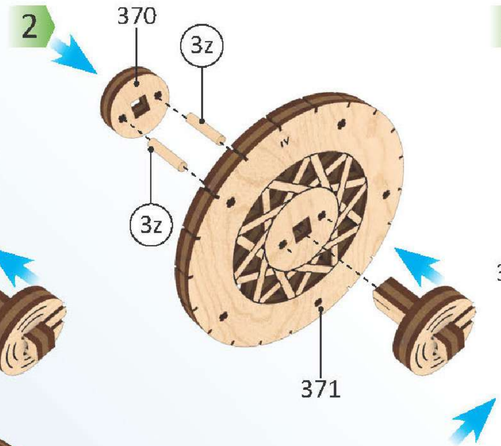
2
370
3z
3z
371

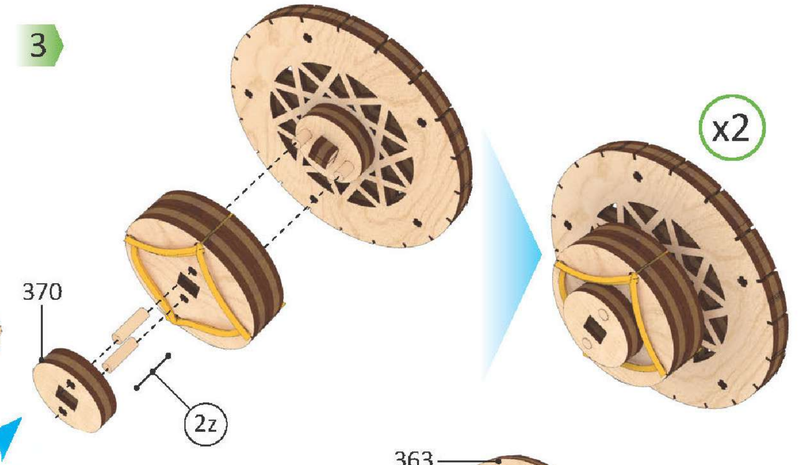
3
370
2z
x2

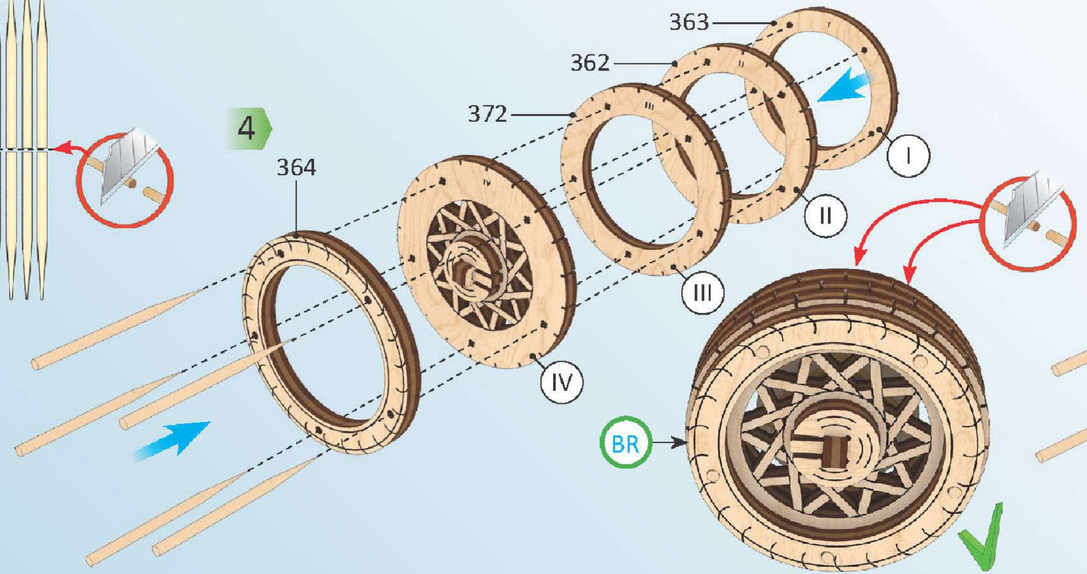
4
363
362
372
364
I
II
III
IV
BR

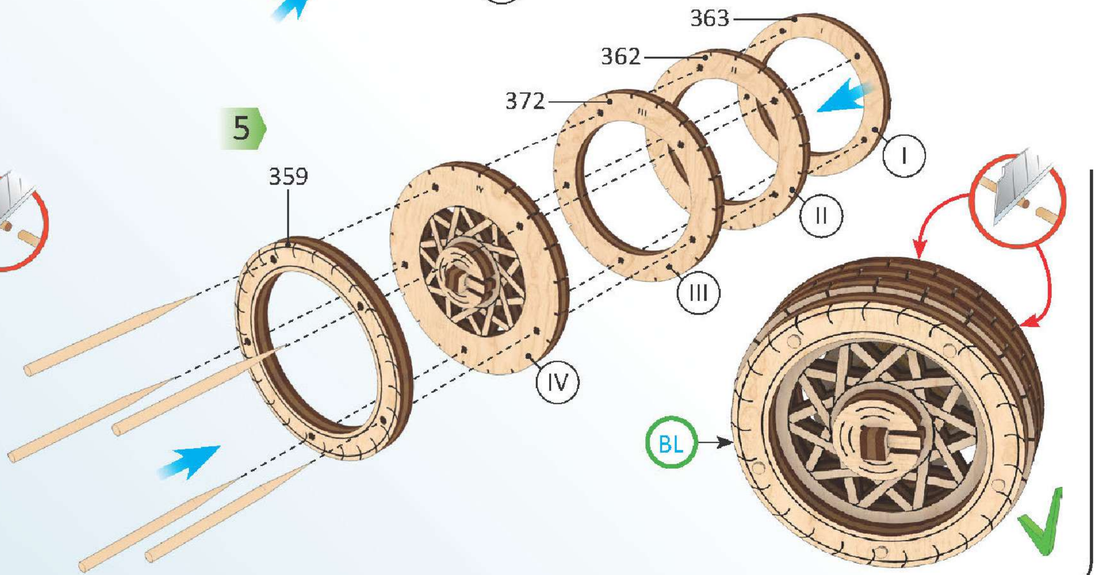
5
363
362
372
359
I
II
III
IV
BL

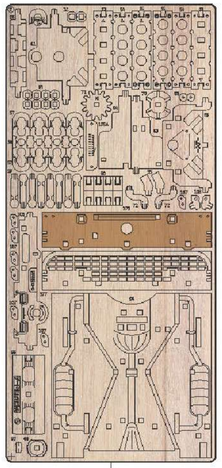

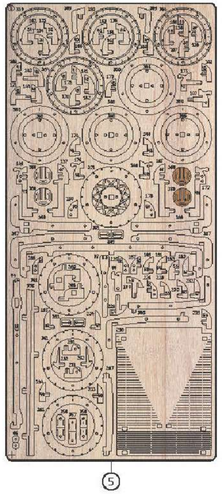

1

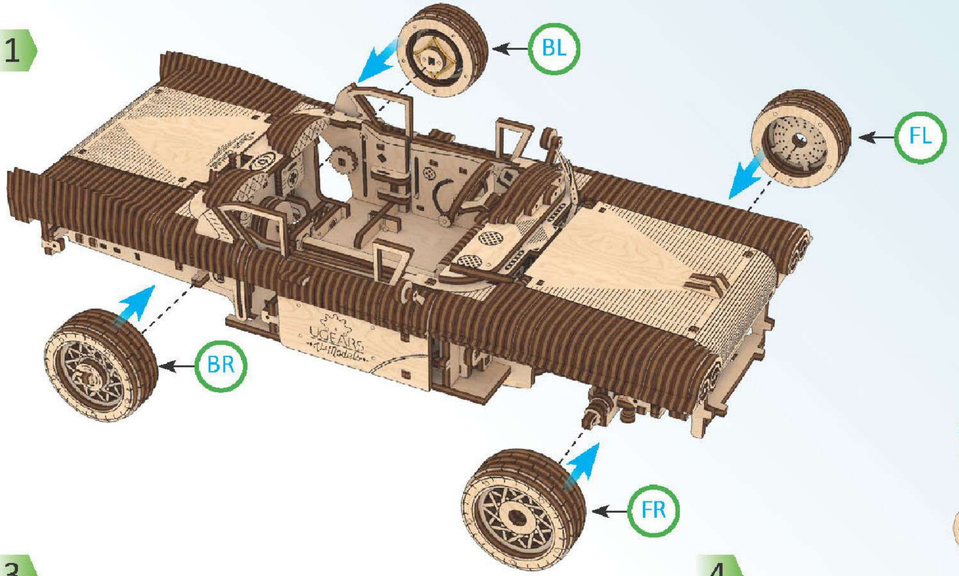

2

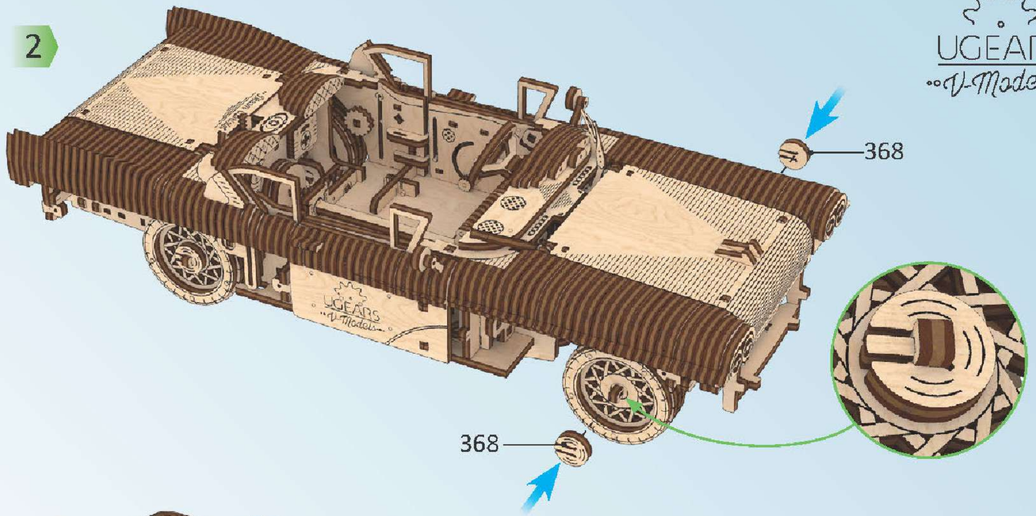

3

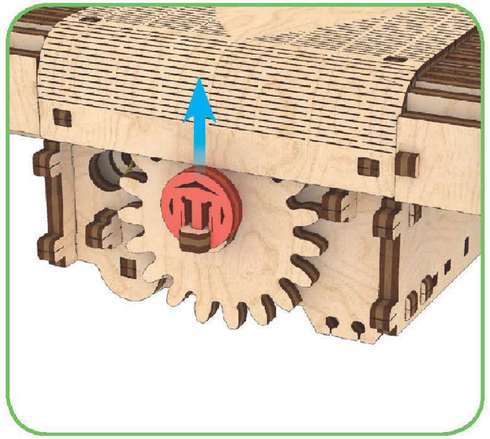

4

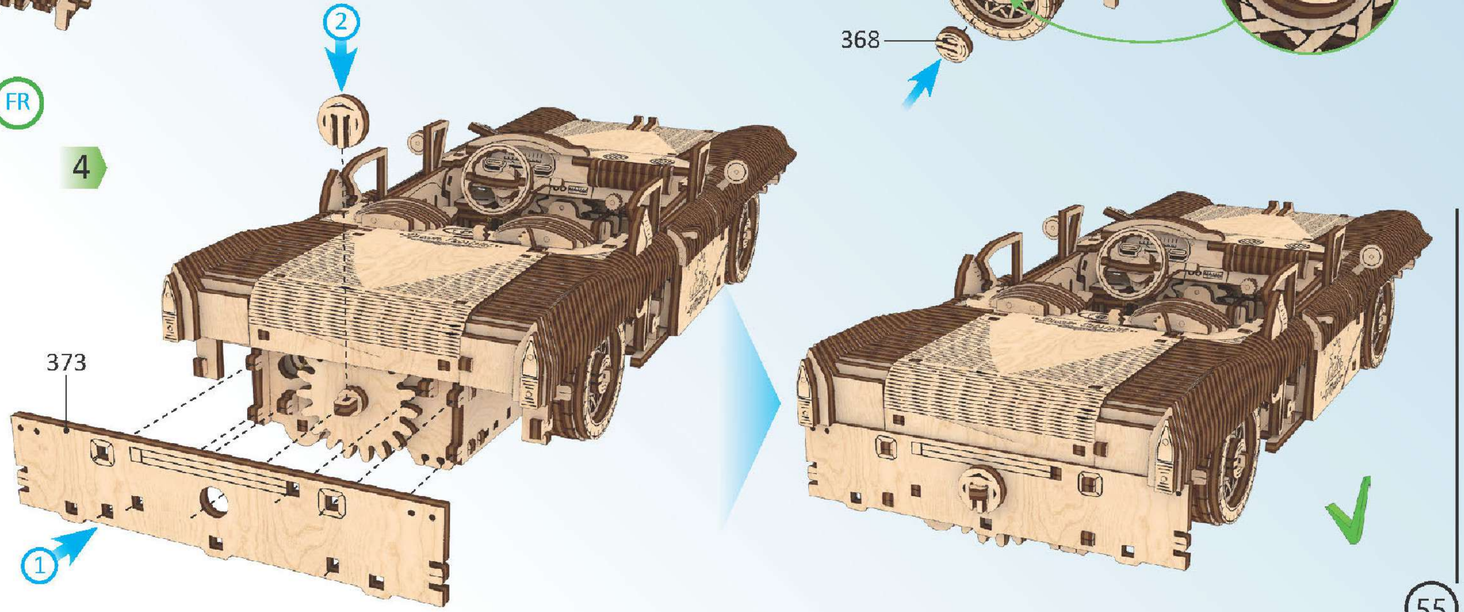

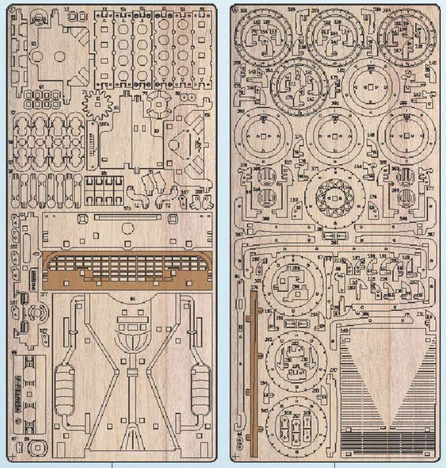
2
5

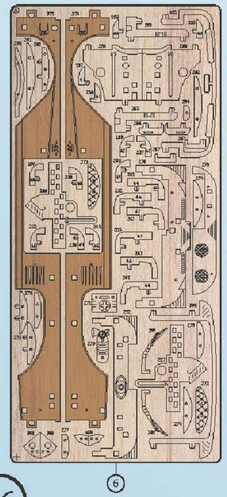
6

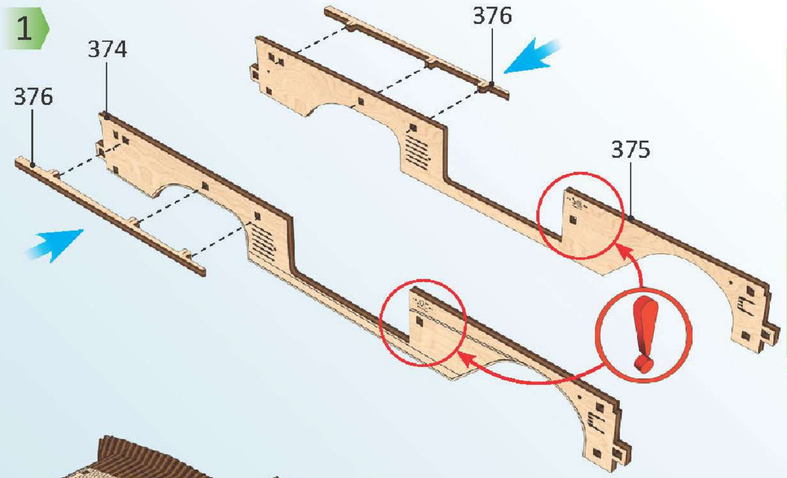
1
374
376
376
375

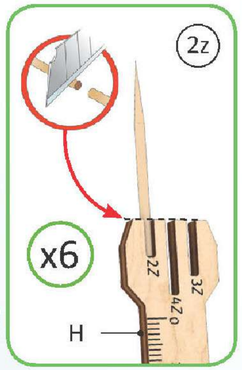
2z
x6
H
2z
32
42

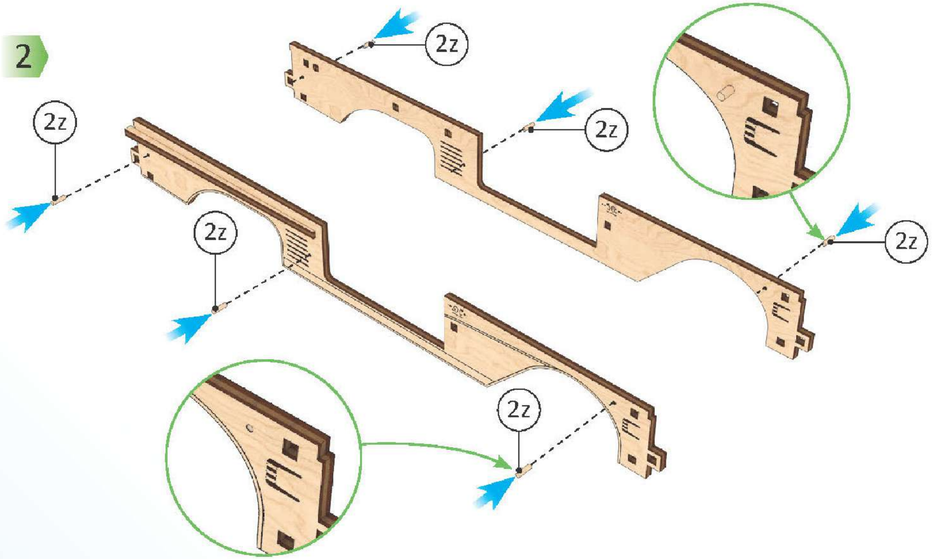
2
2z
2z
2z
2z
2z
2z

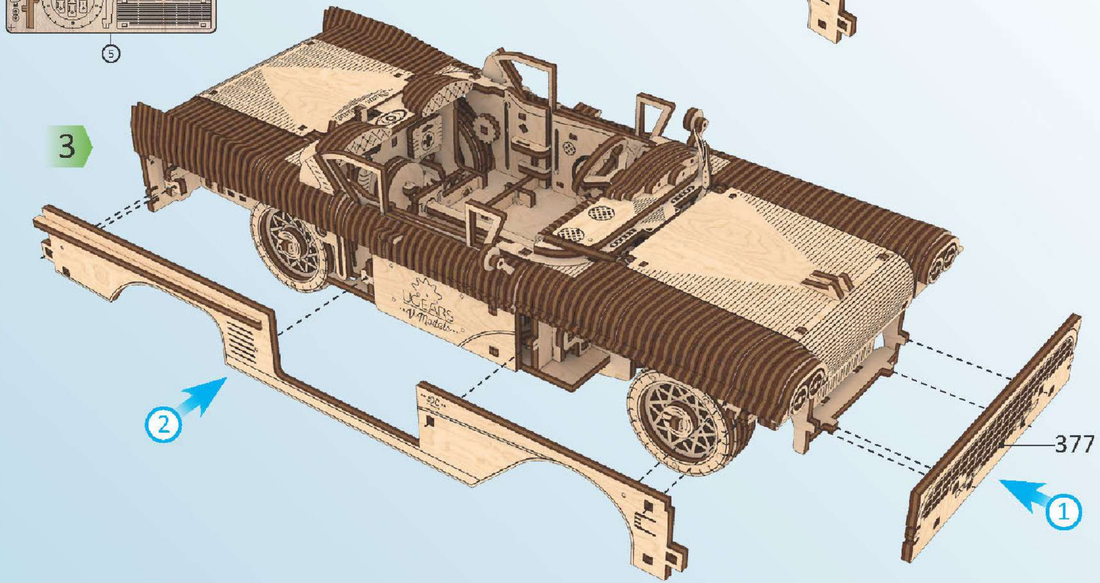
3
2
377
1

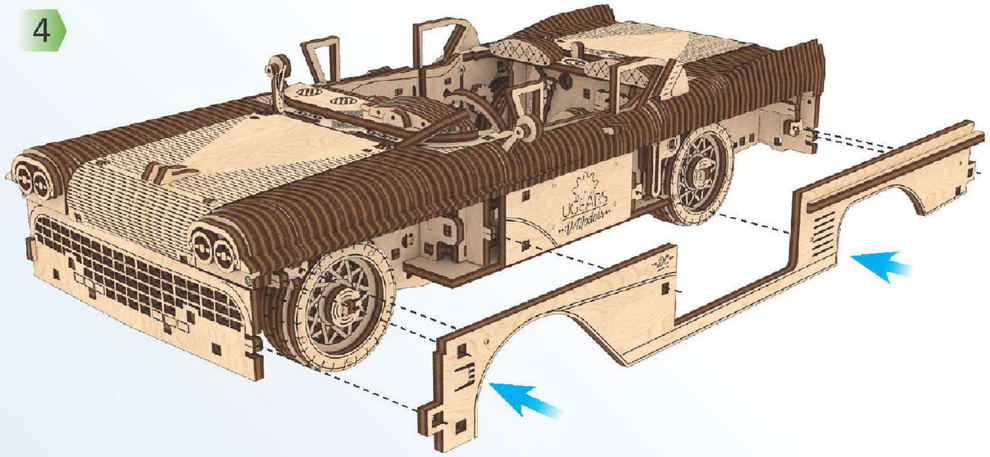
4

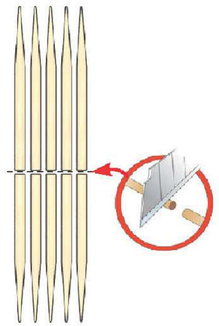

1

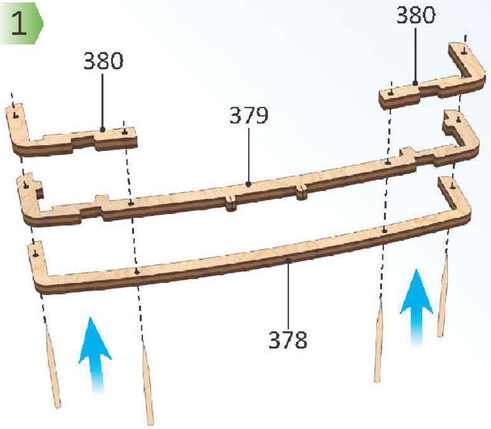
380
380
379
378

2

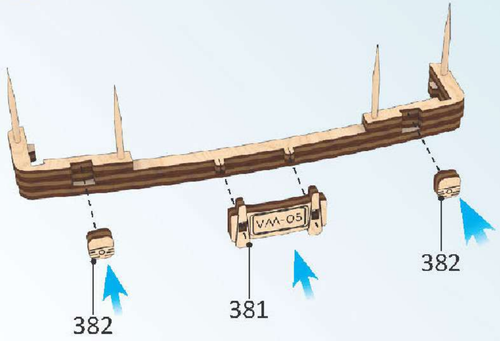
382
381
382

3

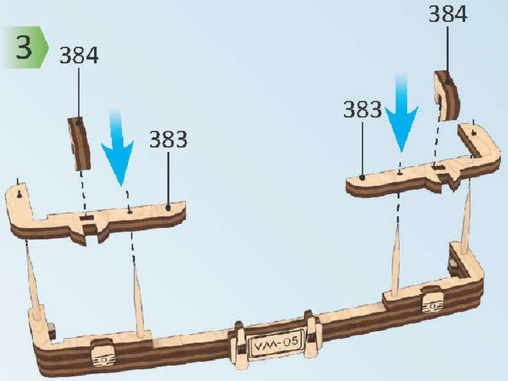
384
384
383
383

4

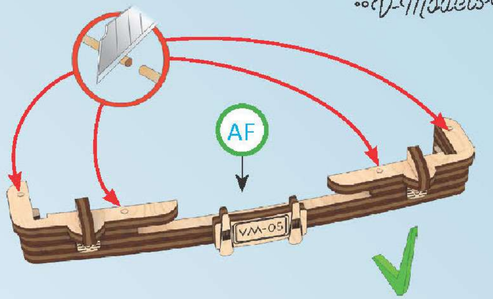
AF

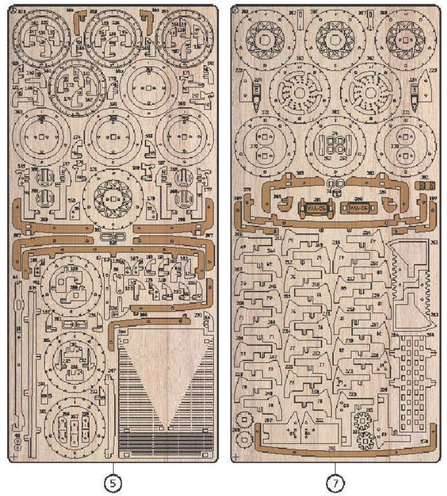
5
7

1

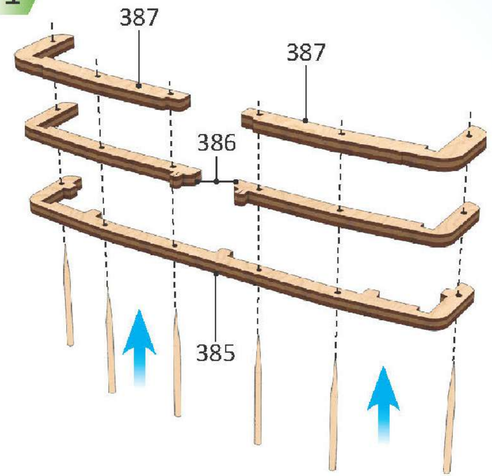
387
387
386
385

2

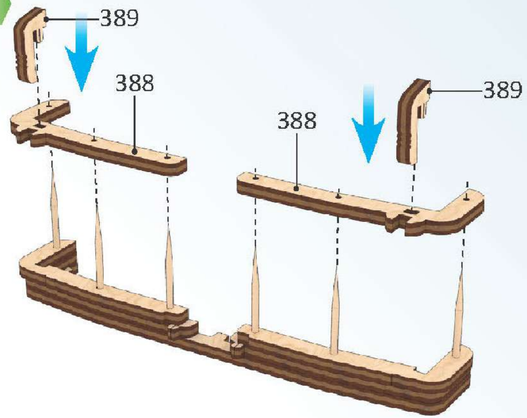
389
388
388
389

3

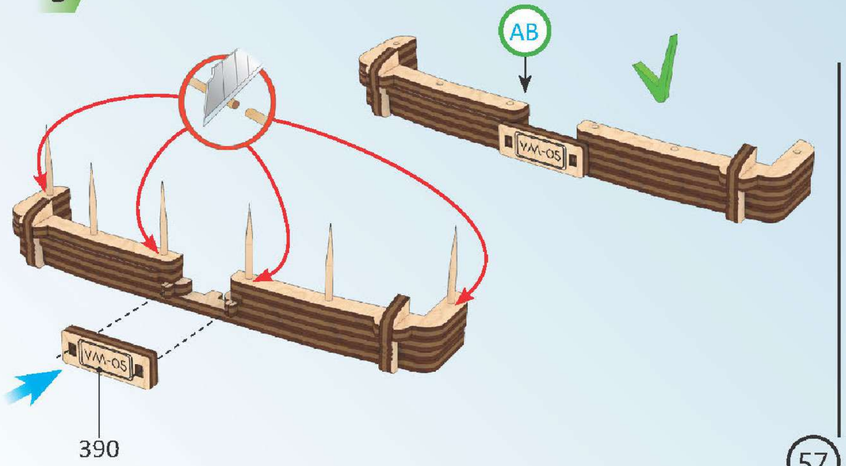
AB
390

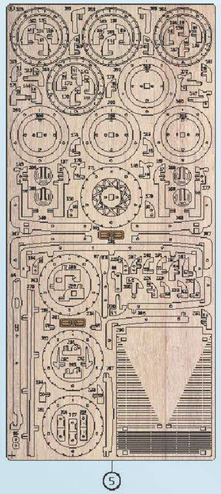

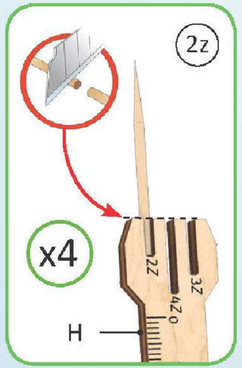

1

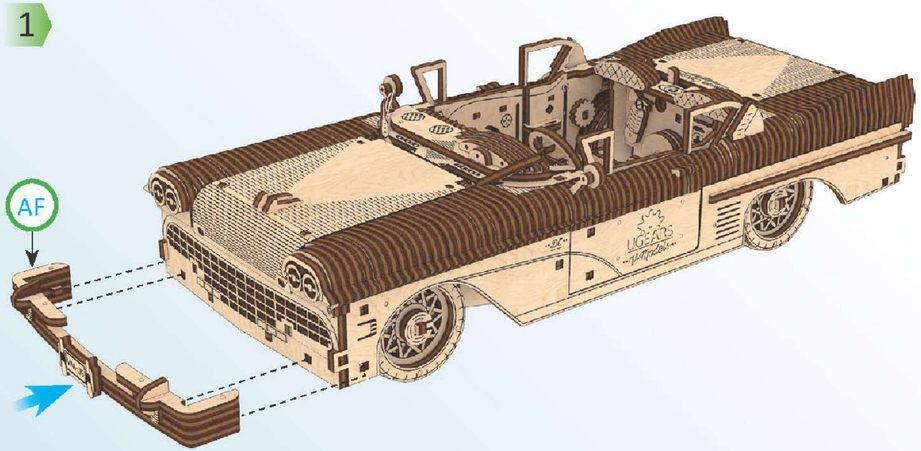

2

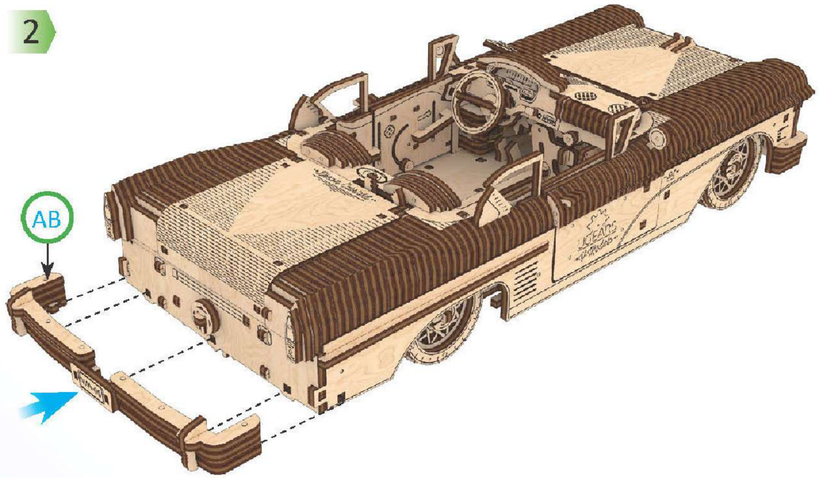

3

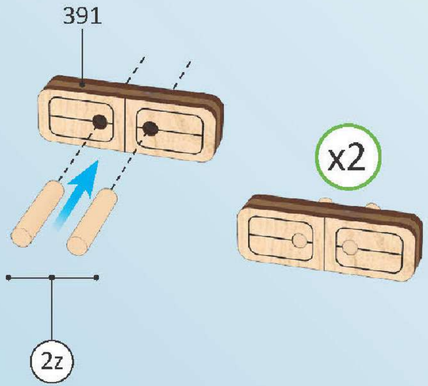

4

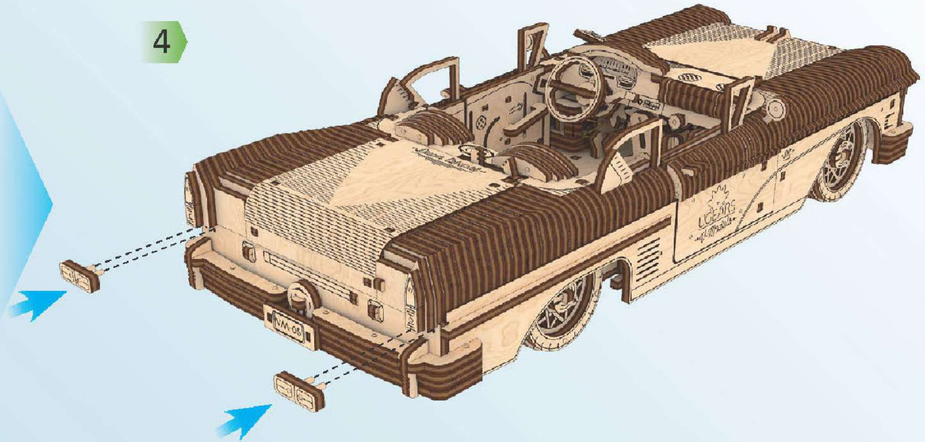

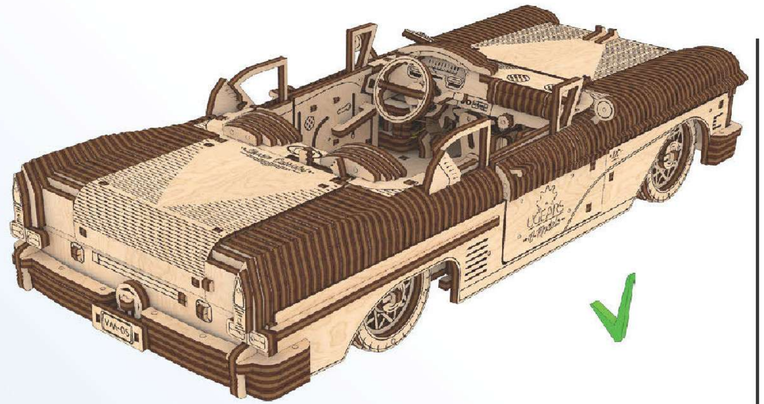

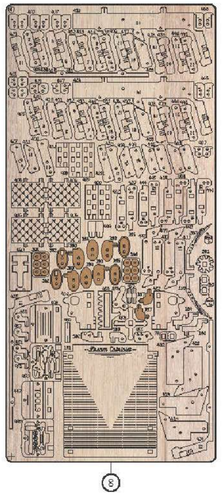

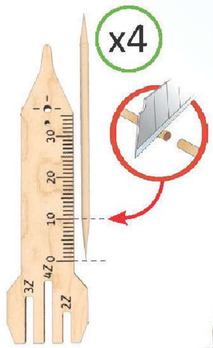

1

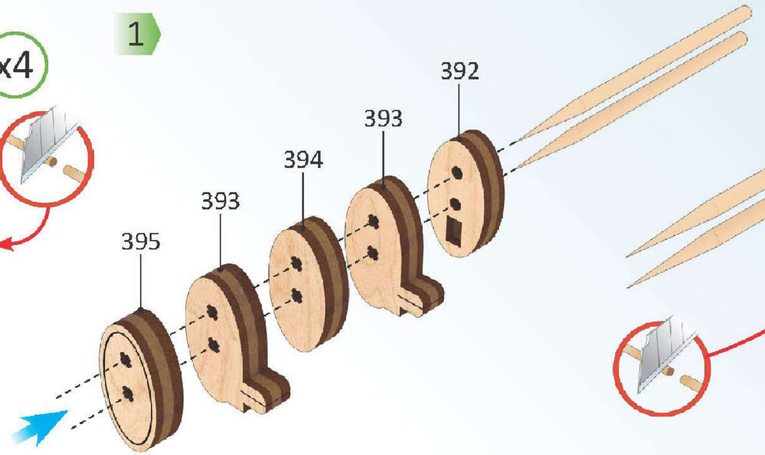

2

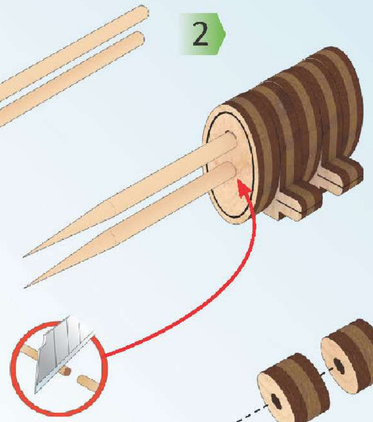

3

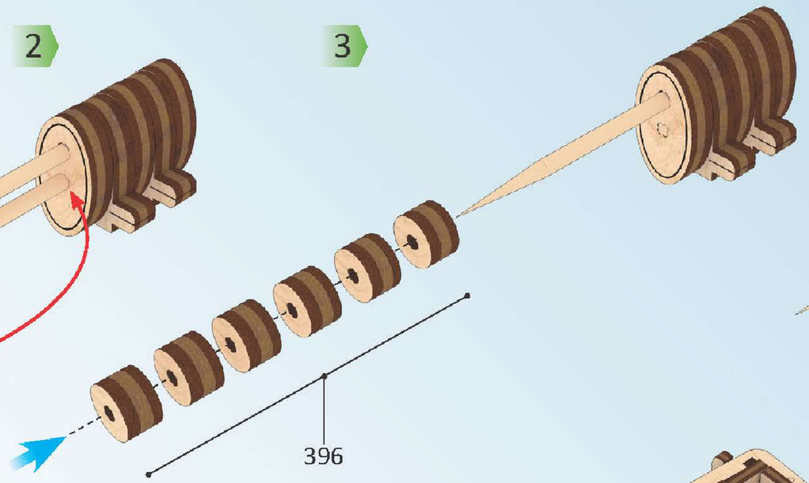

4

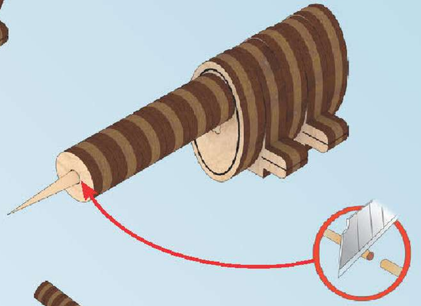

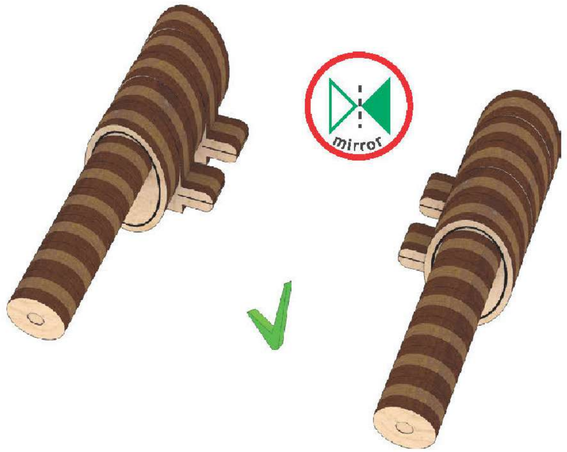

5

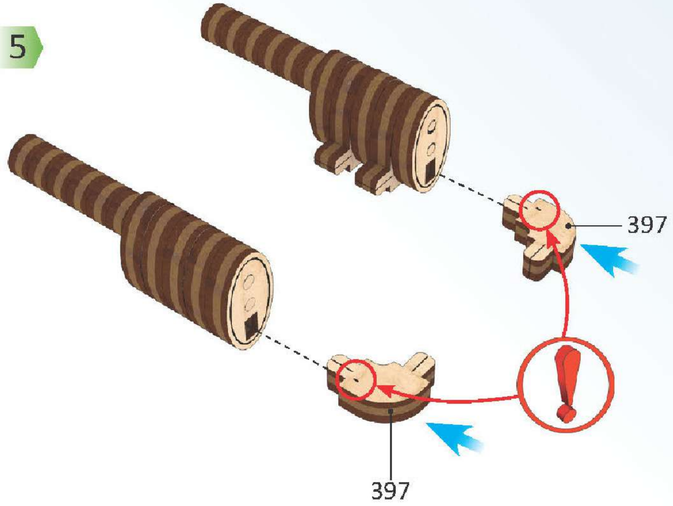

6

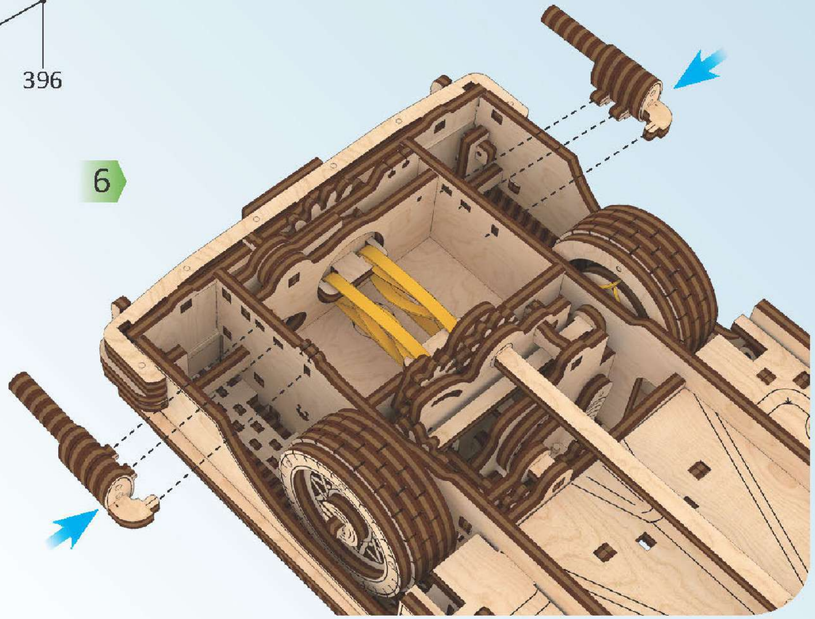

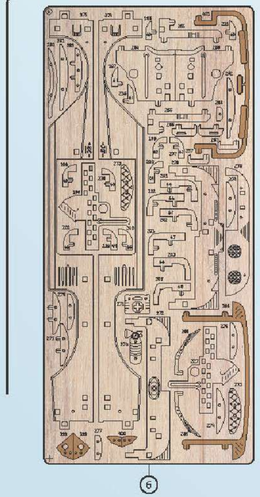

1

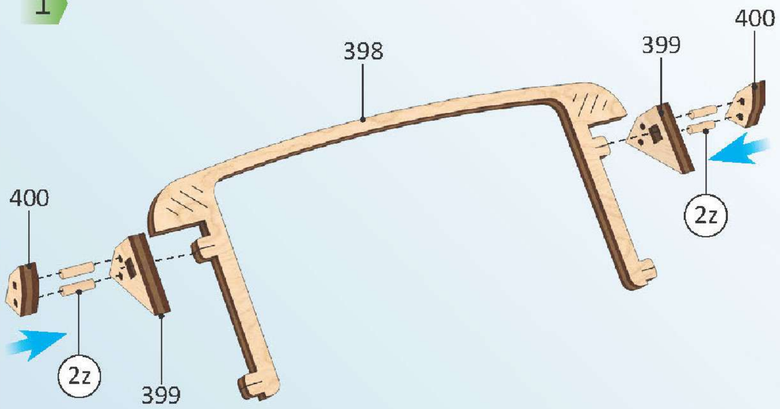

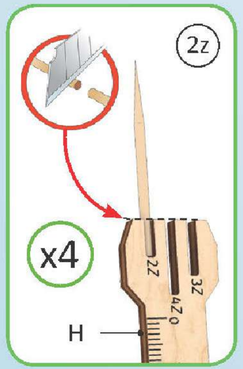

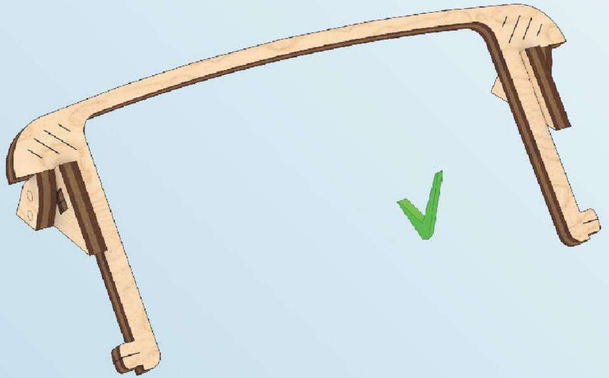

2

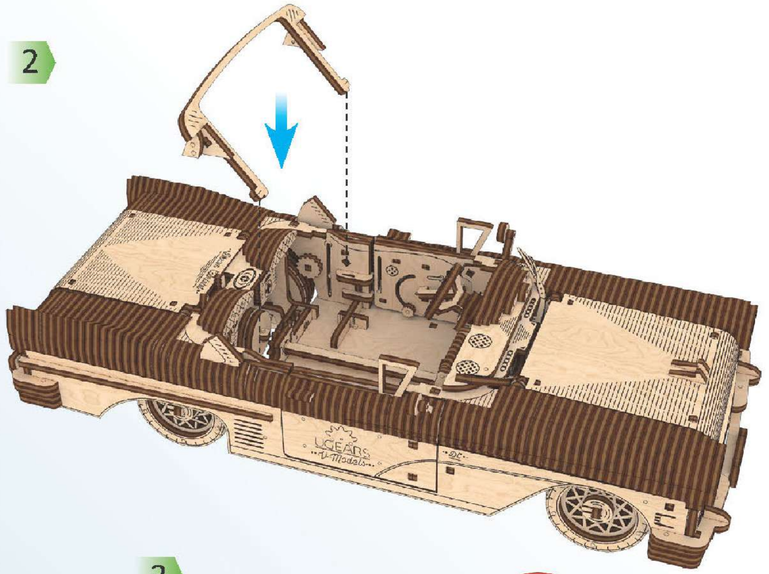

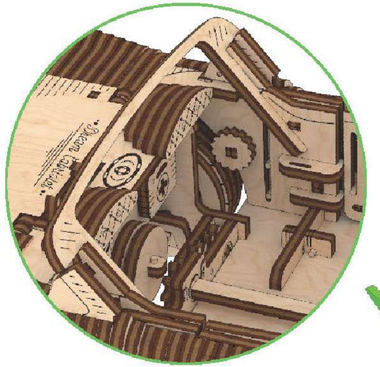

3

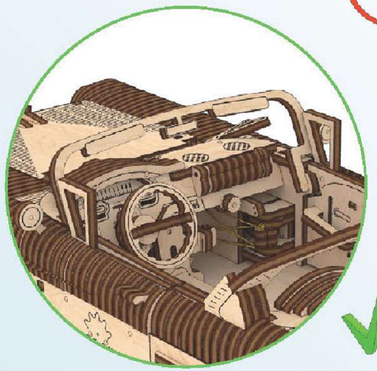

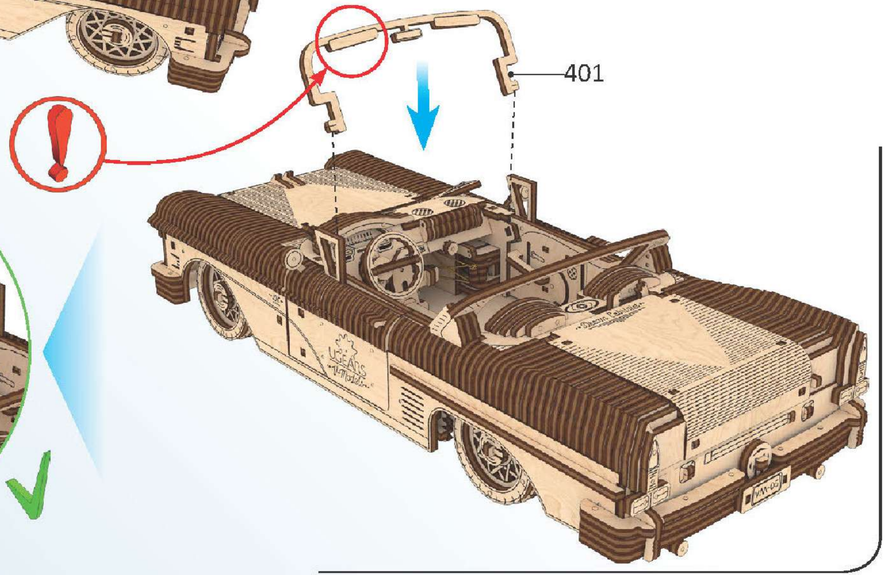

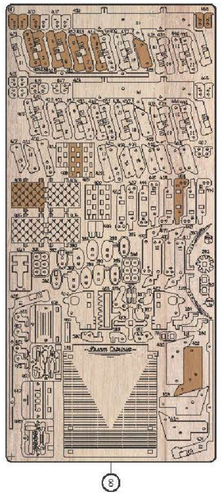

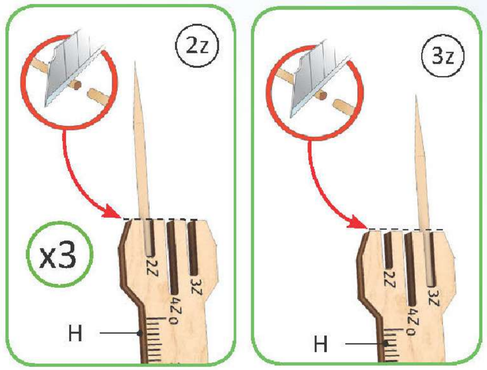
2z
x3
H
3z
H

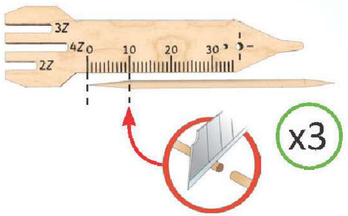
3z
4z
2z
10
20
30
x3

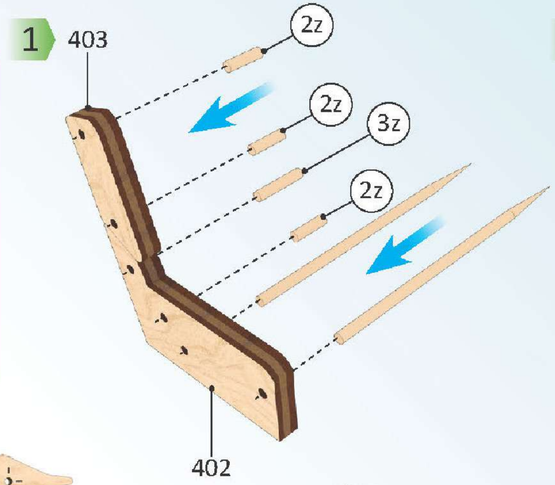
1
403
2z
2z
3z
2z
402

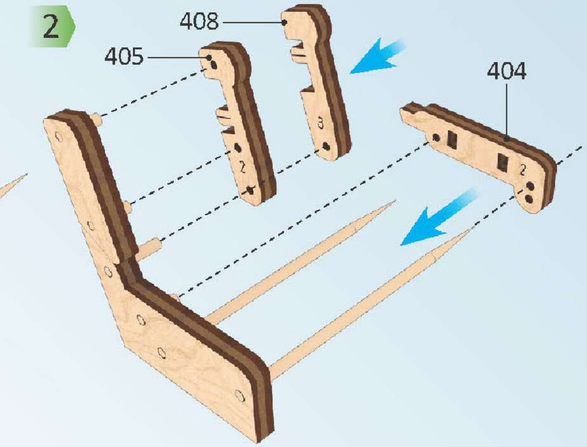
2
408
405
404

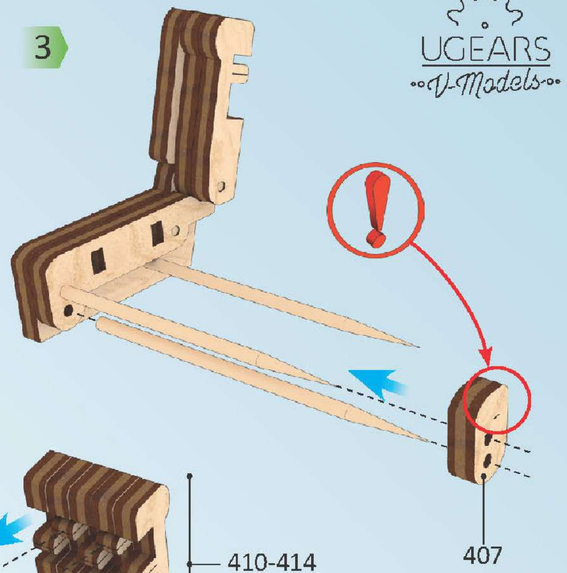
3
407

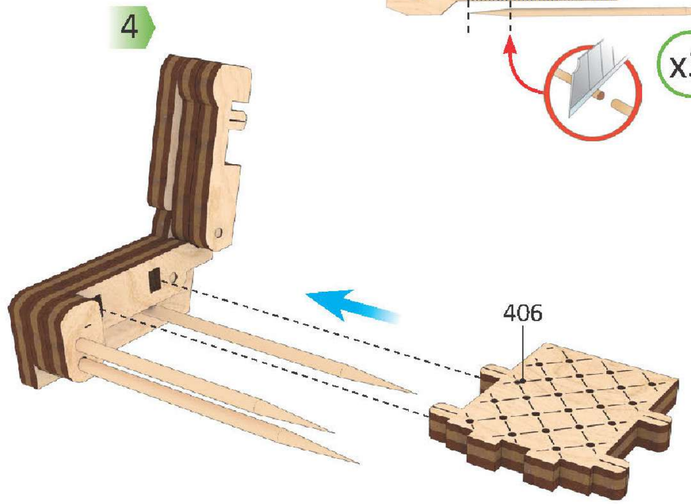
4
406

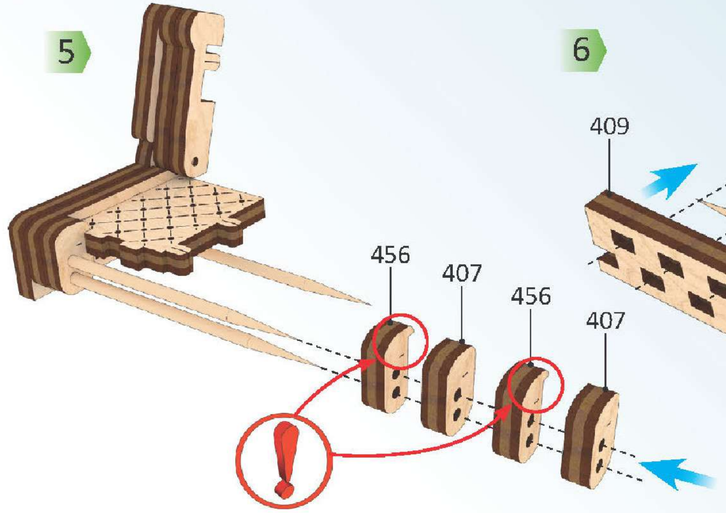
5
456
407
456
407

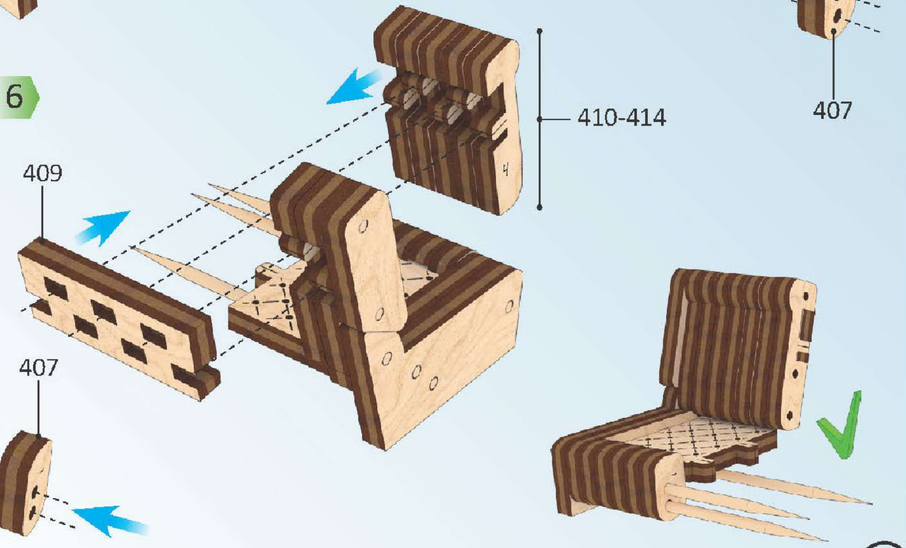
6
409
410-414

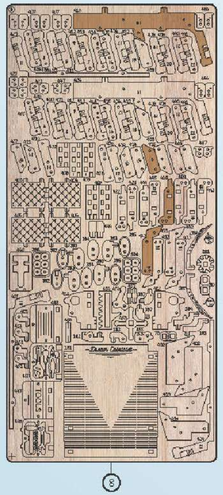

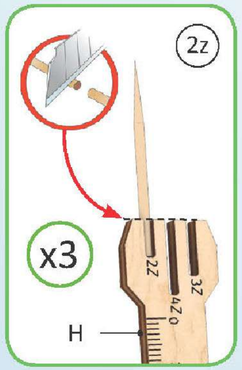

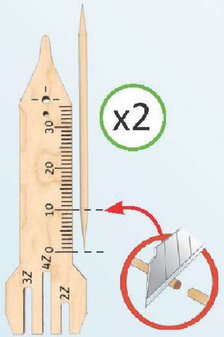

1

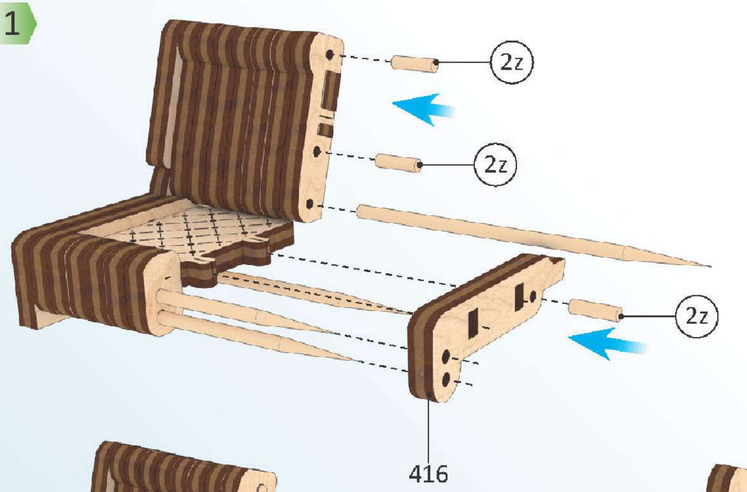

2

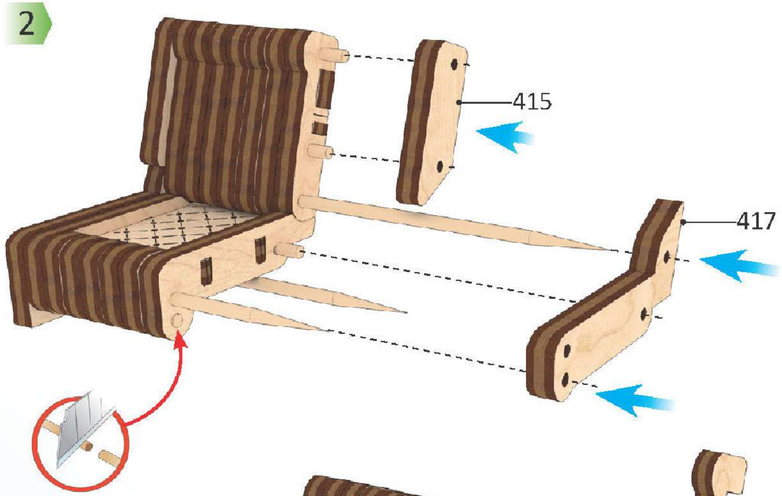

3

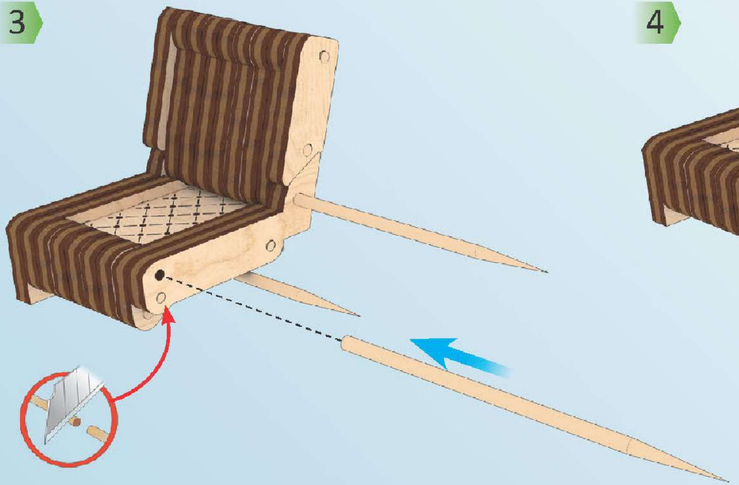

4

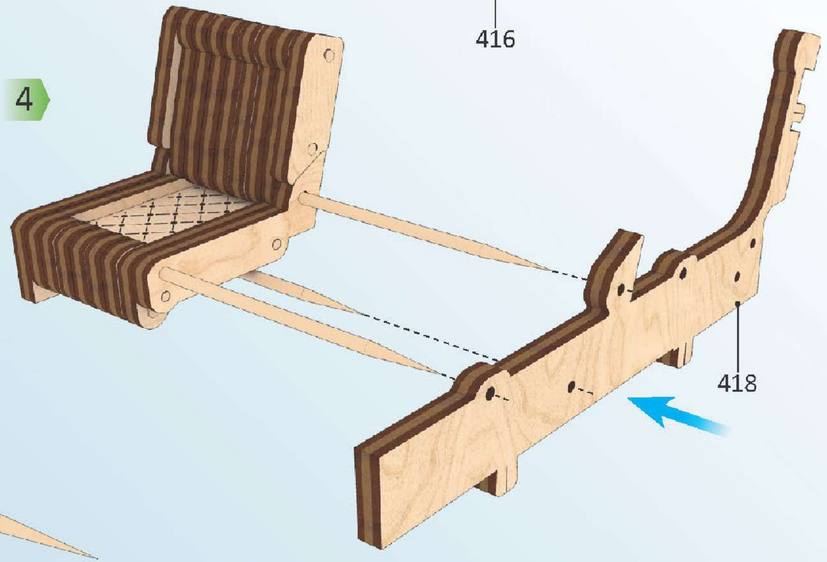

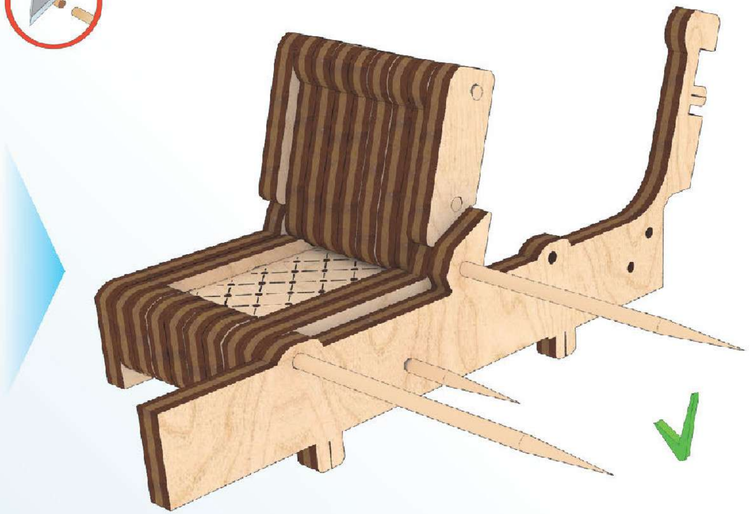

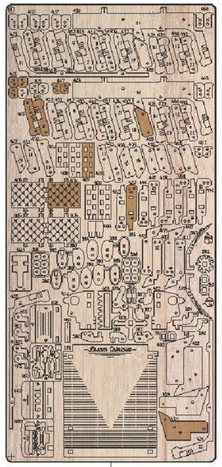

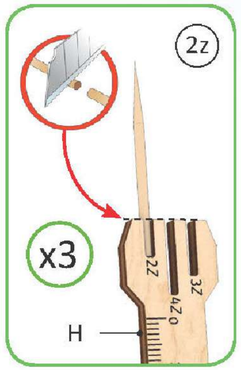

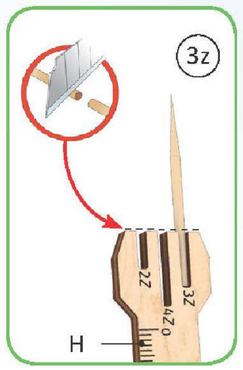

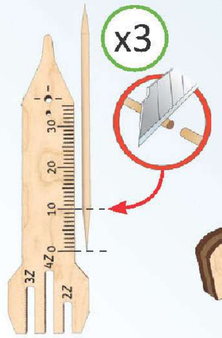

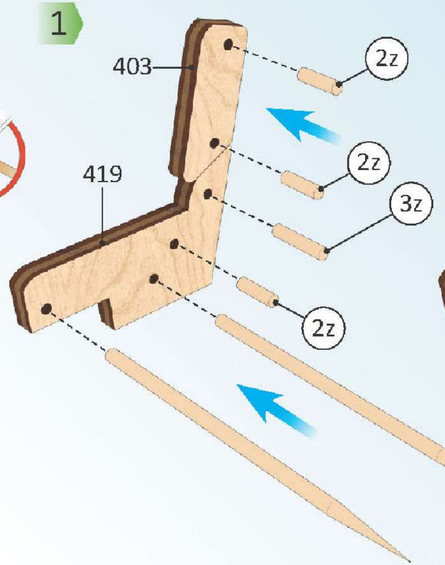

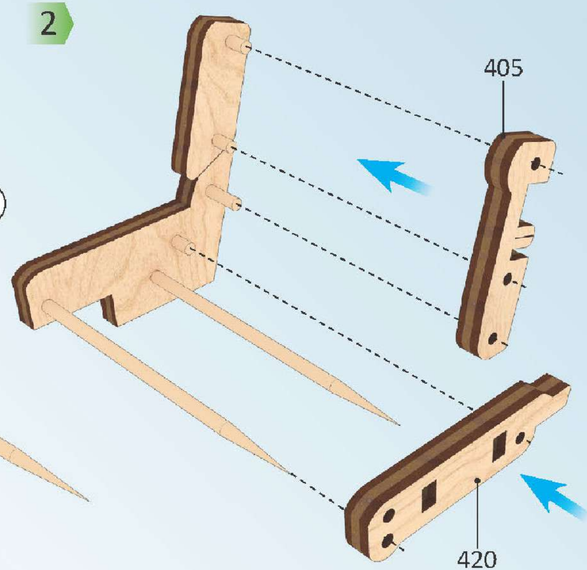

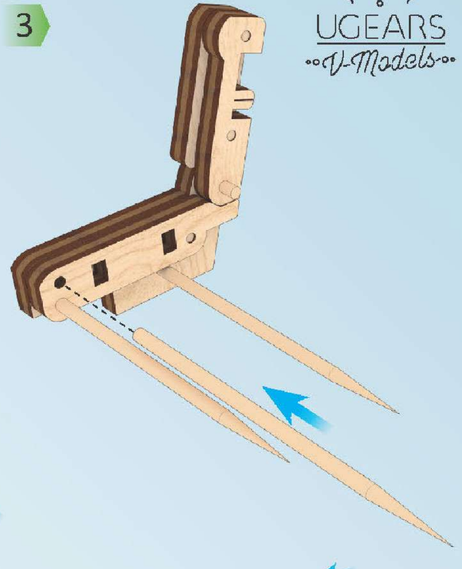

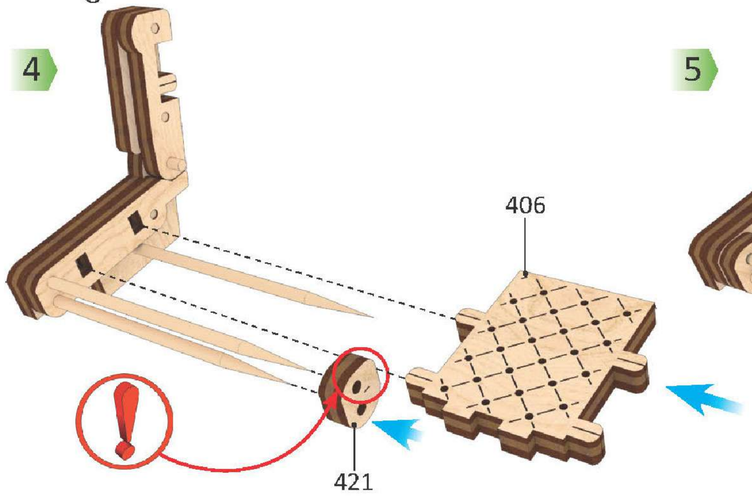

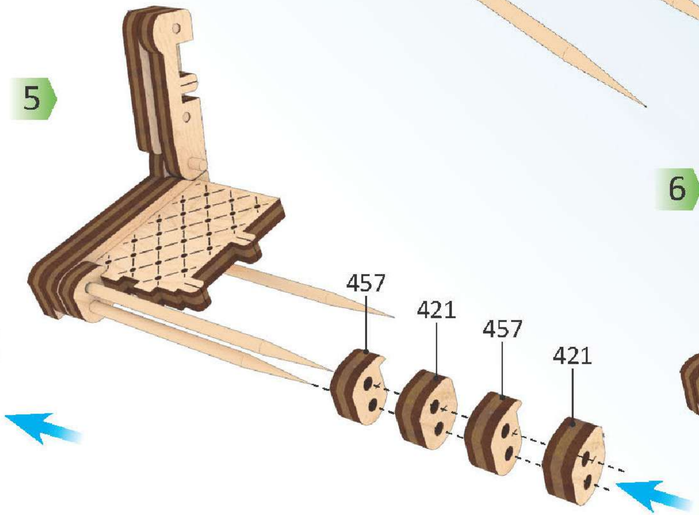

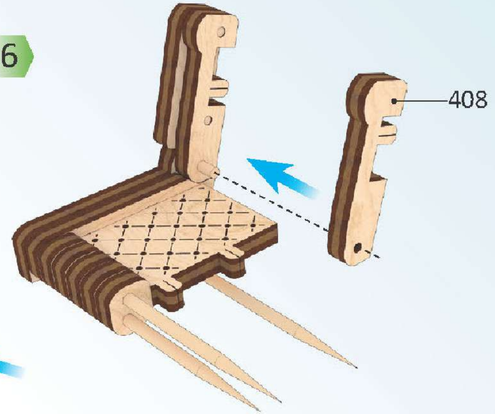

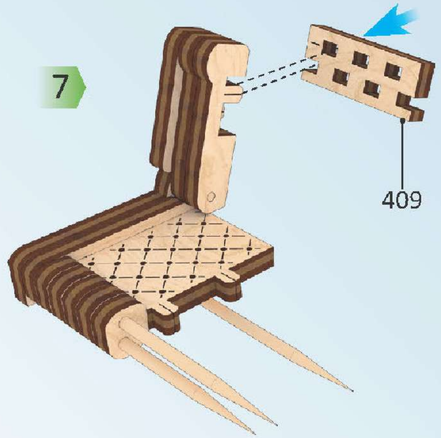

UGEARS V-Models

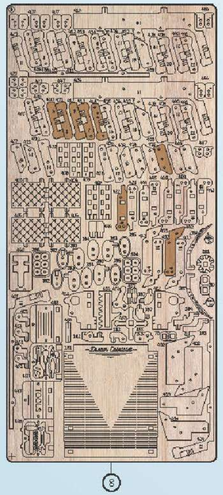

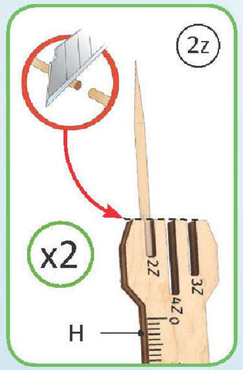
2z
x2
H
22
32
47
0

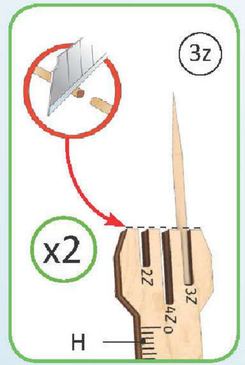
3z
x2
H
22
32
47
0

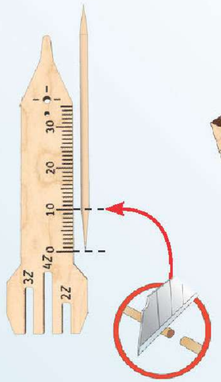
30
20
10
0
32
22

1

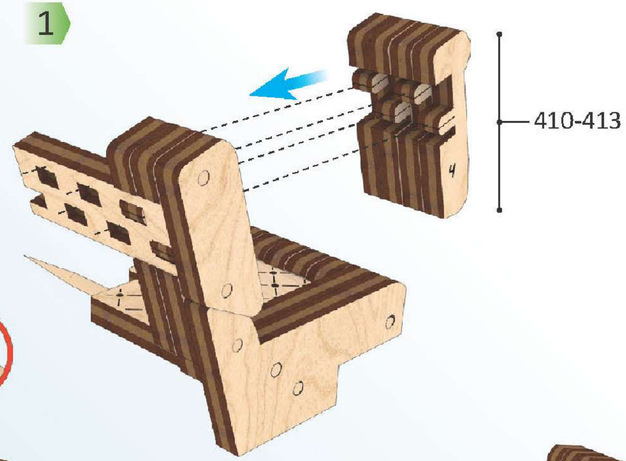
410-413

2

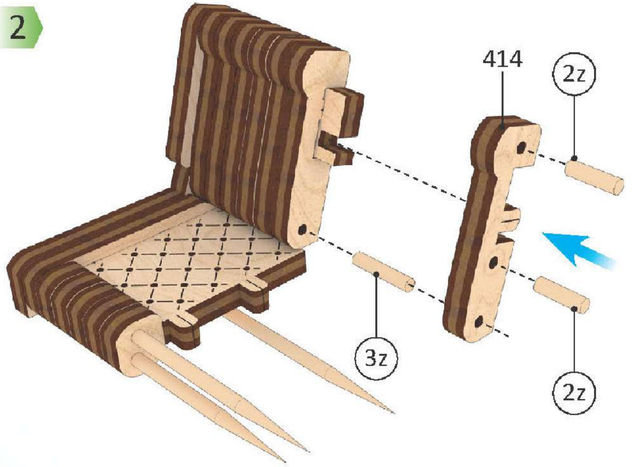
414
2z
3z
2z

3

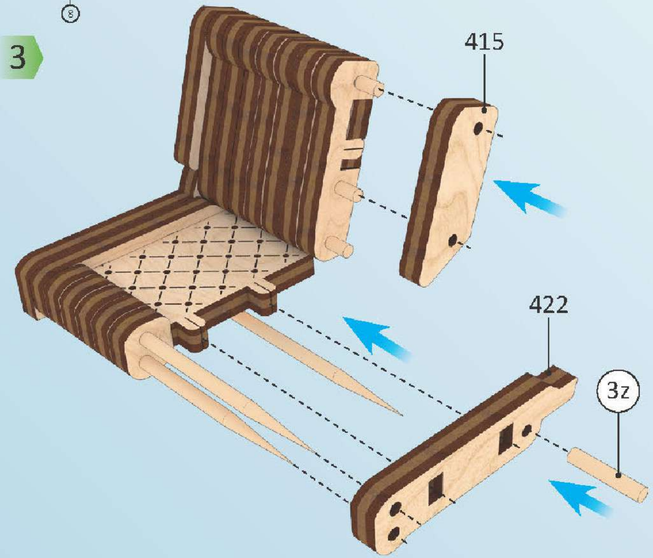
415
422
3z

4

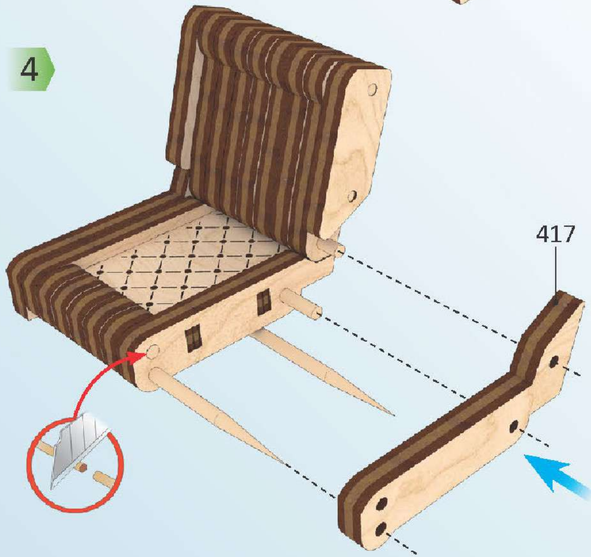
417

5

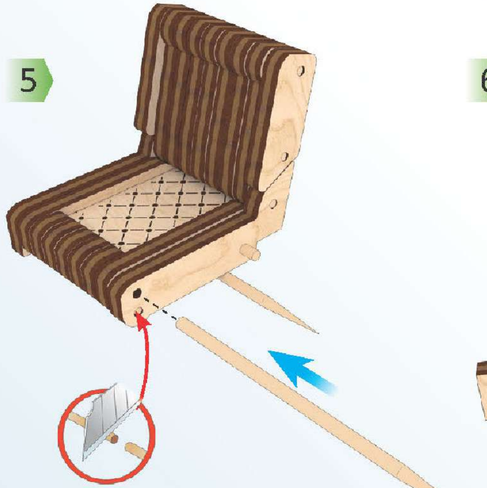

6

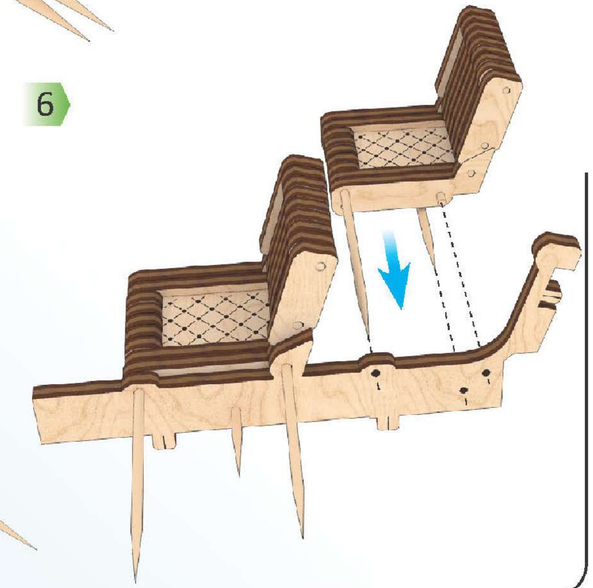

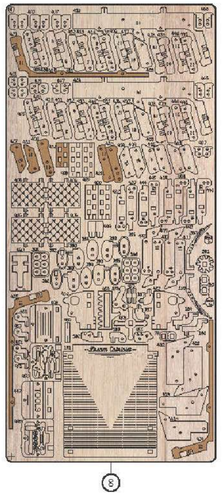

1

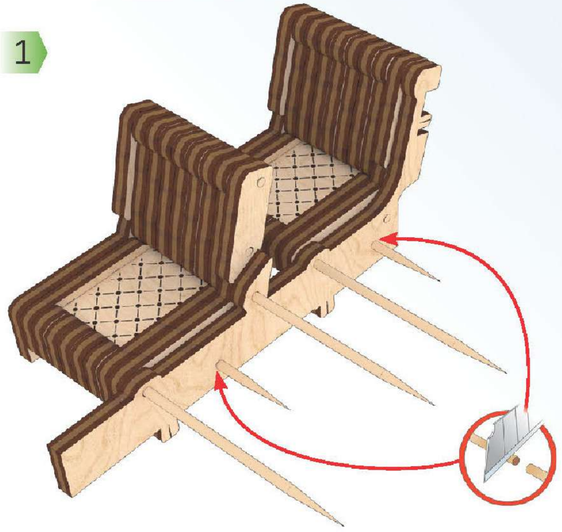

2

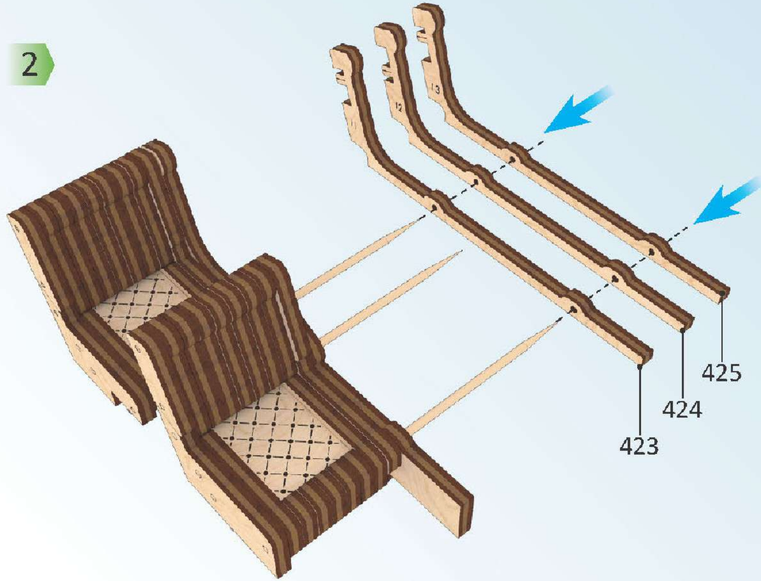

3

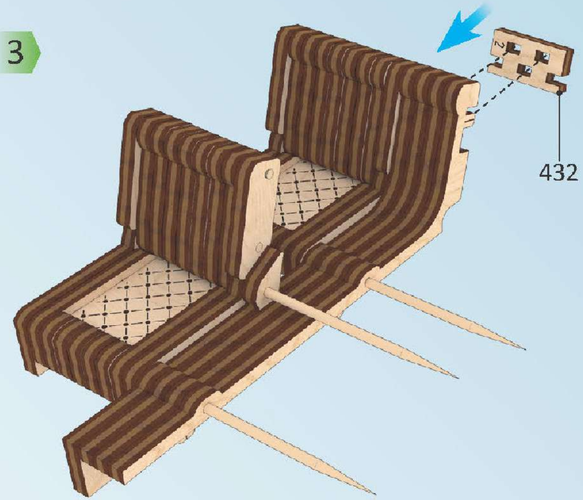

UGEARS V-Models

4

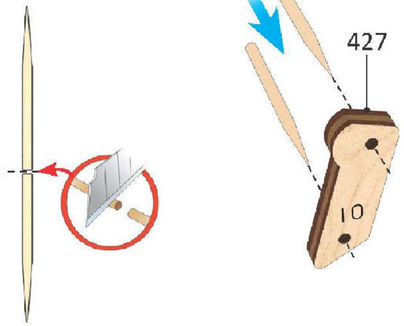

5

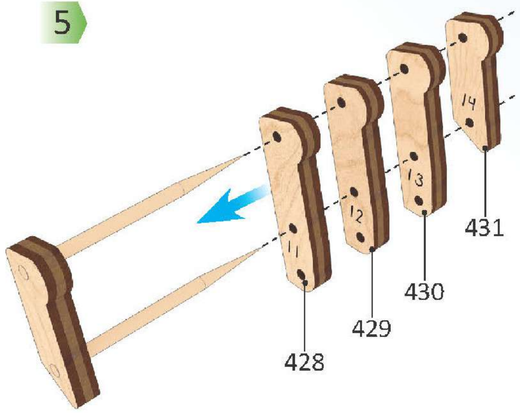

6

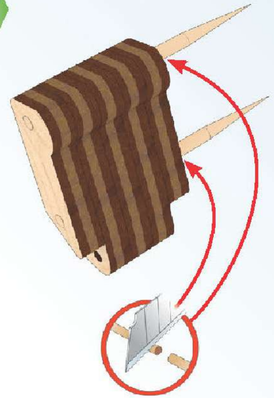

7

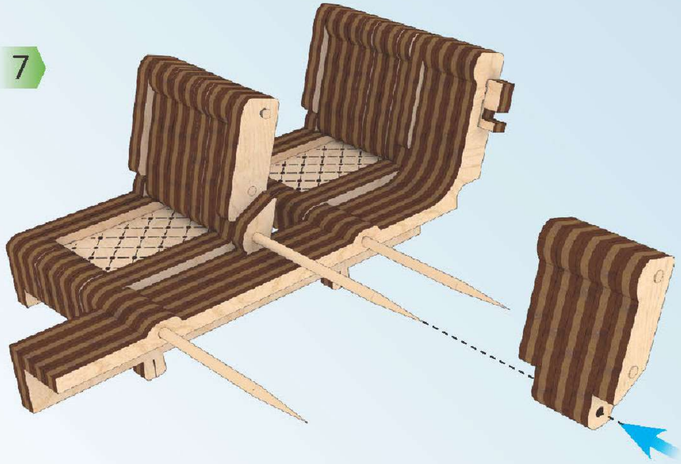

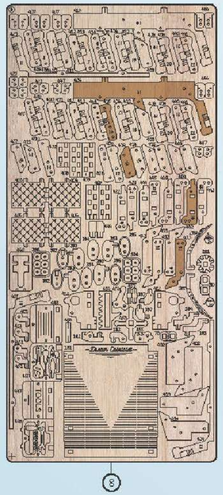

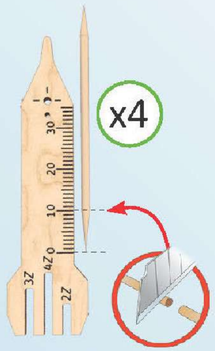

1

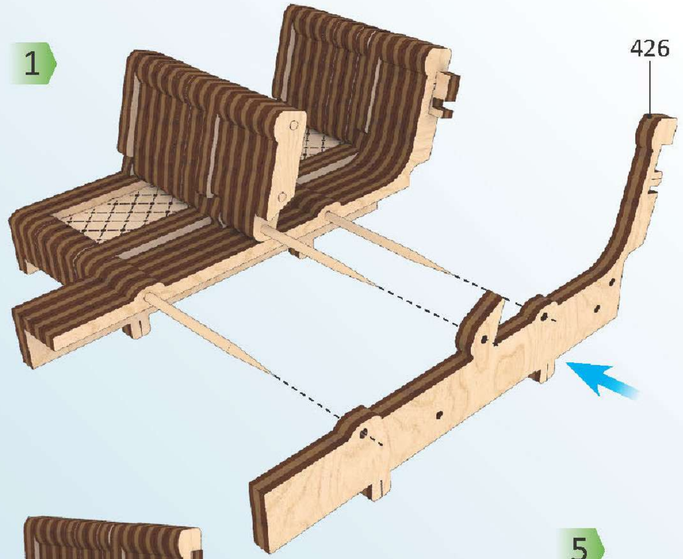

2

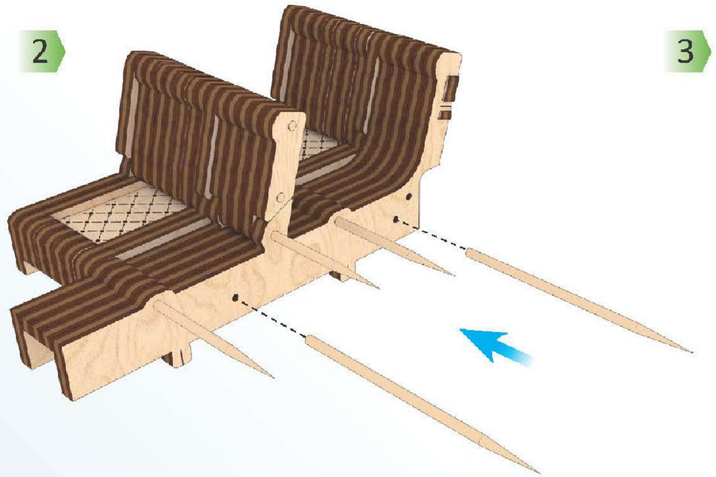

3

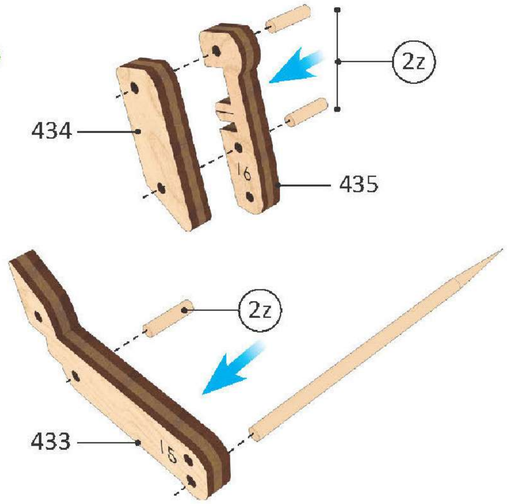

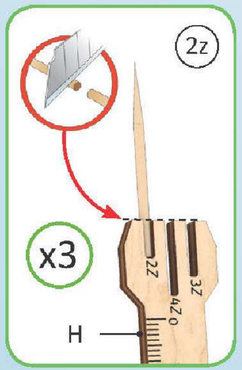

4

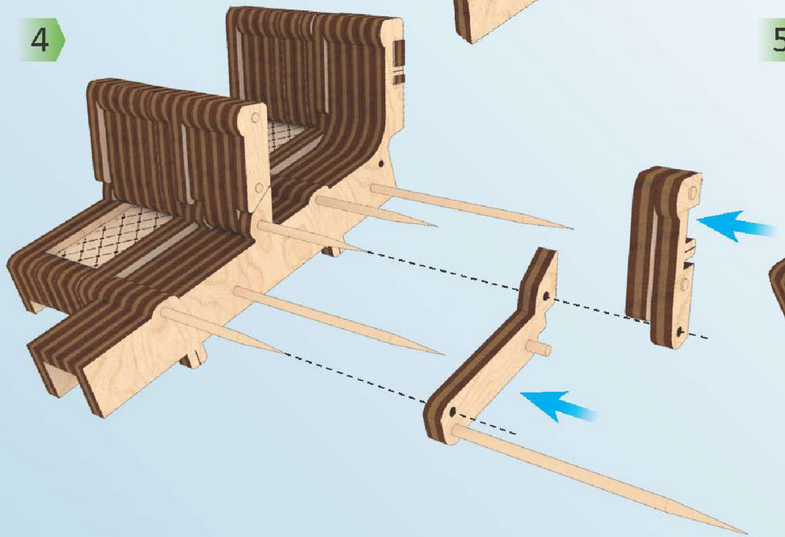

5

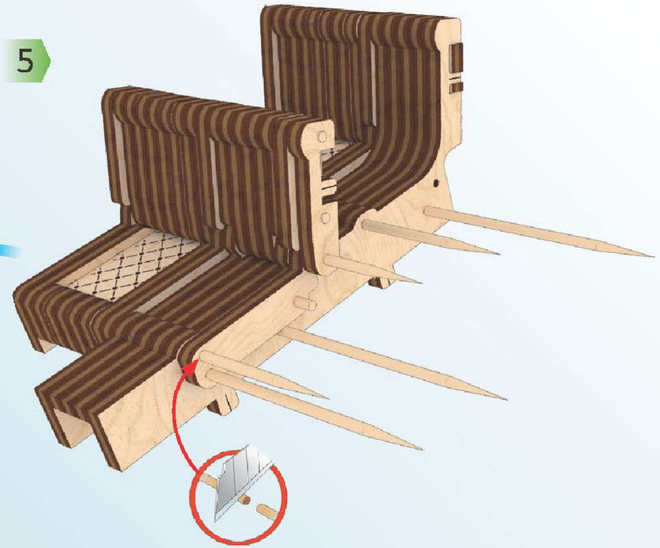

6

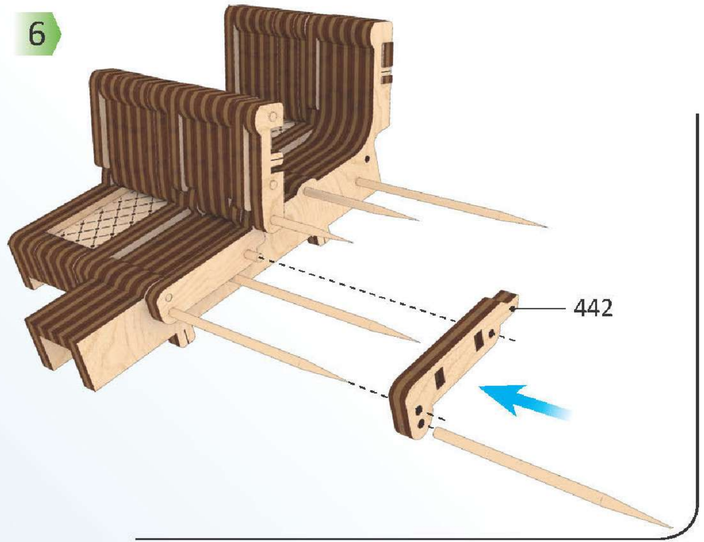

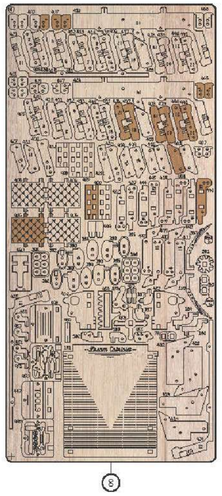

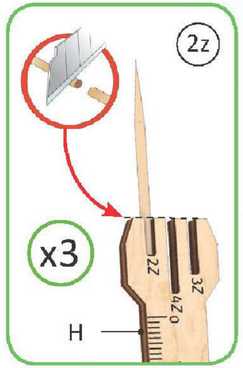

1

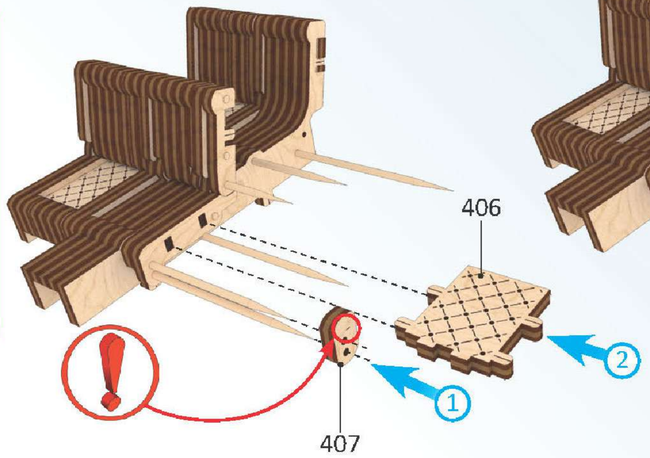

2

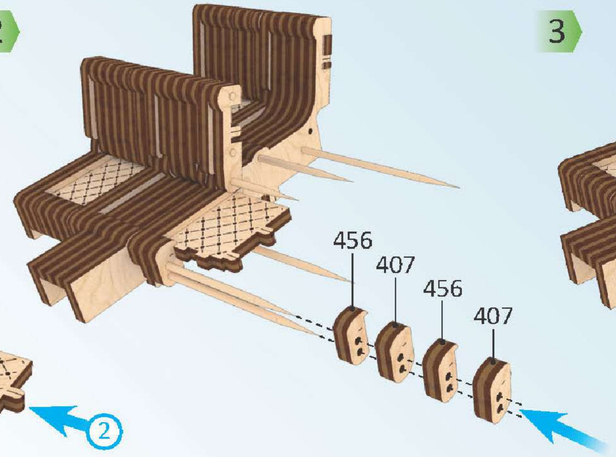

3

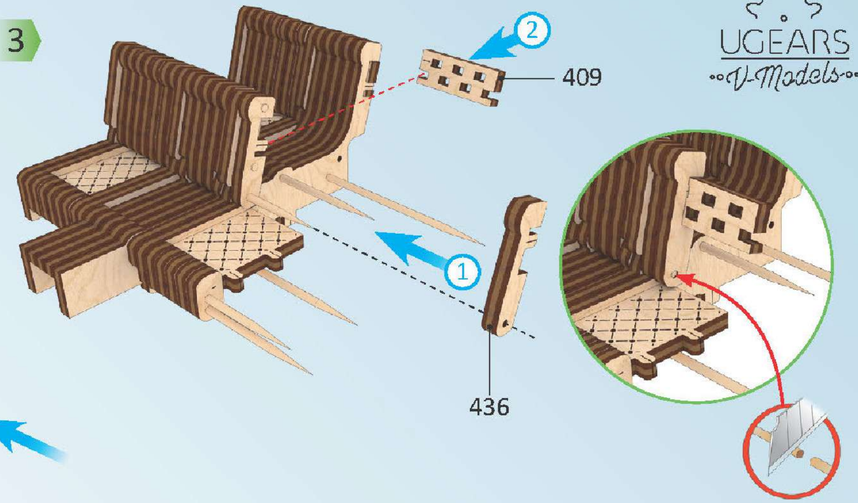

UGEARS
V-Models

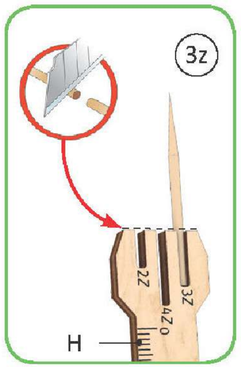

4

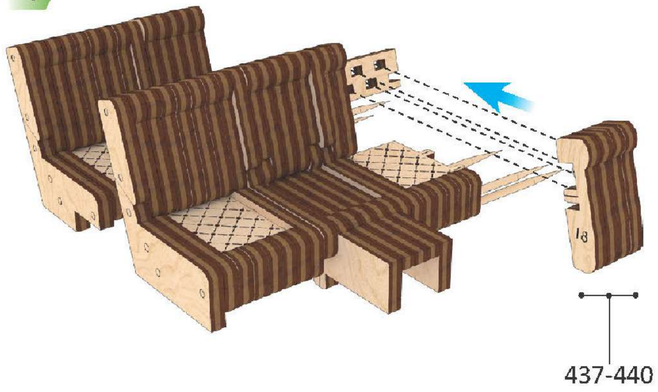

5

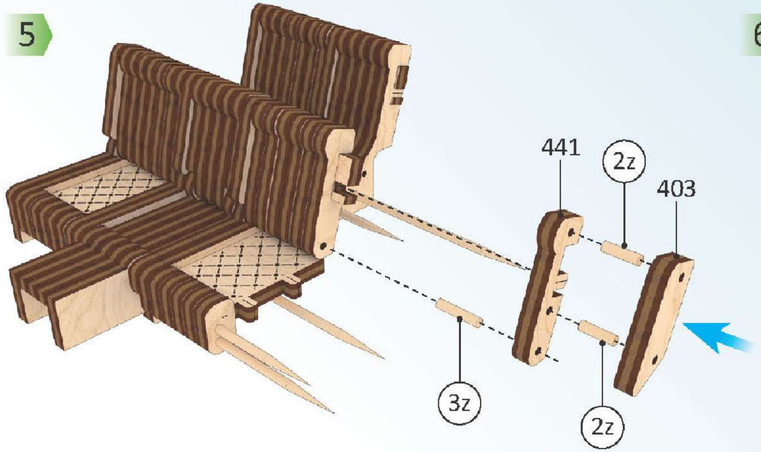

6

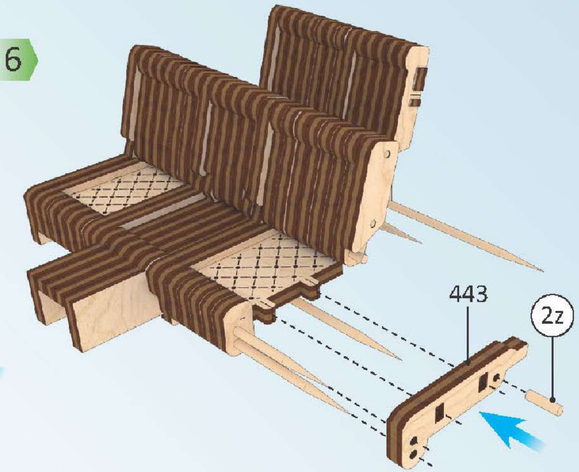

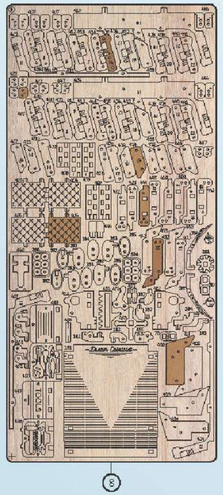

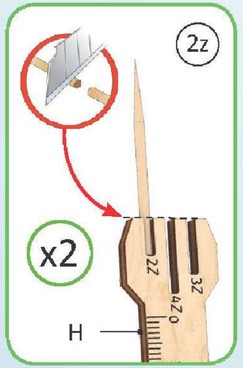

1

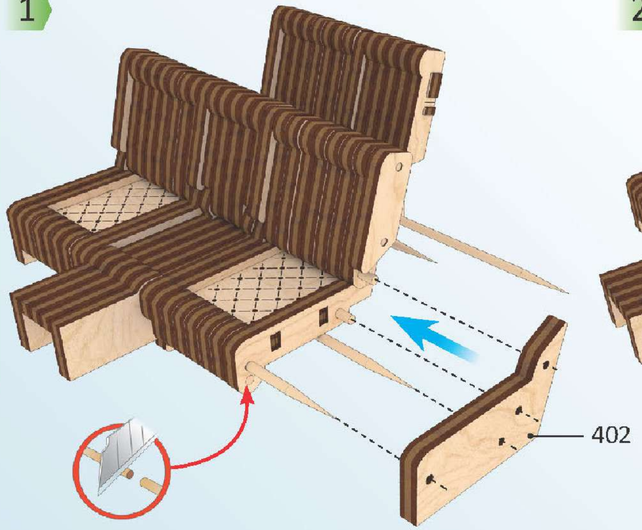

2

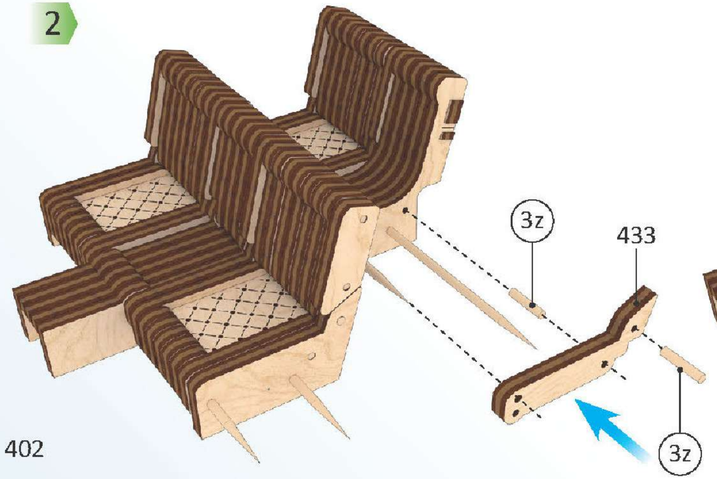

3

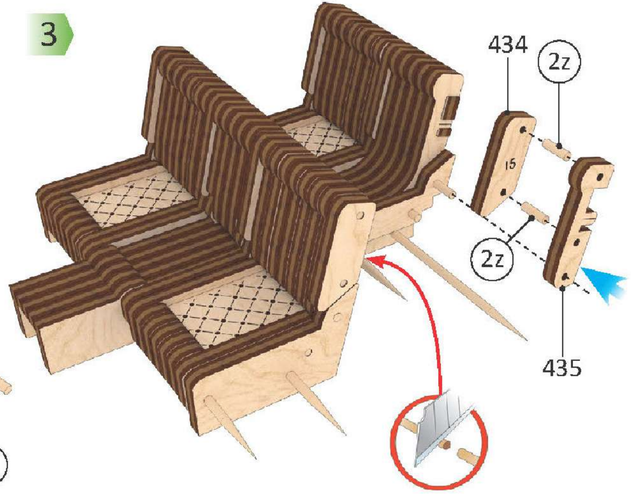

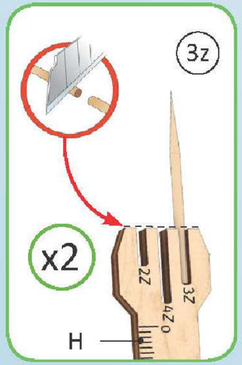

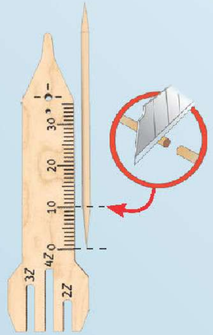

4

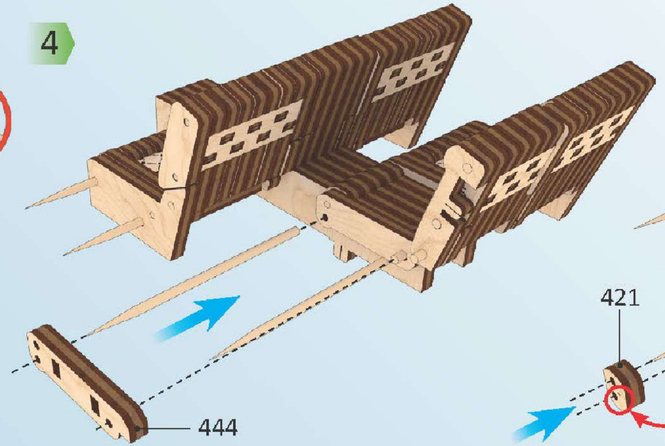

5

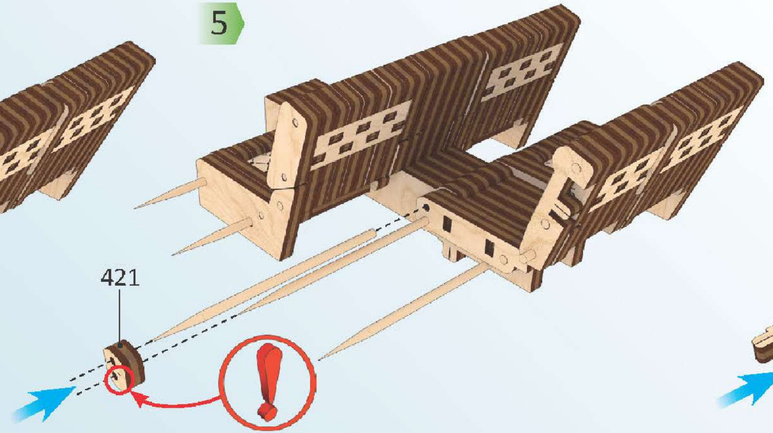

6

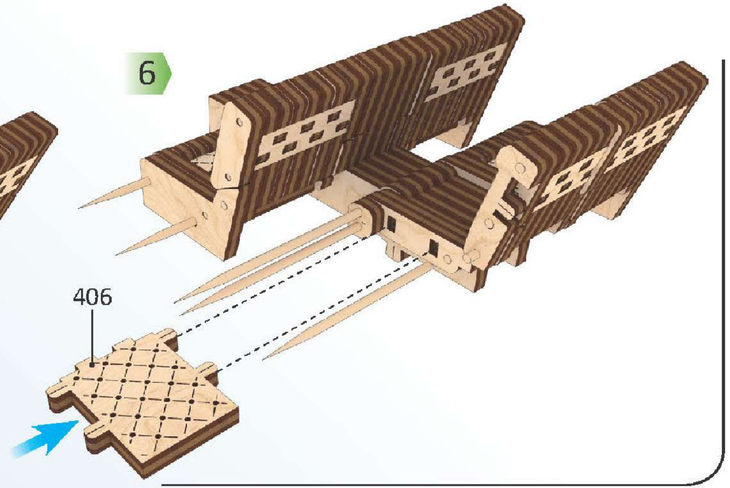

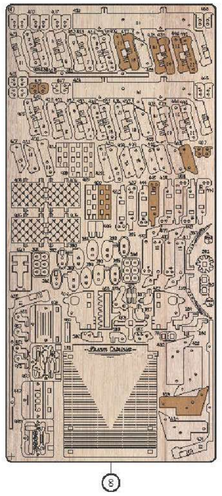
8

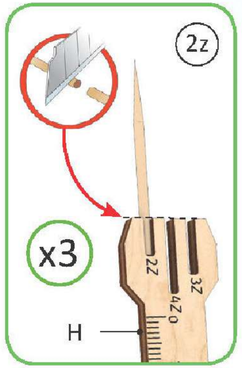
2z
x3
H
2z
3z
42°

1

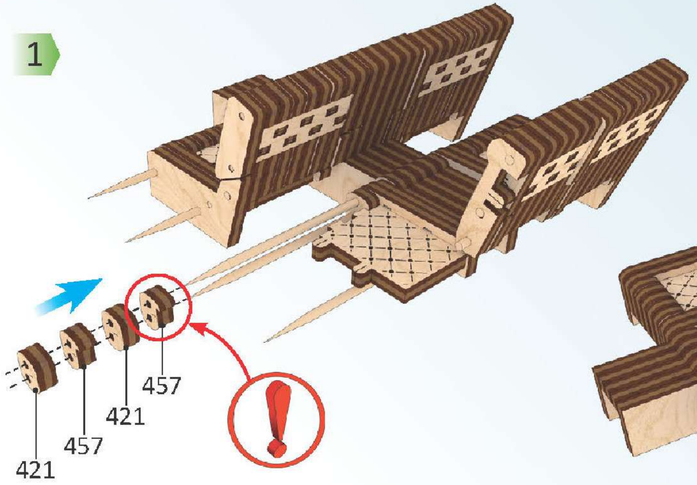
421
457
421
457

2

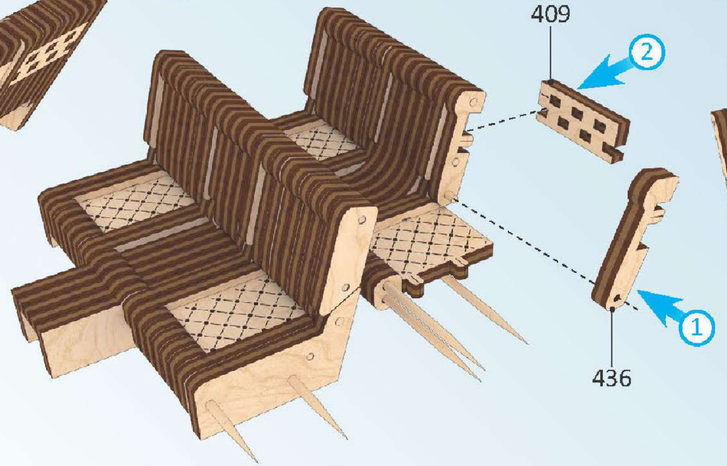
409
2
1
436

3

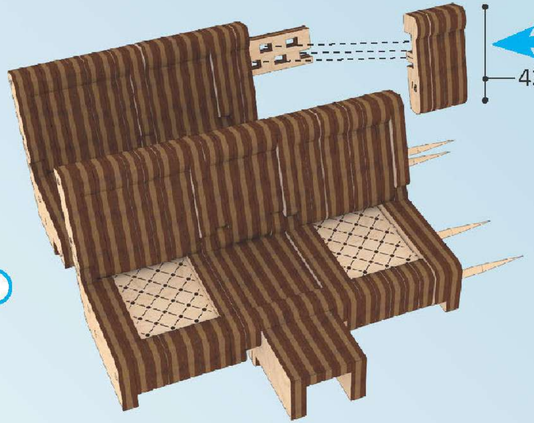
437-440

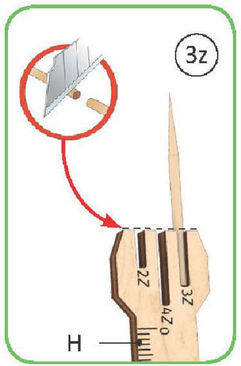
3z
H
2z
3z
42°

4

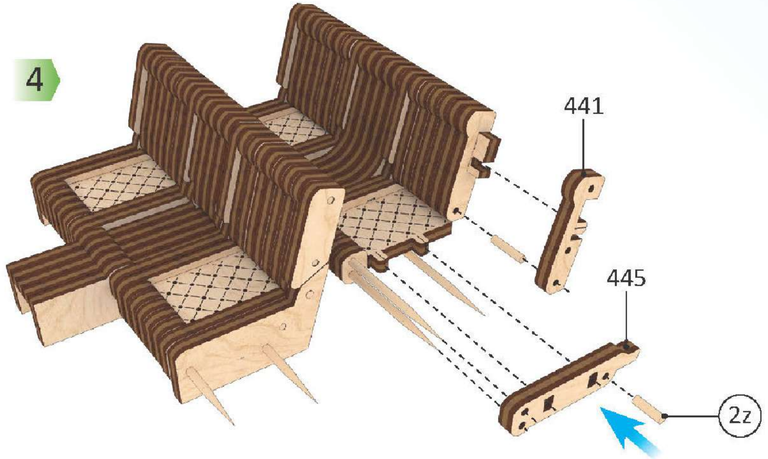
441
445
2z

5

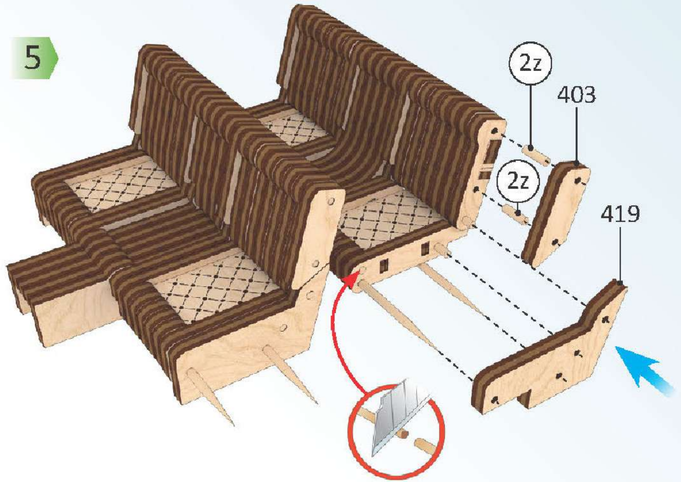
2z
403
2z
419

6

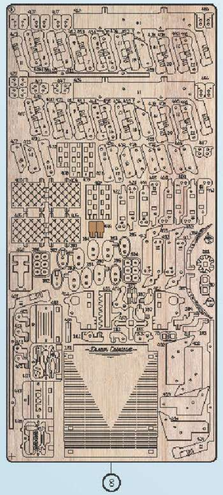

1

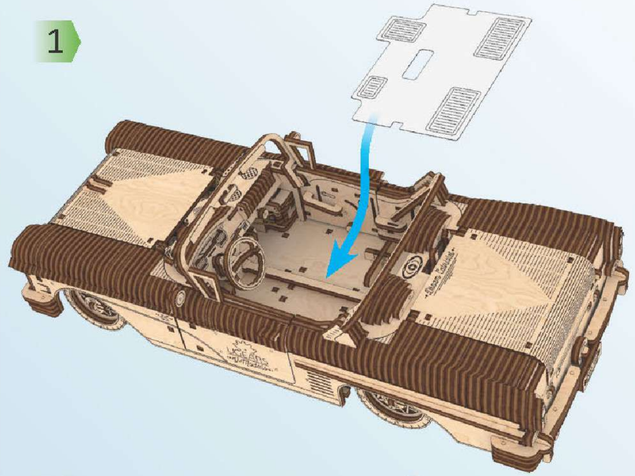

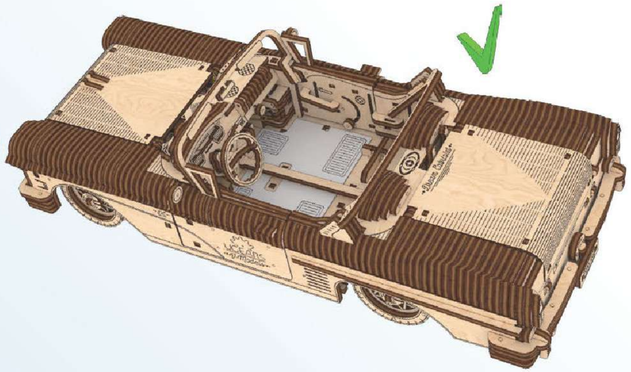

2

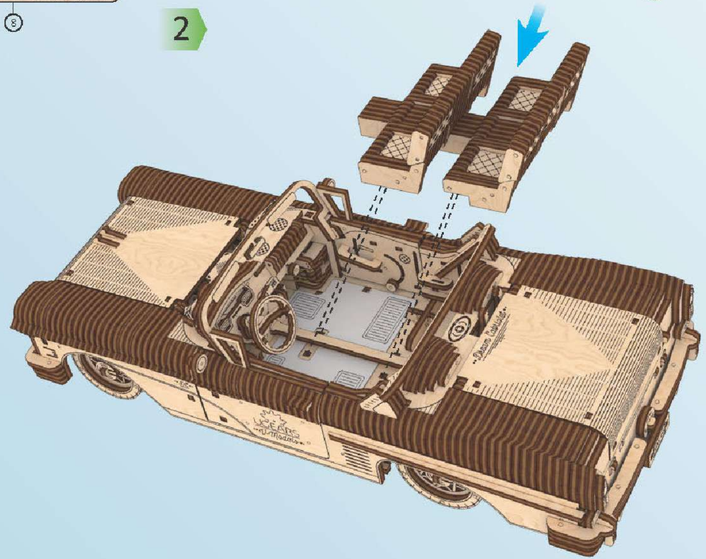

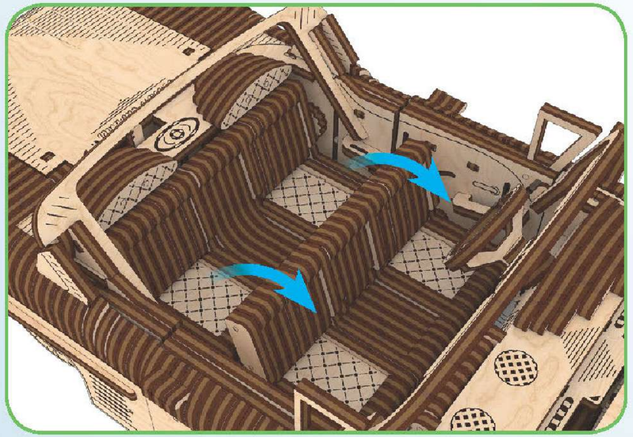

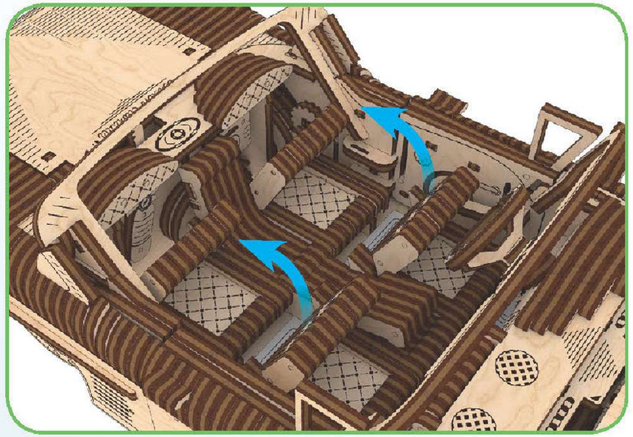

3

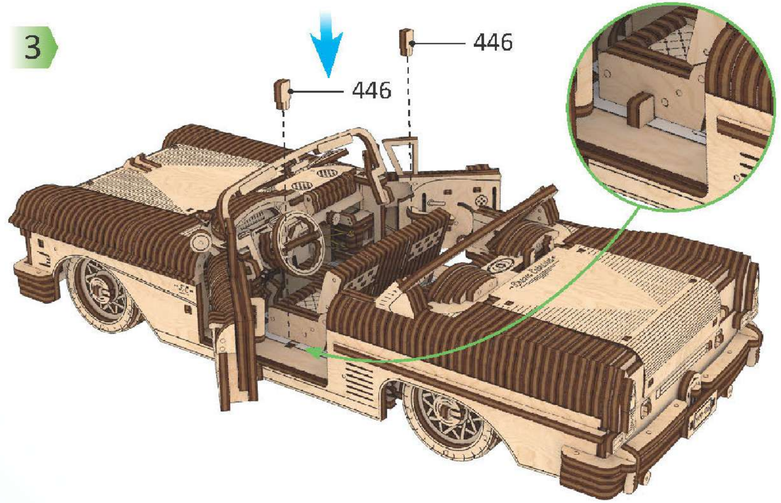

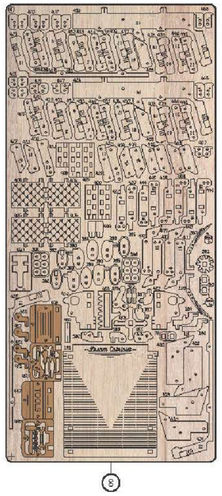

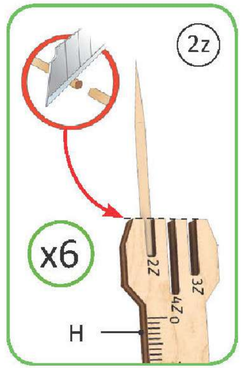

1

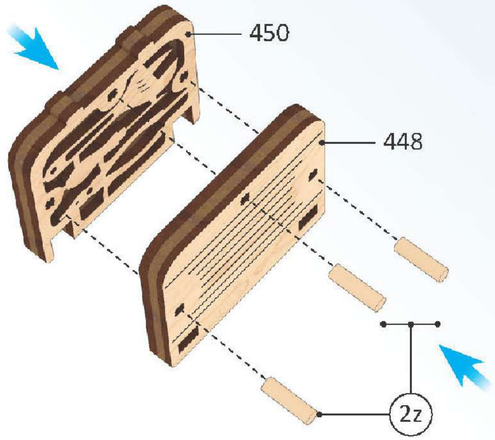

2

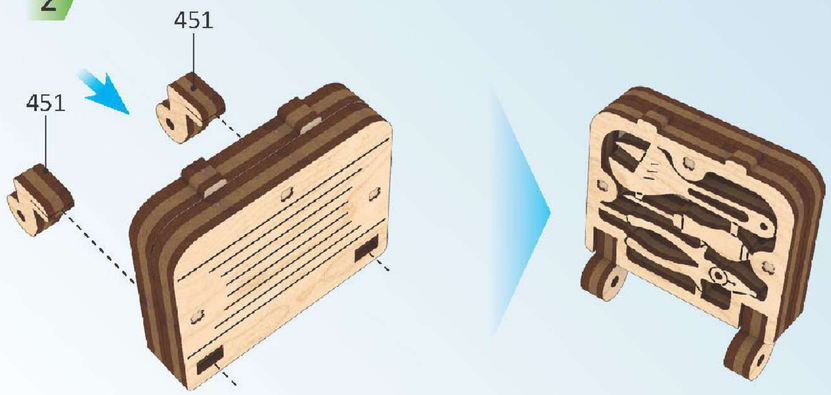

3

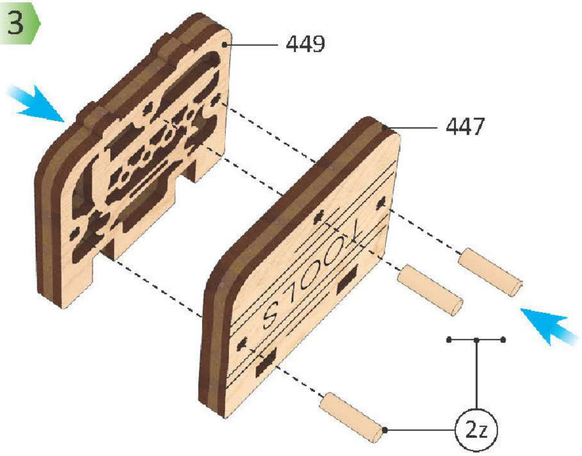

4

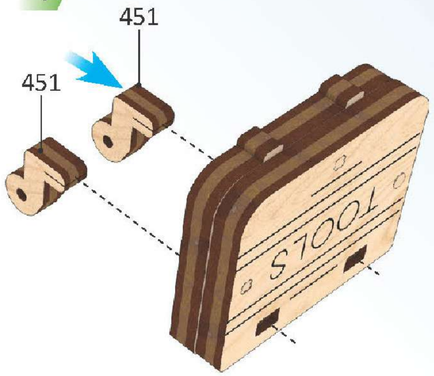

5

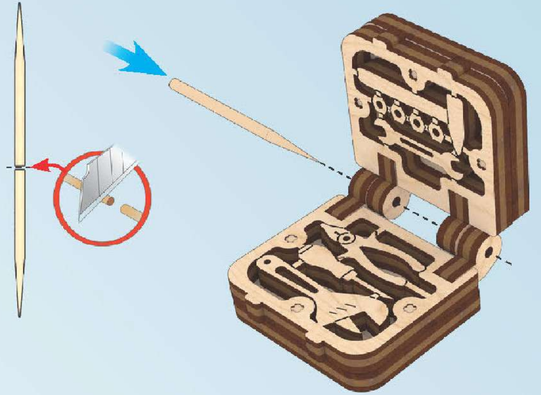

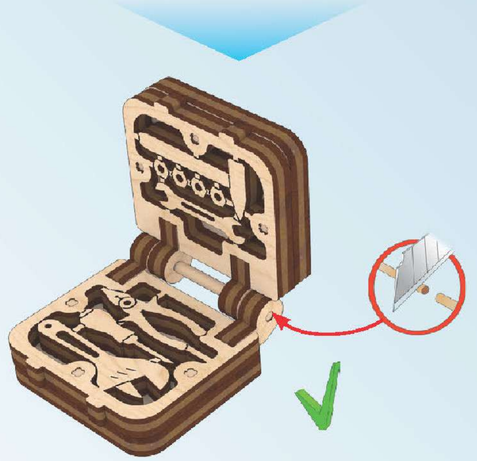

UGEARS V-Models

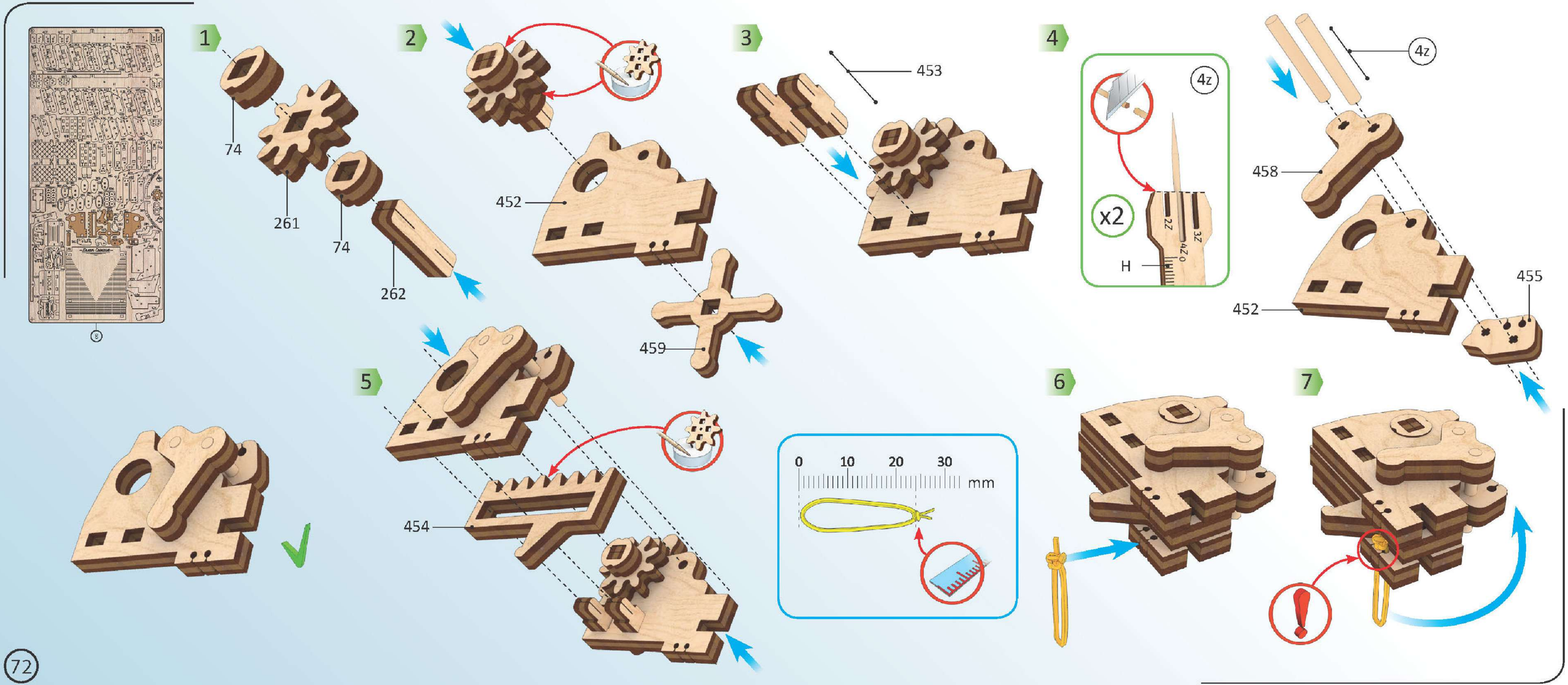
1
74
261
74
262
2
452
459
3
453
4
4z
x2
2Z
3Z
4Z0
H
4z
458
452
455
5
454
0
10
20
30
mm
6
7

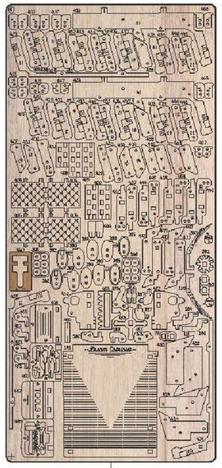

8

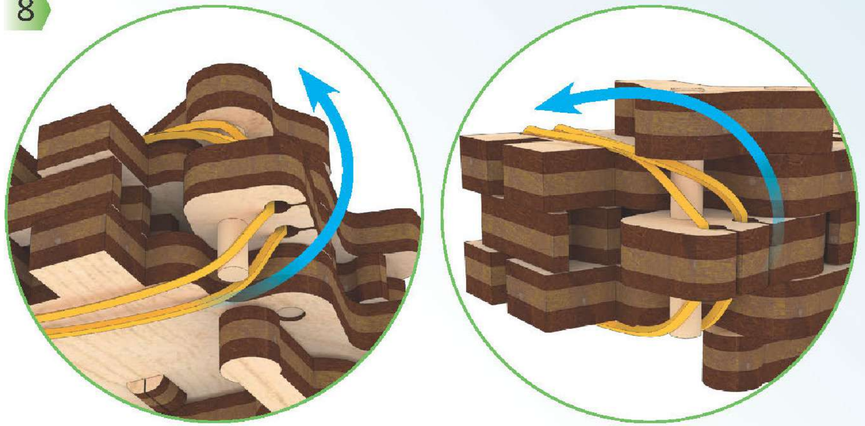

9

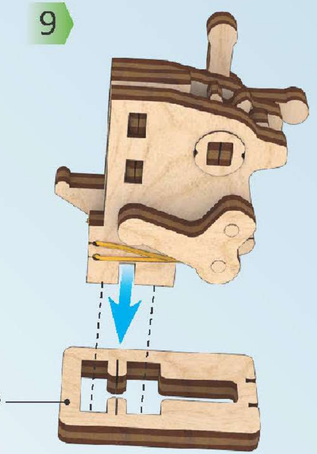

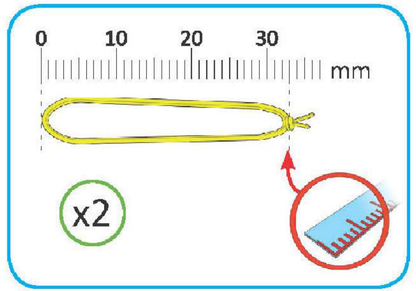

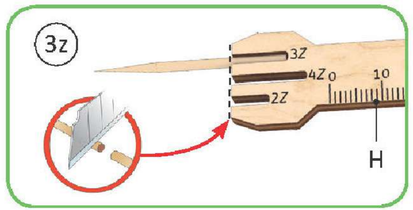

1

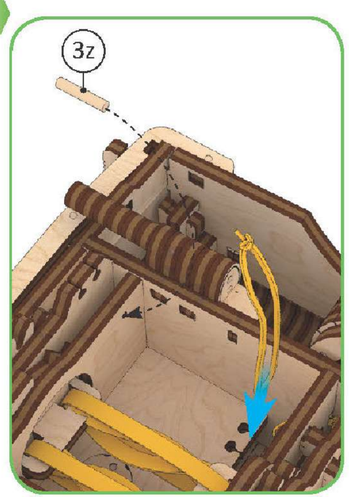

2

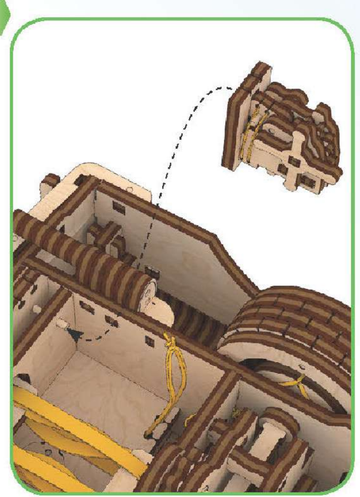

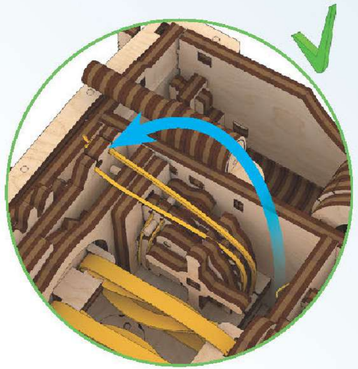

3

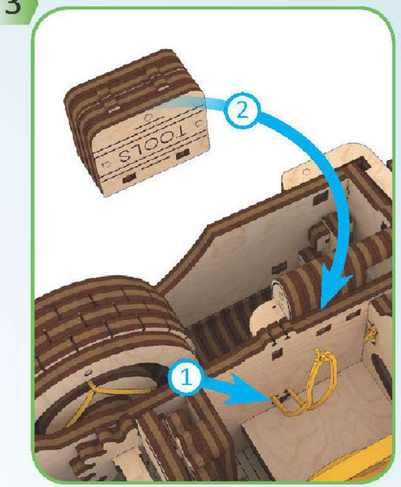

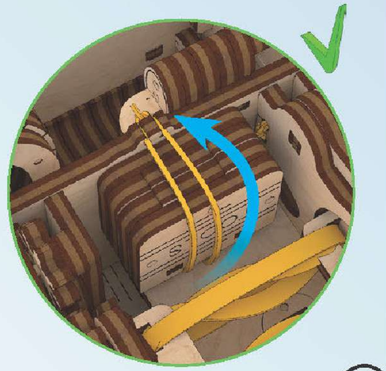

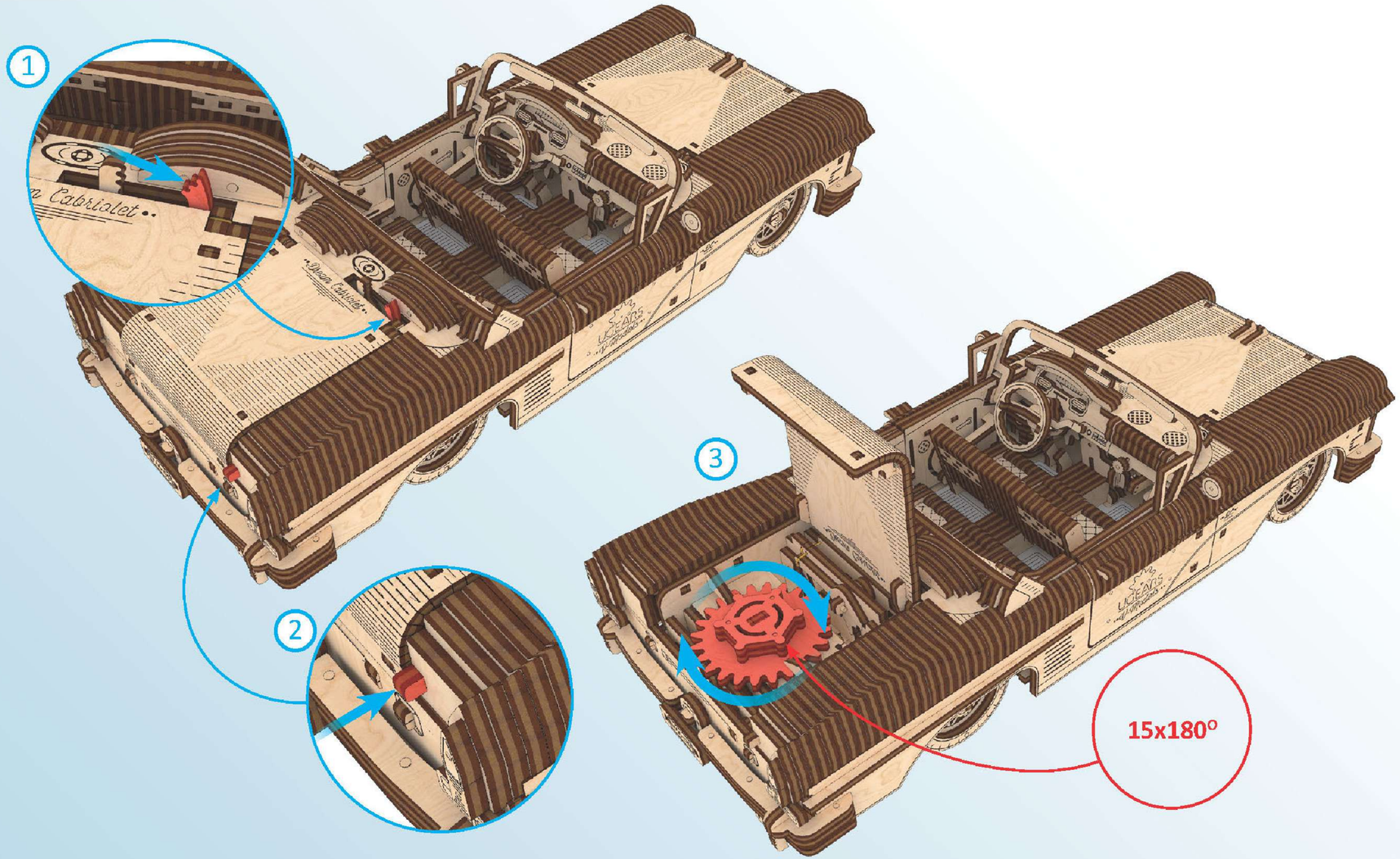

Forward

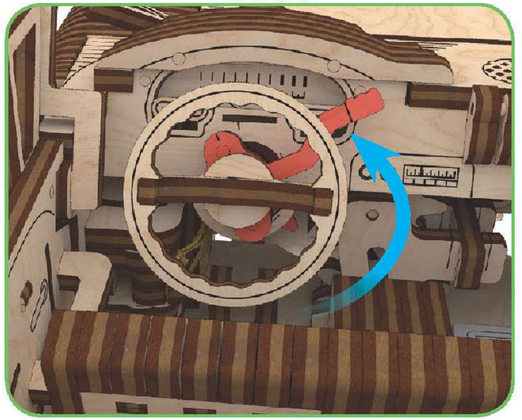

Reverse

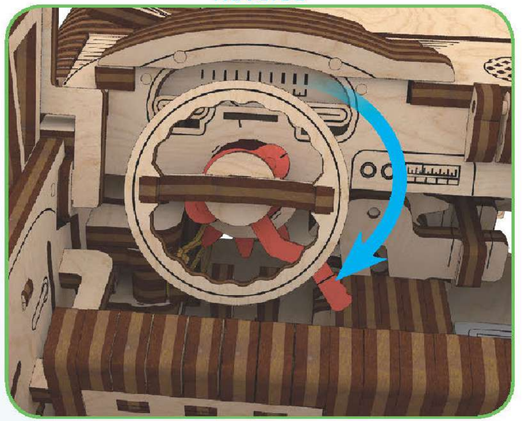

Drive

4

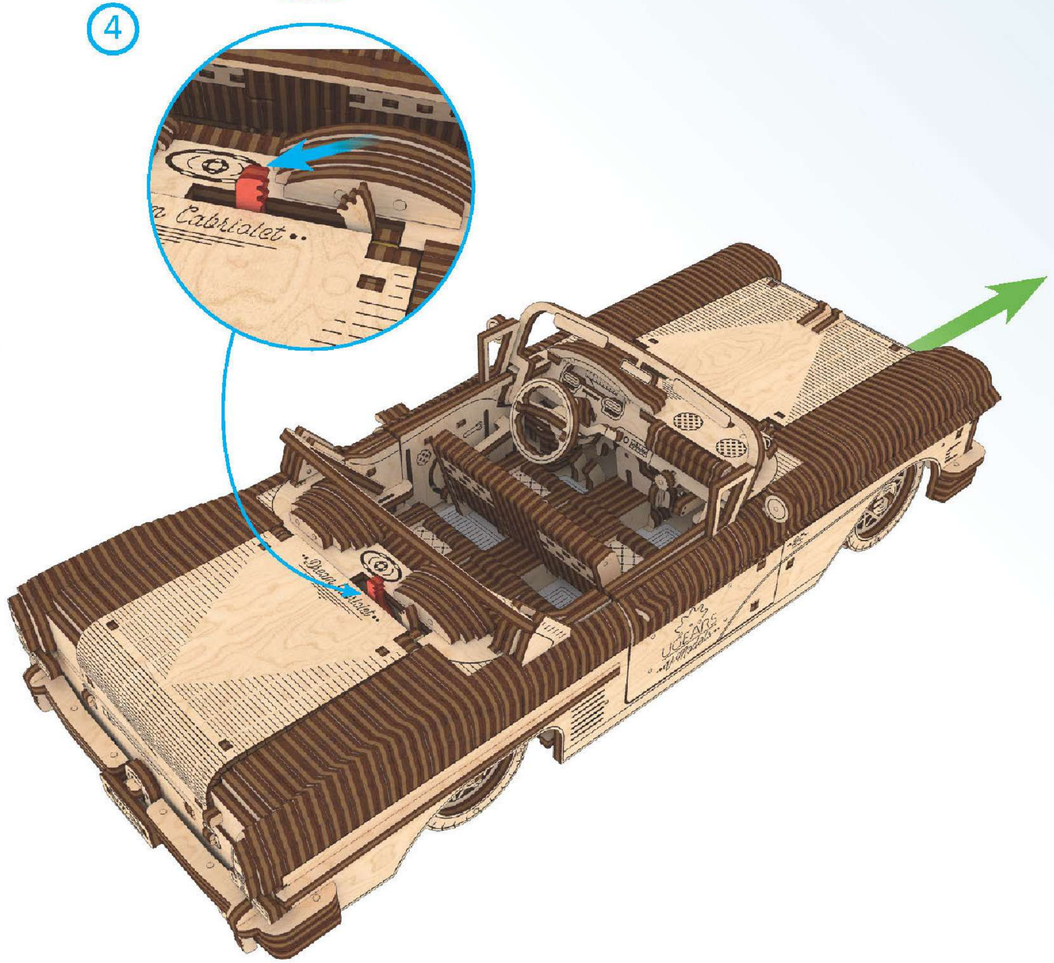

1

2

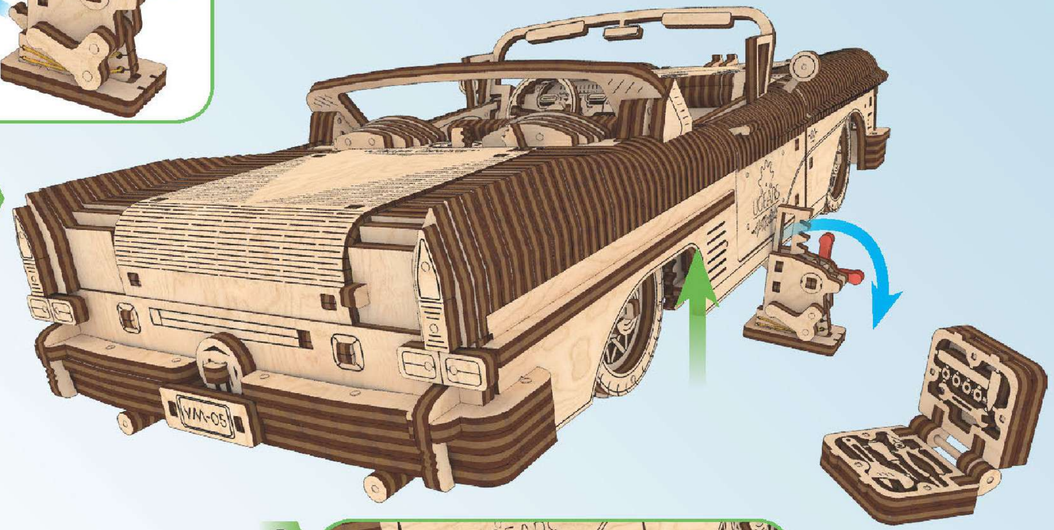

3

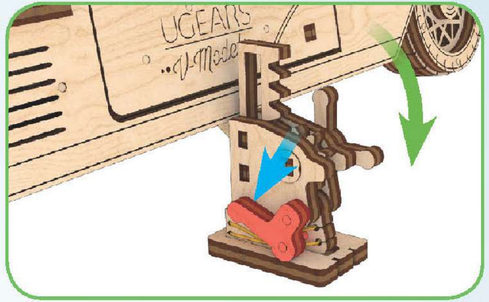

UGEARS
V-Models

Watch the VIDEO

Assemble Me. Dream Along with Me

Bedankt voor de deelname aan deze reis met ons.

ugears-shop.nl